CUBE PARTY SPEAKER

RB-SK220

EN	**User manual – original instructions**	**page 2**
FR	**Manuel d'utilisation**	**page 6**
ES	**Manual del usuario**	**page 10**
DE	**Bedienungsanleitung**	**page 14**
PT	**Manual do usuário**	**page 18**
IT	**Manuale d'uso**	**page 22**

Red Bull® Marks and the Oracle Red Bull Racing Logo are licensed by Red Bull GmbH/Austria.

EN

⚠ WARNINGS

Carefully read and follow the user manual before use.
This product is not a toy. Adult supervision is required for minors.
This appliance can be used by persons with reduced physical, sensory, or mental capabilities or lack of experience and knowledge if they have been given supervision or instructions concerning use of the appliance in a safe way and understand the hazards involved.
Children shall not play with the appliance. Keep the product out of the reach of small children.
Keep away from children, and pets to avoid electric shock.
Before use, please ensure the product is in good condition.
Do not disassemble, puncture, scratch, pierce, or damage the product.
Keep and store the unit away from heat sources and open flames.
Store the unit in a cool and dry place to prevent rain and water from damaging the product.
Do not immerse the product in water.
NEVER use the product if the unit, the cable, or the plug is damaged.
To avoid the risk of fire, electric shock or personal injury use the provided accessories ONLY.
When not in use, please unplug the power plug from the product's socket.
Never treat the product as common domestic waste, to prevent explosion and pollution.
Correctly dispose and recycle the product according to local recycling and environmental regulation.
Turn the item off immediately in the event of malfunction and contact qualified personnel for check and repair.
Any maintenance or repair should be done by qualified personnel only.

TECHNICAL PARAMETERS

Input	USB-C 5V⎓2A
Frequency	45Hz-18kHz
Max power	2x40W + 16W
RMS power	2x20W + 8W
Battery	7.4V 4400mAh 32.56Wh lithium battery
Charging time	5h
Working time	2-3h
Supported functions	TWS, TF, USB, AUX, remote control
Wireless connection frequency range	2.4-2.48GHz
Max e.r.p.	<100mW/20dBm

CONTROL PANEL

1. - button: to lower the volume.
2. + button: to increase the volume.
3. Mode / Menu button: Long press to switch between operating modes: wireless mode, MicroSD card mode, U Disk mode, AUX mode. Short press to switch between microphone volume control, Treble, Bass, Echo.
4. EQ: switch between EQ modes.
5. |<< : previous track.
6. >|| : short press to play/ pause music; press and hold to connect TWS.
7. >>| : next track.
8. LED \ ⏻: short press the button to select the LED light mode. Press and hold the button to turn off the speaker.

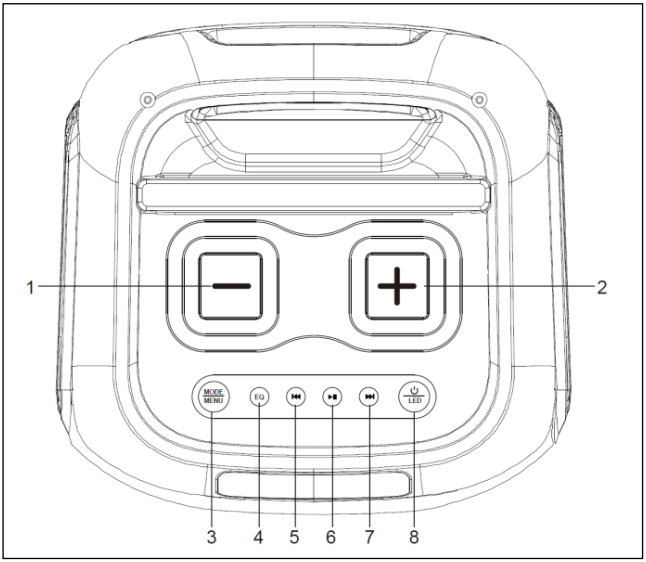

REAR PANEL

The rear panel includes:

- one TF Card slot (MicroSD card slot).
- one USB Input (Type-C charging port. PD adapter supported).
- one AUX Input.
- one Microphone input.
- one DC 5V Input.

REMOTE CONTROL

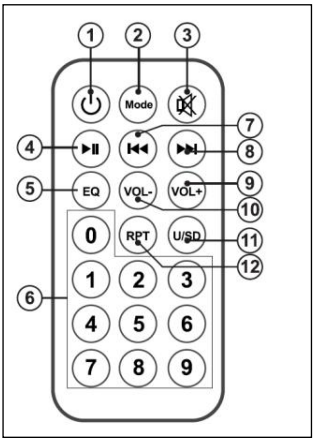

1. On/ Off Switch.
2. Mode: Long press to switch between operating modes: wireless mode, MicroSD card mode, U Disk mode, AUX mode. Short press to switch between microphone volume control, Treble, Bass, Echo.
3. MUTE: to mute.
4. >|| : short press to play/ pause music; press and hold to connect TWS.
5. EQ: to set equalizer variants.
6. 0-9: to select a track directly (in TF or USB mode only).
7. |<< : to select the previous track from USB /MicroSD or via easy wireless connection.
8. >>| : to select the following track from USB/MicroSD or via easy wireless connection.
9. VOL+: to increase the volume.
10. VOL-: to reduce the volume.
11. U/SD: to switch between USB and MicroSD card.
12. RPT: to repeat a track.

INSTRUCTIONS FOR USE

Charging the speaker

To charge the speaker's built-in battery, connect the power adaptor (not supplied) to the charging port. Use an appropriate DC 5V adapter to avoid the battery overheating and damage.
The battery icon flashes when charging and stops flashing when fully charged.
The product can only be used when the battery is charged and when unplugged.

Connect your device

Power on the product then long press MODE to enter in wireless mode.
Put your device (mobile phone, computer, etc.) in pairing mode, search for devices, and select **RB-SK220** when it pops up.
After the device has been paired successfully for the first time, it will take about 10 seconds to connect automatically to the last connected device for the following uses. Note: The product can connect to one device at a time only.

TWS Function

You can activate the TWS function which allows you to pair two speakers together and obtain stereo audio reproduction (the speakers will reproduce the same audio at the same time).
In order to use the TWS function, the two speakers must have a max distance of 5 meters from each other.
Power on the product and enter in wireless mode. Be sure the two speakers are not paired with other devices already.
Turn on the two speakers and select wireless mode.
Long press PLAY / PAUSE. There will be a sound notifying TWS searching. Another sound will confirm the pairing.
Once paired, the speakers will automatically pair together if turned on at the same time.

USB Mode

Insert a USB device into the speaker USB port.
Press MODE to switch to USB mode. (USB on display).
Press PLAY/ PAUSE button to play or pause the music.

Auxiliary Input (AUX) Mode

Connect a 3.5 mm audio cable to the unit auxiliary input.
Press MODE to switch to Auxiliary input mode (AUX on display).
Use your device controls to select and play the audio.

TF Card

Insert an SD card to enter in SD card mode automatically.
Alternatively, press MODE to switch to MicroSD card mode (SD on display).
Press PLAY/ PAUSE to play or pause the music.

MAINTENANCE AND STORAGE

First, make sure the charging cable is not plugged in. Secondly, the product must be turned off.
Cleaning and user maintenance shall not be made by children without supervision.
Do not wipe it with a wet towel/ paper towel or wash it with water to prevent the danger of short circuit. Use a soft, dry cloth to clean the product. Use a dry cloth to wipe the surface. Do not clean the product with water or corrosives. Do not use alcohol, thinner, benzene or other solvents to wipe the product. Avoid water or other liquids seeping into the product. Do not expose the product to large amounts of water. Store the product in a dry environment. Cover it to prevent dust. Keep the product dry.
To maintain the battery life at its best, it is recommended to recharge the device after use. If unused for a long time, make sure to charge the battery every 2 months.
It is recommended not to keep the speaker close to magnetic items (i.e., bank cards) to prevent the demagnetization of the device.

CAUTIONS

Do not open the product for any reason. The user is responsible of any after-effect.
Non-professionals shall not dismantle the product, or severe accidents may be caused due to electric shock or short circuit. Replacement of any component should be done by the Retailer of by authorized after-sale offices.

IMPORTANT SAFETY INSTRUCTIONS



Long-term exposure to loud music or sounds may cause hearing damage. It is also best to avoid high volume levels when using headphones/earphones, especially for extended periods. Using headphones/ earphones limits your ability to hear noise around you, regardless of listening volume. Please use caution when using headphones/earphones.

AFTER-SALE SERVICE

Please contact your Retailer for any technical problem.

WARRANTY

Carefully read all instructions before using the product. Do not use the product if this might cause danger for the user and people/things around. Please contact your dealer for more information about the warranty. This warranty shall not apply to any products that have been subjected to misuse, negligence, accidental or abnormal conditions of operation, and does not cover the natural capacity fadeout. Please refer to qualified and authorized people for the repair of the product. A non-professional repair may cause malfunction and risks and void your warranty rights.

CORRECT DISPOSAL OF THE PRODUCT



The product must not be discarded as household waste and should be delivered to an appropriate collection facility for recycling. Proper disposal and recycling help protect natural resources, human health and the environment. For more information on disposal and recycling of this product, contact your local municipality, disposal service, or the shop where you bought this product.

CORRECT DISPOSAL OF THE BATTERY



Batteries should not be disposed of with other household waste at the end of their working life. Dispose of products with built-in rechargeable batteries at special collection points or return them to your dealer. Please dispose of used batteries properly, following local regulations.

DECLARATION OF CONFORMITY

EU Declaration of Conformity

Manufacturer / Authorized representative
Asia Kingston IND Limited
Address: 26/F., 77 Connaught Road Central, Hong Kong

Product
Description: speaker
Brand Name: Red Bull Racing
Model name: RB-SK220

We declare that the product is in conformity with the provisios of the following EU directives including all the applicable amendments:
RED 2014/53/EU
ROHS 2011/65/EU and amendment acc. to 2015/863/EU

And that the following harmonized standards are applied:
EN IEC 62368-1:2020+A11:2020 (safety requirements) - RED
EN 62479:2010 (basic restrictions related to exposure to electromagnetic fields)
EN 50663:2017 (restrictions related to exposure to electromagnetic fields)

ETSI EN 301489-1 (Electromagnetic compatibility) – EMC
ETSI EN 301489-17 (Electromagnetic compatibility) - EMC
ETSI EN 300328 (data transmission) - ERM

Place of declaration: Hong Kong
Date: May 2025
Signed on behalf of Asia Kingston IND Limited
Name of the authorized representative: Linda Pang

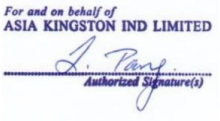

Images inside this user manual are for illustrative purposes only. Our Company is not responsible for improper use of the product. Our Company reserves the right to modify the product and the content of this manual without prior notice.

MADE IN CHINA

MANUFACTURED BY Asia Kingston, 26/F, 77 Connaught Road Central, Hong Kong
IMPORTED BY J&P Italia Srl, Via Emilia all'Angelo 33/D, 42124 Reggio Emilia, Italy, info@jpitalia.com

⚠ AVERTISSEMENTS

Lisez attentivement et suivez les instructions du manuel d'utilisation avant d'utiliser l'appareil.
Ce produit n'est pas un jouet. La surveillance d'un adulte est nécessaire pour les mineurs. Cet appareil peut être utilisé par des personnes dont les capacités physiques, sensorielles ou mentales sont réduites ou qui manquent d'expérience et de connaissances, à condition qu'elles aient bénéficié d'une surveillance ou d'instructions concernant l'utilisation de l'appareil en toute sécurité et qu'elles comprennent les risques encourus. Les enfants ne doivent pas jouer avec l'appareil. Gardez le produit hors de portée des jeunes enfants. Tenez-le éloigné des enfants, et des animaux domestiques afin d'éviter tout choc électrique. Avant d'utiliser l'appareil, assurez-vous qu'il est en bon état. Ne pas démonter, percer, rayer, percer ou endommager le produit. Conservez l'appareil à l'écart des sources de chaleur et des flammes nues. Conservez l'appareil dans un endroit frais et sec afin d'éviter que la pluie et l'eau ne l'endommagent. Ne pas immerger l'appareil dans l'eau. N'utilisez JAMAIS le produit si l'appareil, le câble ou la fiche sont endommagés. Pour éviter tout risque d'incendie, d'électrocution ou de blessure, utilisez UNIQUEMENT les accessoires fournis. Lorsque vous n'utilisez pas l'appareil, débranchez la fiche d'alimentation de la prise de courant. Ne traitez jamais le produit comme un déchet domestique ordinaire, afin d'éviter toute explosion ou pollution. Éliminez et recyclez correctement le produit conformément aux réglementations locales en matière de recyclage et d'environnement. Éteignez immédiatement l'appareil en cas de dysfonctionnement et contactez un personnel qualifié pour le vérifier et le réparer.
Tout entretien ou réparation doit être effectué par du personnel qualifié uniquement.

PARAMÈTRES TECHNIQUES

Tension	USB-C 5V⎓2A
Fréquence	45Hz-18KHz
Puissance max	2x40W + 16W
Puissance RMS	2x20W + 8W
Batterie	7.4V 4400mAh 32.56Wh Batterie au lithium
Temps de charge	5h
Autonomie	2-3h
Fonctions supportées	TWS, TF, USB, AUX, Télécommande
Plage de fréquences de connexion sans fil	2,4-2,48 GHz
Puissance rayonnée maximale (e.r.p.)	<100 mW/20 dBm

PANNEAU DE CONTRÔLE

1. Bouton - : Pour baisser le volume.
2. Bouton + : Pour augmenter le volume.
3. Bouton Mode / Menu : Appuyez longuement pour changer entre les modes de fonctionnement : mode sans fil, mode carte MicroSD, mode disque USB, mode AUX. Appuyez brièvement pour passer entre le contrôle du volume du microphone, les aigus, les basses, l'écho.
4. EQ : permet de passer d'un mode d'égalisation à l'autre.
5. **|<<** : chanson précédente.
6. **>||** : appuyez court pour lire/mettre en pause la musique ; appuyez prolongé pour connecter TWS.
7. **>>|** : chanson suivante.
8. LED/ ⏻ : appuyez brièvement sur le bouton pour sélectionner le mode lumière LED. Appuyez longuement sur le bouton pour éteindre le haut-parleur.

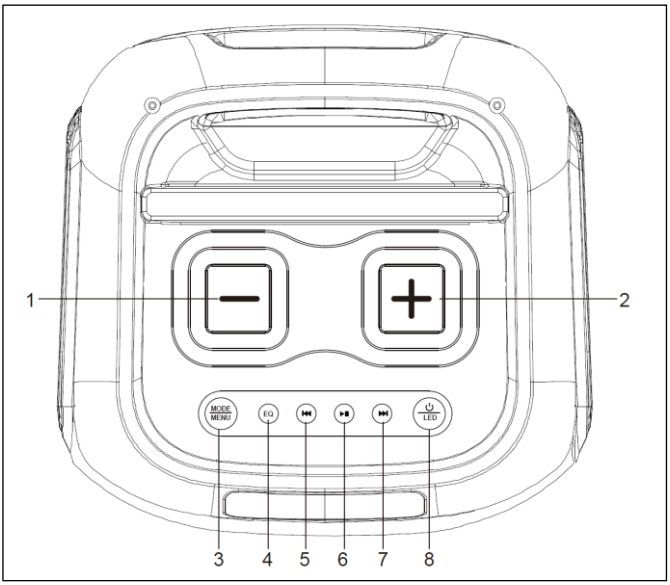

PANNEAU ARRIÈRE

Le panneau arrière comprend :

- un emplacement pour carte TF (emplacement pour carte MicroSD).
- une entrée USB (port de charge Type-C, adaptateur PD pris en charge).
- une entrée AUX.
- une entrée pour microphone.
- une entrée DC 5V.

TÉLÉCOMMANDE

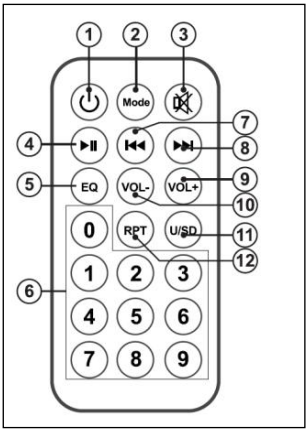

1. Interrupteur marche/arrêt.
2. Mode : Appuyez longuement pour changer entre les modes de fonctionnement : mode sans fil, mode carte MicroSD, mode disque USB, mode AUX. Appuyez brièvement pour passer entre le contrôle du volume du microphone, les aigus, les basses, l'écho
3. MUTE : pour couper le son.
4. >|| : appui court pour lire/passer de la musique ; appui prolongé pour connecter TWS.
5. EQ : pour régler les variantes de l'égaliseur.
6. 0-9 : pour sélectionner directement une chanson.
7. |<< : pour sélectionner la chanson précédente à partir de USB /MicroSD ou via wireless.
8. >>| : pour sélectionner la chanson suivante à partir de USB /MicroSD ou via wireless.
9. VOL+ : pour augmenter le volume.
10. VOL- : pour baisser le volume.
11. U/SD : pour basculer entre l'USB et la carte MicroSD.
12. RPT : pour répéter une chanson.

INSTRUCTIONS D'UTILISATION

Chargement du haut-parleur

"Pour charger la batterie intégrée du haut-parleur, connectez l'adaptateur secteur (non fourni) au port de charge. Utilisez un adaptateur DC 5V approprié pour éviter la surchauffe et les dommages de la batterie.
L'icône de la batterie clignote pendant la charge et cesse de clignoter lorsqu'elle est complètement chargée.
Le produit ne peut être utilisé que lorsque la batterie est chargée et lorsqu'il est débranché.

Connectez votre appareil

Allumez le produit, puis appuyez longuement sur MODE pour passer en mode sans fil.
Mettez votre appareil (téléphone portable, ordinateur, etc.) en mode d'appairage, recherchez les appareils, et sélectionnez **RB-SK220** lorsqu'il apparaît.
Après que l'appareil a été apparié avec succès pour la première fois, il prendra environ 10 secondes pour se connecter automatiquement à l'appareil connecté en dernier lors des utilisations suivantes.
Remarque : Le produit ne peut se connecter qu'à un seul appareil à la fois.

Fonction TWS

Vous pouvez activer la fonction TWS, qui vous permet de jumeler deux haut-parleurs ensemble et d'obtenir une reproduction audio stéréo (les haut-parleurs reproduiront le même audio en même temps).
Pour utiliser la fonction TWS, les deux haut-parleurs doivent être à une distance maximale de 5 mètres l'un de l'autre.
Allumez le produit et passez en mode sans fil. Assurez-vous que les deux haut-parleurs ne sont pas déjà jumelés avec d'autres appareils. Allumez les deux haut-parleurs et sélectionnez le mode sans fil. Appuyez longuement sur LIRE/PAUSE. Un son indiquera que TWS est en cours de recherche. Un autre son confirmera le jumelage. Une fois jumelés, les haut-parleurs se connecteront automatiquement ensemble lorsqu'ils seront allumés en même temps.

Mode USB

Insérez un périphérique USB dans le port USB de l'enceinte.
Appuyez sur MODE pour passer en mode USB (USB affiché à l'écran).
Appuyez sur le bouton LIRE/PAUSE pour lire ou mettre en pause la musique.

Mode entrée auxiliaire (AUX)

Connectez un câble audio de 3,5 mm à l'entrée auxiliaire de l'appareil.
Appuyez sur MODE pour passer en mode d'entrée auxiliaire (AUX affiché à l'écran).
Utilisez les contrôles de votre appareil pour sélectionner et lire l'audio.

Carte TF

Insérez une carte SD pour passer automatiquement en mode carte SD. Sinon, appuyez sur MODE pour passer en mode carte MicroSD (SD affiché à l'écran). Appuyez sur PLAY/PAUSE pour lire ou mettre la musique en pause.

ENTRETIEN ET STOCKAGE

Tout d'abord, assurez-vous que le câble de chargement n'est pas branché. Ensuite, le produit doit être éteint.
Le nettoyage et l'entretien ne doivent pas être effectués par des enfants sans surveillance. Ne l'essuyez pas avec une serviette humide ou du papier absorbant et ne le lavez pas avec de l'eau afin d'éviter tout risque de court-circuit. Utilisez un chiffon doux et sec pour nettoyer le produit. Utilisez un chiffon sec pour essuyer la surface. Ne nettoyez pas le produit avec de l'eau ou des produits corrosifs. N'utilisez pas d'alcool, de diluant, de benzène ou d'autres solvants pour nettoyer le produit. Évitez que de l'eau ou d'autres liquides ne pénètrent dans le produit. Ne pas exposer le produit à de grandes quantités d'eau. Conservez le produit dans un environnement sec. Couvrez-le pour éviter la poussière. Gardez le produit au sec. Pour maintenir la durée de vie de la batterie, on recommande de recharger l'appareil après utilisation. Assurez-vous de charger la batterie tous les 2 mois si le haut-parleur est laissé longtemps sans être utilisée. Il est recommandé de ne pas garder le haut-parleur près d'objets magnétiques (par exemple cartes bancaires) pour empêcher la démagnétisation de l'appareil.

PRÉCAUTIONS

N'ouvrez pas le produit pour quelque raison que ce soit. L'utilisateur est responsable de tout effet secondaire.
Les non-professionnels ne doivent pas démonter le produit, sous peine de provoquer des accidents graves dus à des chocs électriques ou à des courts-circuits. Le remplacement de tout composant doit être effectué par le revendeur ou par un service après-vente agréé.

CONSIGNES DE SÉCURITÉ IMPORTANTES



A pleine puissance, l'écoute prolongée de ce produit dans ses fonctions musicales peut endommager l'oreille de l'utilisateur. Nous vous conseillons d'éviter des niveaux de son trop forts Durant l'utilisation des casques d'écoute, et plus particulièrement sur de périodes prolongées. L'utilisation des casques d'écoute limite votre capacite a écouter les bruits autour de vous, quel que soit le volume du son. Veuillez donc utiliser avec précaution les casque d'écoute.

SERVICE APRÈS-VENTE

Veuillez contacter votre revendeur en cas de problème technique.

GARANTIE

Lisez attentivement toutes les instructions avant d'utiliser le produit. N'utilisez pas le produit s'il peut présenter un danger pour l'utilisateur et les personnes ou objets environnants. Veuillez contacter votre revendeur pour plus d'informations sur la garantie. Cette garantie ne s'applique pas aux produits ayant fait l'objet d'une mauvaise utilisation, d'une négligence, d'un fonctionnement accidentel ou anormal, et ne couvre pas l'affaiblissement naturel de la capacité. Veuillez-vous adresser à des personnes qualifiées et autorisées pour la réparation du produit. Une réparation non professionnelle peut entraîner des dysfonctionnements et des risques et annuler vos droits à la garantie.

ÉLIMINATION CORRECTE DU PRODUIT



Le produit ne doit pas être jeté avec les déchets ménagers, mais doit être remis à un centre de collecte approprié pour le recyclage. Une élimination et un recyclage appropriés contribuent à protéger les ressources naturelles, la santé humaine et l'environnement. Pour plus d'info sur l'élimination et le recyclage de ce produit, contactez votre municipalité locale, un service de traitement des déchets ou le magasin où vous avez acheté ce produit.

ÉLIMINATION CORRECTE DE LA BATTERIE



Les batteries ne doivent pas être éliminées avec d'autres déchets ménagers en fin de vie. Les produits avec batteries rechargeables intégrées doivent être déposés dans des points de collecte spécifiques ou retournés à votre revendeur. Veuillez éliminer les batteries usagées conformément aux réglementations locales.

DECLARATION DE CONFORMITE

Déclaration de conformité CE

Le fabricant soussigné / Représentant autorisé
Asia Kingston IND Limited
Address: 26/F., 77 Connaught Road Central, Hong Kong

Produit
Description: Haut-parleur
Marque: Red Bull Racing
Modèle: RB-SK220

Nous déclarons que le produit est conforme aux dispositions des directives européennes suivantes, y compris toutes les modifications applicables:
RED 2014/53/EU
ROHS 2011/65/EU et modification conformément à 2015/863/EU

Et que les normes harmonisées suivantes sont appliquées:
EN IEC 62368-1:2020+A11:2020

EN 62479:2010
EN 50663:2017
ETSI EN 301489-1
ETSI EN 301489-17
ETSI EN 300328

Lieu de la déclaration: Hong Kong
Date: Mai 2025
Signé au nom de Asia Kingston IND Limited
Nom du Responsable: Linda Pang

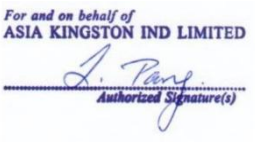

Les images figurant dans le présent mode d'emploi sont uniquement destinées à des fins d'illustration. Sou réserve de modification et d'erreur. La Société décline toute responsabilité en cas d'utilisation inappropriée du produit. La Société se réserve le droit d'apporter des modifications à la technologie, à l'équipement et au manuel d'utilisation sans préavis.

FABRIQUÉ EN CHINE

FABRIQUÉ PAR Asia Kingston, 26/F, 77 Connaught Road Central, Hong Kong
IMPORTÉ PAR J&P Italia Srl, Via Emilia all'Angelo 33/D, 42124 Reggio Emilia, Italy, info@jpitalia.com

⚠ ADVERTENCIAS

Lea atentamente y siga el manual del usuario antes de utilizar el producto.
Este producto no es un juguete. Se requiere la supervisión de un adulto para los menores.Este aparato puede ser utilizado por personas con capacidades físicas, sensoriales o mentales reducidas o con falta de experiencia y conocimientos si han recibido supervisión o instrucciones relativas al uso del aparato de forma segura y comprenden los peligros que conlleva.
Los niños no deben jugar con el aparato. Mantenga el producto fuera del alcance de los niños pequeños.
Manténgalo alejado de niños, y animales domésticos para evitar descargas eléctricas.
Antes de utilizarlo, asegúrese de que el producto está en buenas condiciones.
No desmonte, perfore, arañe ni dañe el producto.
Mantenga y almacene la unidad alejada de fuentes de calor y llamas abiertas.
Guarde la unidad en un lugar fresco y seco para evitar que la lluvia y el agua dañen el producto.
No sumerja el producto en agua.
NUNCA utilice el producto si la unidad, el cable o el enchufe están dañados.
Para evitar el riesgo de incendio, descarga eléctrica o lesiones personales, utilice SÓLO los accesorios suministrados.
Cuando no utilice el producto, desenchúfelo de la toma de corriente.
No trate nunca el producto como basura doméstica común, para evitar explosiones y contaminación. Elimine y recicle correctamente el producto de acuerdo con la normativa local sobre reciclaje y medio ambiente.
Apague el artículo inmediatamente en caso de mal funcionamiento y póngase en contacto con personal cualificado para su comprobación y reparación.
Cualquier operación de mantenimiento o reparación debe ser realizada únicamente por personal cualificado.

PARÁMETROS TÉCNICOS

Tensión	USB-C 5V⎓2A
Frecuencia	45Hz-18KHz
Potencia máxima	2x40W + 16W
Potencia RMS	2x20W + 8W
Batería	7.4V 4400mAh 32.56Wh Batería de litio
Tiempo de recarga	5h
Autonomía	2-3h
Funciones soportadas	TWS, TF, USB, AUX, Control remoto
Rango de frecuencia de conexión inalámbrica	2,4-2,48 GHz
Potencia radiada máxima (e.r.p.)	<100 mW/20 dBM

PANEL DE CONTROL

1. Para bajar el volumen (-).
2. Para subir el volumen (+).
3. Botón de modo / menú: Mantén presionado para cambiar entre los modos de funcionamiento: modo inalámbrico, modo tarjeta MicroSD, modo disco USB, modo AUX. Presiona brevemente para cambiar entre el control de volumen del micrófono, agudos, graves, eco.
4. EQ: cambiar entre los modos de ecualizador.
5. |<<: canción anterior.
6. >||: pulsación corta para reproducir/pausar música; manténgala pulsada para conectar TWS.
7. >>|: canción siguiente.
8. LED/ ⏻ : Presiona brevemente el botón para seleccionar el modo de luz LED. Mantén presionado el botón para apagar el altavoz.

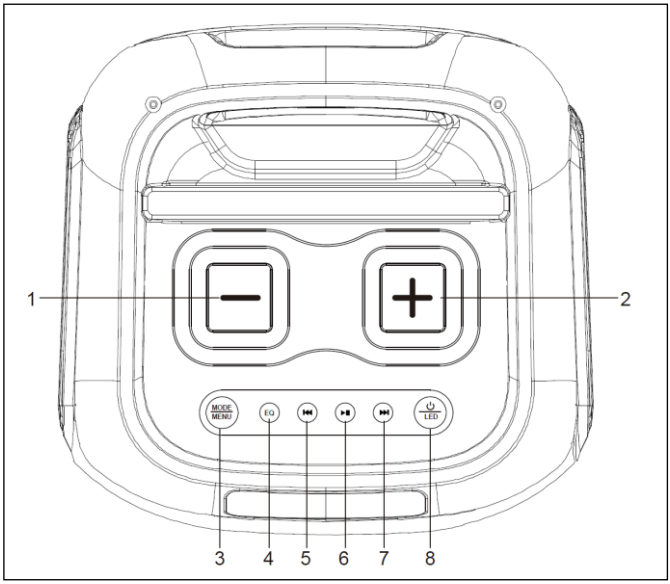

PANEL TRASERO

El panel trasero incluye:

- una ranura para tarjeta TF (ranura para tarjeta MicroSD).
- una entrada USB (puerto de carga tipo C, compatible con adaptador PD).
- una entrada AUX.
- una entrada para micrófono.
- una entrada DC 5V.

MANDO A DISTANCIA

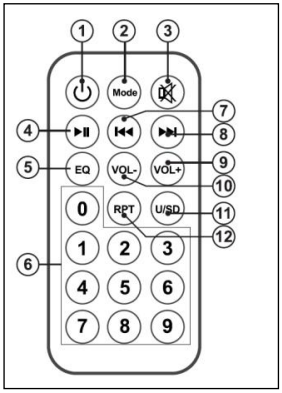

1. Interruptor de encendido/apagado.
2. Modo: Mantén presionado para cambiar entre los modos de funcionamiento: modo inalámbrico, modo tarjeta MicroSD, modo disco USB, modo AUX. Presiona brevemente para cambiar entre el control de volumen del micrófono, agudos, graves, eco.
3. MUTE: para silenciar.
4. >|| : pulsación corta para reproducir/pausar música; mantener pulsado para conectar TWS.
5. EQ: para ajustar las variantes del ecualizador.
6. 0-9: para seleccionar directamente una canción.
7. |<< : para seleccionar la canción anterior desde USB /MicroSD o vía wireless.
8. >>| : para seleccionar la canción siguiente desde USB /MicroSD o vía wireless.
9. VOL+: para subir el volumen.
10. VOL-: para bajar el volumen.
11. U/SD: para cambiar entre USB y tarjeta MicroSD.
12. RPT: para repetir una canción.

INSTRUCCIONES DE USO

Carga del altavoz

Para cargar la batería incorporada del altavoz, conecte el adaptador de corriente (no incluido) al puerto de carga. Use un adaptador DC 5V apropiado para evitar el sobrecalentamiento y los daños a la batería.

El icono de la batería parpadea mientras se carga y deja de parpadear cuando está completamente cargada.

El producto solo puede usarse cuando la batería está cargada y cuando está desconectado.

Conecta tu dispositivo

Encienda el producto y mantenga presionado el botón MODO para ingresar al modo inalámbrico.

Ponga su dispositivo (teléfono móvil, computadora, etc.) en modo de emparejamiento, busque dispositivos y seleccione **RB-SK220** cuando aparezca.

Después de que el dispositivo se haya emparejado exitosamente por primera vez, tomará aproximadamente 10 segundos para conectarse automáticamente al último dispositivo conectado en usos posteriores.

Nota: El producto solo puede conectarse a un dispositivo a la vez.

Función TWS

Puede activar la función TWS, que le permite emparejar dos altavoces juntos y obtener una reproducción de audio estéreo (los altavoces reproducirán el mismo audio al mismo tiempo). Para utilizar la función TWS, los dos altavoces deben estar a una distancia máxima de 5 metros entre sí. Encienda el producto e ingrese al modo inalámbrico. Asegúrese de que los dos altavoces no estén ya emparejados con otros dispositivos. Encienda los dos altavoces y seleccione el modo inalámbrico. Mantenga presionado el botón REPRODUCIR/PAUSAR. Habrá un sonido que notifica la búsqueda de TWS. Otro sonido confirmará el emparejamiento. Una vez emparejados, los altavoces se emparejarán automáticamente juntos cuando se enciendan al mismo tiempo.

Modo USB

Inserte un dispositivo USB en el puerto USB del altavoz.

Presione MODE para cambiar al modo USB (USB en pantalla).

Presione el botón REPRODUCIR/PAUSA para reproducir o pausar la músic.

Modo de entrada auxiliar (AUX)

Conecte un cable de audio de 3,5 mm a la entrada auxiliar de la unidad.

Presione MODE para cambiar al modo de entrada auxiliar (AUX en pantalla).

Utilice los controles de su dispositivo para seleccionar y reproducir el audio.

Tarjeta TF

Inserte una tarjeta SD para ingresar automáticamente al modo de tarjeta SD.

Alternativamente, presione MODE para cambiar al modo de tarjeta MicroSD (SD en pantalla).

Presione REPRODUCIR/PAUSA para reproducir o pausar la música.

MANTENIMIENTO Y ALMACENAMIENTO

En primer lugar, asegúrese de que el cable de carga no está enchufado. En segundo lugar, el producto debe estar apagado. La limpieza y el mantenimiento no deben ser realizados por niños sin supervisión.

No lo limpie con una toalla/papel húmedo ni lo lave con agua para evitar el peligro de cortocircuito. Utilice un paño suave y seco para limpiar el producto. No limpie el producto con agua o productos corrosivos. Utilice un paño seco para limpiar la superficie. No utilice alcohol, diluyente, benceno u otros disolventes para limpiar el producto. Evite que el agua u otros líquidos se filtren en el producto. No exponga el producto a grandes cantidades de agua. Guarde el producto en un entorno seco. Cúbralo para evitar el polvo. Mantenga el producto seco. Para mantener la duración de la batería al máximo, se recomienda recargar el altoparlante después de su uso. Si no se utiliza durante mucho tiempo, asegúrese de cargar la batería cada 2 meses.

Se recomienda no mantener el altavoz cerca de objetos magnéticos (es decir, tarjetas bancarias) para evitar la desmagnetización del dispositivo.

PRECAUCIONES

No abra el producto por ningún motivo. El usuario es responsable de cualquier efecto posterior.

Las personas no profesionales no deben desmontar el producto, ya que pueden producirse accidentes graves debido a descargas eléctricas o cortocircuitos. La sustitución de cualquier componente debe ser realizada por el vendedor o por oficinas de postventa autorizadas.

INSTRUCCIONES DE SEGURIDAD IMPORTANTES



Una exposición prolongada a música o sonidos con volume alto podría causarle daño en los oídos. Ademas, es mejor evitar los niveles de volumen muy altos al utilizar auriculares, especialmente durante periodos de tiempo prolongados. Utilizar auriculares limita su capacidad de escuchar ruidos a su alrededor, independientemente del volumen configurado.

Por favor, tenga cuidado cuando utilice estos auriculares.

SERVICIO POSTVENTA

Comuníquese con su distribuidor para cualquier problema técnico.

GARANTÍA

Lea cuidadosamente todas las instrucciones antes de usar el producto. No utilice el producto si esto pudiera causar peligro para el usuario y para las personas/objetos de alrededor. Comuníquese con su distribuidor para recibir más información sobre la garantía. Esta garantía no se aplicará a productos que hayan sido sometidos al uso inadecuado, la negligencia, condiciones de operación accidentales o anormales, y no cubre el desgaste natural de los mismos. Consulte a las personas cualificadas y autorizadas para la reparación del producto. Una reparación no profesional puede causar un mal funcionamiento y riesgos, por lo que se anularía los derechos de garantía.

ELIMINACIÓN CORRECTA DEL PRODUCTO



El producto no debe desecharse como residuos domésticos y debe entregarse en un centro de recogida adecuado para su reciclaje. Una eliminación y reciclaje adecuados ayudan a proteger los recursos naturales, la salud humana y el medio ambiente. Para obtener más información sobre la eliminación y reciclaje de este producto, contacta con tu municipio local, el servicio de eliminación de residuos o la tienda donde adquiriste este producto.

ELIMINACIÓN CORRECTA DE LA BATERÍA



Las baterías no deben desecharse junto con otros residuos domésticos al final de su vida útil. Desecha los productos con baterías recargables integradas en puntos de recogida especiales o devuélvelos a tu distribuidor. Desecha las baterías usadas de manera adecuada, siguiendo las normativas locales.

DECLARACIÓN DE CONFORMIDAD

Declaración de conformidad UE

Fabricante/ Representante autorizado
Asia Kingston IND Limited
Dirección: 26/F., 77 Connaught Road Central, Hong Kong

Producto
Descripción: altavoz
Marca: Red Bull Racing
Modelo: RB-SK220

Declaramos que el producto cumple las disposiciones de las siguientes directivas de la UE, incluidas todas las modificaciones aplicables:
RED 2014/53/EU (Directiva sobre equipos radioeléctricos)
ROHS 2011/65/EU y modificación según 2015/863/EU

Y se aplican las siguientes normas armonizadas:

EN IEC 62368-1:2020+A11:2020 (requisitos de seguridad) - RED
EN 62479:2010
EN 50663:2017
ETSI EN 301489-1 (compatibilidad electromagnética) – EMC
ETSI EN 301489-17 (compatibilidad electromagnética) - EMC
ETSI EN 300328 (equipos de transmisión de datos) - ERM

Lugar de la declaración: Hong Kong
Fecha: Mayo 2025
Firmado en representación de Asia Kingston IND Limited
Nombre del representante autorizado: Linda Pang

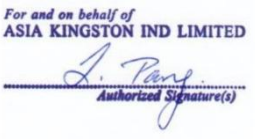

Las fotos de este manual del usuario son meramente ilustrativas. Nuestra empresa no se hace responsable del uso incorrecto del producto. Nuestra empresa se reserva el derecho a modificar el producto y el contenido de este manual sin previo aviso.

HECHO EN CHINA

PRODUCE: **Asia Kingston, 26/F, 77 Connaught Road Central, Hong Kong**
IMPORTA: J&P Italia Srl, Via Emilia all'Angelo 33/D, 42124 Reggio Emilia, Italy, info@jpitalia.com

⚠ WARNUNGEN

Lesen Sie die Bedienungsanleitung vor dem Gebrauch sorgfältig durch und befolgen Sie sie.
Dieses Produkt ist kein Spielzeug. Minderjährige müssen von Erwachsenen beaufsichtigt werden. Dieses Gerät kann von Personen mit eingeschränkten körperlichen, sensorischen oder geistigen Fähigkeiten oder mangelnder Erfahrung und Kenntnis verwendet werden, wenn sie beaufsichtigt werden oder Anweisungen zur sicheren Verwendung des Geräts erhalten haben und die damit verbundenen Gefahren verstehen. Kinder dürfen nicht mit dem Gerät spielen. Bewahren Sie das Produkt außerhalb der Reichweite von Kleinkindern auf. Halten Sie es von Kindern, und Haustieren fern, um einen elektrischen Schlag zu vermeiden. Vergewissern Sie sich vor dem Gebrauch, dass sich das Gerät in einem guten Zustand befindet. Zerlegen Sie das Gerät nicht, durchbohren Sie es nicht, zerkratzen Sie es nicht und beschädigen Sie es nicht. Bewahren Sie das Gerät fern von Wärmequellen und offenen Flammen auf. Bewahren Sie das Gerät an einem kühlen und trockenen Ort auf, um zu verhindern, dass Regen und Wasser das Gerät beschädigen. Tauchen Sie das Gerät nicht in Wasser ein. Verwenden Sie das Gerät NIEMALS, wenn das Gerät, das Kabel oder der Stecker beschädigt ist. Um das Risiko eines Brandes, eines elektrischen Schlages oder von Verletzungen zu vermeiden, verwenden Sie NUR das mitgelieferte Zubehör. Wenn Sie das Gerät nicht benutzen, ziehen Sie bitte den Netzstecker aus der Steckdose. Behandeln Sie das Produkt niemals wie gewöhnlichen Hausmüll, um Explosionen und Umweltverschmutzung zu vermeiden. Entsorgen und recyceln Sie das Gerät entsprechend den örtlichen Recycling- und Umweltvorschriften. Schalten Sie das Gerät im Falle einer Fehlfunktion sofort aus und wenden Sie sich zur Überprüfung und Reparatur an qualifiziertes Personal.
Jegliche Wartung oder Reparatur sollte nur von qualifiziertem Personal durchgeführt werden.

TECHNISCHE PARAMETERN

Eingang	USB-C 5V⎓2A
Frequenz	45Hz-18KHz
Maximale Leistung	2x40W + 16W
RMS Leistung	2x20W + 8W
Akku	7.4V 4400mAh 32.56Wh Lithium-Batterie
Aufladezeit	5h
Betriebszeit	2-3h
Unterstützten Funktionen	TWS, TF, USB, AUX, Fernbedienung
Frequenzbereich der drahtlosen Verbindung	2,4-2,48 GHz
Maximale äquivalente Strahlungsleistung (e.r.p.)	<100 mW/20 dBm

BEDIENFELD

1. Um die Lautstärke zu verringern (-).
2. Zum Erhöhen der Lautstärke (+).
3. Modus / Menü: Lange drücken, um zwischen Betriebsmodi zu wechseln: drahtloser Modus, MicroSD-Kartenmodus, USB-Modus, AUX-Modus. Kurz drücken, um zwischen Mikrofon-Lautstärkeregelung, Höhen, Bässe, Echo zu wechseln.
4. EQ: Umschalten zwischen den EQ-Modi.
5. |<<: vorheriger Titel.
6. >||: kurzes Drücken zum Abspielen/Pausieren von Musik; gedrückt halten, um TWS zu verbinden.
7. >>|: nächster Titel.
8. LED \⏻: Kurz drücken, um den LED-Lichtmodus auszuwählen. Lange drücken, um den Lautsprecher auszuschalten.

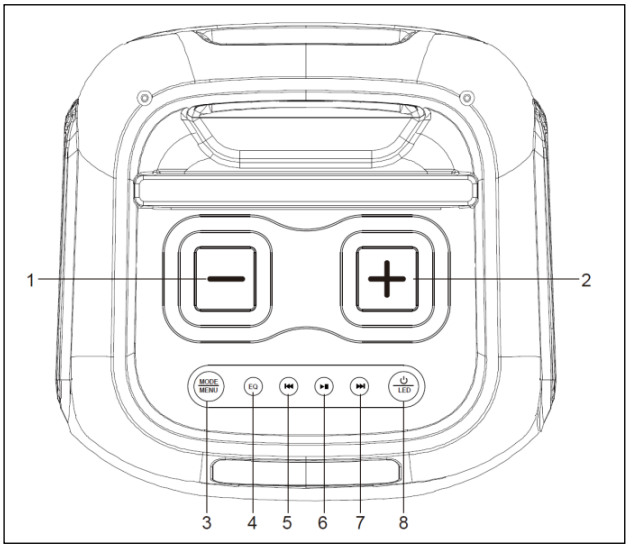

RÜCKSEITE

Die Rückseite enthält:
- einen TF-Kartensteckplatz (MicroSD-Kartensteckplatz).
- einen USB-Eingang (Type-C-Ladeanschluss, PD-Adapter unterstützt).
- einen AUX-Eingang.

• einen Mikrofoneingang.
• einen DC 5V-Eingang.

FERNBEDIENUNG

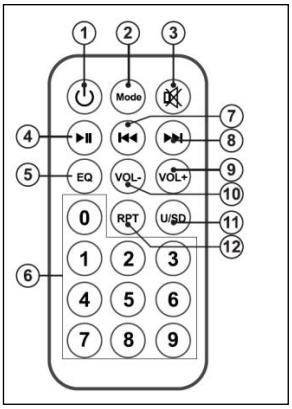

1. Ein/Aus-Schalter.
2. Modus: Lange drücken, um zwischen Betriebsmodi zu wechseln: drahtloser Modus, MicroSD-Kartenmodus, USB-Modus, AUX-Modus. Kurz drücken, um zwischen Mikrofon-Lautstärkeregelung, Höhen, Bässe, Echo zu wechseln.
3. MUTE: zum Stummschalten.
4. >|| : kurz drücken, um Musik abzuspielen/anzuhalten; drücken und halten, um TWS zu verbinden.
5. EQ: zum Einstellen der Equalizer-Varianten.
6. 0-9: zur direkten Auswahl eines Titels.
7. |<< : Zum Auswählen des vorherigen Titels von USB /MicroSD oder über wireless.
8. >>| : zum Auswählen des nächsten Titels über USB/MicroSD oder wireless.
9. VOL+: zum Erhöhen der Lautstärke.
10. VOL-: zum Verringern der Lautstärke.
11. U/SD: Zum Umschalten zwischen USB und MicroSD-Karte.
12. RPT: zum Wiederholen eines Titels.

GEBRAUCHSANWEISUNG

Aufladen des Lautsprechers

Um die eingebaute Batterie des Lautsprechers aufzuladen, schließen Sie den Netzadapter (nicht mitgeliefert) an den Ladeanschluss an. Verwenden Sie einen geeigneten DC 5V-Adapter, um Überhitzung und Schäden an der Batterie zu vermeiden. Das Batteriesymbol blinkt während des Ladevorgangs und hört auf zu blinken, wenn es vollständig geladen ist. Das Produkt kann nur verwendet werden, wenn die Batterie geladen und das Gerät nicht angeschlossen ist.

Verbinden Sie Ihr Gerät

Schalten Sie das Produkt ein und halten Sie die MODE-Taste gedrückt, um den drahtlosen Modus zu aktivieren.
Versetzen Sie Ihr Gerät (Mobiltelefon, Computer usw.) in den Koppelungsmodus, suchen Sie nach Geräten und wählen Sie **RB-SK220** aus, wenn es angezeigt wird. Nachdem das Gerät beim ersten Mal erfolgreich gekoppelt wurde, dauert es etwa 10 Sekunden, bis es bei den folgenden Verwendungen automatisch eine Verbindung zum zuletzt verbundenen Gerät herstellt. Hinweis: Das Produkt kann jeweils nur mit einem Gerät verbunden werden.

TWS-Funktion

Sie können die TWS-Funktion aktivieren, mit der Sie zwei Lautsprecher miteinander koppeln und eine Stereo-Audiowiedergabe erzielen können (die Lautsprecher geben gleichzeitig denselben Ton wieder).
Um die TWS-Funktion zu verwenden, müssen die beiden Lautsprecher einen maximalen Abstand von 5 Metern zueinander haben. Schalten Sie das Produkt ein und aktivieren Sie den drahtlosen Modus. Stellen Sie sicher, dass die beiden Lautsprecher nicht bereits mit anderen Geräten gekoppelt sind. Schalten Sie die beiden Lautsprecher ein und wählen Sie den drahtlosen Modus. Halten Sie die Taste WIEDERGABE/PAUSE gedrückt. Es ertönt ein Ton, der die TWS-Suche signalisiert. Ein weiterer Ton bestätigt die Kopplung. Sobald sie gekoppelt sind, verbinden sich die Lautsprecher automatisch miteinander, wenn sie gleichzeitig eingeschaltet werden.

USB-Modus

Stecken Sie ein USB-Gerät in den USB-Anschluss des Lautsprechers.
Drücken Sie MODE, um in den USB-Modus zu wechseln (USB wird auf dem Display angezeigt).
Drücken Sie die Taste WIEDERGABE/PAUSE, um die Musik abzuspielen oder zu pausieren.

Auxiliary-Eingang (AUX) Modus

Schließen Sie ein 3,5-mm-Audiokabel an den AUX-Eingang des Geräts an.
Drücken Sie MODE, um in den AUX-Eingangsmodus zu wechseln (AUX wird auf dem Display angezeigt).
Verwenden Sie die Steuerung Ihres Geräts, um Audio auszuwählen und abzuspielen.

TF-Karte

Setzen Sie eine SD-Karte ein, um automatisch in den SD-Karten-Modus zu wechseln.
Alternativ drücken Sie MODE, um in den MicroSD-Karten-Modus zu wechseln (SD auf dem Display).
Drücken Sie PLAY/PAUSE, um die Musik abzuspielen oder anzuhalten.

WARTUNG UND LAGERUNG

Vergewissern Sie sich zunächst, dass das Ladekabel nicht eingesteckt ist. Zweitens muss das Gerät ausgeschaltet sein. Die Reinigung und Wartung des Geräts darf nicht von Kindern ohne Aufsicht durchgeführt werden. Wischen Sie es nicht mit einem nassen Handtuch/Papiertuch ab und waschen Sie es nicht mit Wasser, um die Gefahr eines Kurzschlusses zu vermeiden. Verwenden Sie ein weiches, trockenes Tuch, um das Gerät zu reinigen. Verwenden Sie ein trockenes Tuch zum Abwischen der Oberfläche. Reinigen Sie das Gerät nicht mit Wasser oder ätzenden Mitteln. Verwenden Sie keinen Alkohol,

Verdünner, Benzol oder andere Lösungsmittel zum Abwischen des Geräts. Vermeiden Sie, dass Wasser oder andere Flüssigkeiten in das Produkt eindringen. Setzen Sie das Produkt keinen großen Mengen Wasser aus. Lagern Sie das Produkt in einer trockenen Umgebung. Decken Sie es ab, um Staub zu vermeiden. Halten Sie das Produkt trocken. Um die Akkulaufzeit optimal zu erhalten, wird empfohlen, das Gerät nach dem Gebrauch wieder aufzuladen. Wenn Sie den Akku längere Zeit nicht verwenden, laden Sie ihn unbedingt alle 2 Monate auf. Es wird empfohlen, den Lautsprecher nicht in der Nähe magnetischer Gegenstände (z. B. Bankkarten) aufzubewahren, um eine Entmagnetisierung des Geräts zu verhindern.

VORSICHTEN

Öffnen Sie das Gerät auf keinen Fall. Der Benutzer ist für alle Folgen verantwortlich. Laien dürfen das Gerät nicht zerlegen, da sonst schwere Unfälle durch Stromschlag oder Kurzschluss verursacht werden können. Der Austausch von Bauteilen sollte vom Händler oder einer autorisierten Kundendienststelle vorgenommen werden.

WICHTIGE SICHERHEITSANWEISUNGEN



Die Beschallung mit lauter Musik oder Geräuschen über einen längeren Zeitraum kann Hörschäden verursachen. Beim Einsatz Kopfhörer ist es am besten, große Lautstarken zu vermeiden, insbesondere über längere Zeiträume.
Das Verwenden die Kopfhörer schränkt Ihre Fähigkeit, Gerausche um Sie herum zu hören, unabhängig von der Kopfhörerlautstarke, ein. Seine Sie bitte vorsichtig beim Gebrauch des Kopfhörers.

KUNDENDIENST

Bitte wenden Sie sich bei technischen Problemen an Ihren Händler.

GARANTIE

Lesen Sie alle Anweisungen sorgfältig durch, bevor Sie das Produkt verwenden. Benutzen Sie das Produkt nicht, wenn dies eine Gefahr für den Benutzer und Personen/Sachen in der Umgebung darstellen könnte. Bitte wenden Sie sich an Ihren Händler, um weitere Informationen zur Garantie zu erhalten. Diese Garantie gilt nicht für Produkte, die unsachgemäßem Gebrauch, Fahrlässigkeit, zufälligen oder abnormalen Betriebsbedingungen ausgesetzt waren, und deckt nicht den natürlichen Kapazitätsabfall ab. Bitte wenden Sie sich für die Reparatur des Produkts an qualifizierte und autorisierte Personen. Eine nicht fachmännische Reparatur kann zu Fehlfunktionen und Risiken führen und Ihre Garantieansprüche verfallen lassen.

KORREKTE ENTSORGUNG DES PRODUKTS



Das Produkt darf nicht als Haushaltsmüll entsorgt werden und sollte zu einer geeigneten Sammelstelle für Recycling gebracht werden. Eine ordnungsgemäße Entsorgung und Wiederverwertung helfen, natürliche Ressourcen, die menschliche Gesundheit und die Umwelt zu schützen. Für weitere Informationen zur Entsorgung und zum Recycling dieses Produkts wenden Sie sich bitte an Ihre örtliche Gemeinde, den Entsorgungsdienst oder das Geschäft, in dem Sie dieses Produkt gekauft haben.

KORREKTE ENTSORGUNG DER BATTERIE



Batterien dürfen am Ende ihrer Lebensdauer nicht zusammen mit anderem Haushaltsmüll entsorgt werden. Produkte mit eingebauten wiederaufladbaren Batterien sollten an spezielle Sammelstellen gebracht oder an Ihren Händler zurückgegeben werden. Bitte entsorgen Sie gebrauchte Batterien ordnungsgemäß gemäß den lokalen Vorschriften.

KONFORMITÄTSERKLÄRUNG

CE-Konformitätserklärung

Hersteller / Bevollmächtigter Vertreter
Asia Kingston IND Limited
Adresse: 26/F., 77 Connaught Road Central, Hong Kong

Produkt
Beschreibung: Lautsprecher
Marke: Red Bull Racing
Produktname: RB-SK220

Wir erklären, dass das Produkt den Bestimmungen der folgenden EU-Richtlinien einschließlich aller anwendbaren Änderungen entspricht:
RED 2014/53/EU
ROHS 2011/65/EU und Änderung gemäß Richtlinie 2015/863/EU

Und dass die folgenden harmonisierten Normen angewendet werden:
EN IEC 62368-1:2020+A11:2020 (Sicherheitsanforderungen) - RED
EN 62479:2010 (Grundlegende Einschränkungen im Zusammenhang mit der Exposition gegenüber elektromagnetischen Feldern)
EN 50663:2017 (Beschränkungen im Zusammenhang mit der Exposition gegenüber elektromagnetischen Feldern)

ETSI EN 301489-1 (Elektromagnetische Verträglichkeit) – EMC
ETSI EN 301489-17 (Elektromagnetische Verträglichkeit) - EMC
ETSI EN 300328 (Datenübertragungsgeräte) - ERM

Erklärungsort: Hong Kong
Datum: Mai 2025
Unterschrieben im Auftrag von Asia Kingston IND Limited
Name des autorisierten Vertreters: Linda Pang

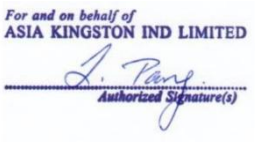

Die Abbildungen in diesem Benutzerhandbuch dienen nur zu Illustrationszwecken. Unser Unternehmen ist nicht verantwortlich für den unsachgemäßen Gebrauch des Produkts. Unser Unternehmen behält sich das Recht vor, das Produkt und den Inhalt dieses Handbuchs ohne vorherige Ankündigung zu ändern.

IN CHINA HERGESTELLT

HERGESTELLT VON Asia Kingston, 26/F, 77 Connaught Road Central, Hong Kong
IMPORT DURCH J&P Italia Srl, Via Emilia all'Angelo 33/D, 42124 Reggio Emilia, Italy, info@jpitalia.com

⚠ AVISOS

Leia atentamente e siga o manual do utilizador antes de o utilizar.

Este produto não é um brinquedo. É necessária a supervisão de um adulto para os menores. Este aparelho pode ser utilizado por pessoas com capacidades físicas, sensoriais ou mentais reduzidas ou com falta de experiência e conhecimentos, desde que tenham recebido supervisão ou instruções relativas à utilização do aparelho de forma segura e compreendam os perigos envolvidos. As crianças não devem brincar com o aparelho. Manter o produto fora do alcance de crianças pequenas. Manter afastado de crianças, e animais de estimação para evitar choques eléctricos. Antes de utilizar, certifique-se de que o produto está em boas condições. Não desmontar, furar, riscar, furar ou danificar o produto. Manter e guardar a unidade longe de fontes de calor e de chamas abertas. Guardar a unidade num local fresco e seco para evitar que a chuva e a água danifiquem o produto. Não mergulhe o produto em água. NUNCA utilize o produto se a unidade, o cabo ou a ficha estiverem danificados. Para evitar o risco de incêndio, choque elétrico ou ferimentos pessoais, utilize APENAS os acessórios fornecidos. Quando não estiver a ser utilizado, desligue a ficha de alimentação da tomada do produto. Nunca trate o produto como lixo doméstico comum, para evitar explosão e poluição. Eliminar e reciclar corretamente o produto de acordo com a regulamentação local em matéria de reciclagem e ambiente. Desligue imediatamente o produto em caso de avaria e contacte pessoal qualificado para verificação e reparação.

Qualquer manutenção ou reparação deve ser efectuada apenas por pessoal qualificado.

PARÂMETROS TÉCNICOS

Tensão	USB-C 5V⎓2A
Frequência	45Hz-18KHz
Potência máxima	2x40W + 16W
Potência RMS	2x20W + 8W
Batería	7.4V 4400mAh 32.56Wh Bateria de lítio
Tempo de carga	5h
Autonomia	2-3h
Funções suportadas	TWS, TF, USB, AUX, Controle remoto
Faixa de frequência de conexão sem fio	2,4-2,48 GHz
Potência radiada máxima (e.r.p.)	<100 mW/20 dBm

PAINEL DE CONTROLO

1. Para baixar o volume (-).
2. Para aumentar o volume (+).
3. Modo / Menu: Pressione e segure para alternar entre os modos de operação: modo sem fio, modo MicroSD, modo disco USB, modo AUX. Pressione brevemente para alternar entre o controle de volume do microfone, agudos, graves e eco.
4. EQ: alternar entre os modos EQ.
5. |<< : canção anterior.
6. >|| : premir brevemente para reproduzir/pausar música; premir e manter premido para ligar o TWS.
7. >>| : música seguinte.
8. LED ⏻ : premir brevemente LED para selecionar o modo de luz LED. Premir e manter premido para desligar o altifalante.

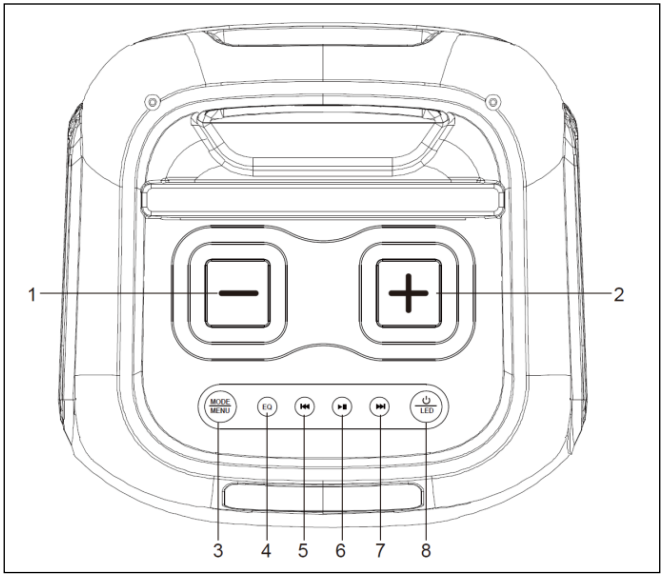

PAINEL TRASEIRO

O painel traseiro inclui:

- um slot para cartão TF (slot para cartão MicroSD).
- uma entrada USB (porta de carregamento tipo C, compatível com adaptador PD).

• uma entrada AUX.
• uma entrada para microfone.
• uma entrada DC 5V.

CONTROLO REMOTO

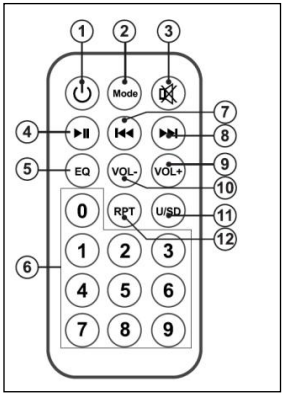

1. Interruptor de ligar/desligar.
2. Modo: Pressione e segure para alternar entre os modos de operação: modo sem fio, modo MicroSD, modo disco USB, modo AUX. Pressione brevemente para alternar entre o controle de volume do microfone, agudos, graves e eco.
3. MUTE: para silenciar.
4. >|| : Premir brevemente para reproduzir/pausar música; premir e manter premido para ligar o TWS.
5. EQ: para definir as variantes do equalizador.
6. 0-9: para selecionar diretamente uma música.
7. |<< : para selecionar a música anterior a partir de USB /MicroSD ou via wireless.
8. >>| : para selecionar a canção seguinte a partir de USB /MicroSD ou via wireless.
9. VOL+: para aumentar o volume.
10. VOL-: para baixar o volume.
11. U/SD: para alternar entre USB e cartão MicroSD.
12. RPT: para repetir uma música.

INSTRUÇÕES DE UTILIZAÇÃO

Carregar o altifalante

Para carregar a bateria interna do alto-falante, conecte o adaptador de energia (não fornecido) à porta de carregamento. Use um adaptador DC 5V apropriado para evitar o superaquecimento e danos à bateria.
O ícone da bateria pisca durante o carregamento e para de piscar quando está completamente carregada.
O produto só pode ser usado quando a bateria estiver carregada e quando estiver desconectado.

Conecte o seu dispositivo

Ligue o produto e pressione e segure o botão MODE para entrar no modo sem fio. Coloque seu dispositivo (telefone celular, computador, etc.) no modo de emparelhamento, procure dispositivos e selecione **RB-SK220** quando aparecer. Depois que o dispositivo for emparelhado com sucesso pela primeira vez, levará cerca de 10 segundos para conectar automaticamente ao último dispositivo conectado nos usos subsequentes.
Nota: O produto pode se conectar a apenas um dispositivo por vez.

Função TWS

Você pode ativar a função TWS, que permite emparelhar dois alto-falantes juntos e obter reprodução de áudio estéreo (os alto-falantes reproduzirão o mesmo áudio ao mesmo tempo). Para utilizar a função TWS, os dois alto-falantes devem estar a uma distância máxima de 5 metros um do outro. Ligue o produto e entre no modo sem fio. Certifique-se de que os dois alto-falantes não estejam já emparelhados com outros dispositivos. Ligue os dois alto-falantes e selecione o modo sem fio. Pressione e segure o botão REPRODUZIR/PAUSAR. Um som notificará a busca pelo TWS. Outro som confirmará o emparelhamento. Uma vez emparelhados, os alto-falantes se conectarão automaticamente juntos ao serem ligados ao mesmo tempo.

Modo USB

Insira um dispositivo USB na porta USB do alto-falante.
Pressione MODE para mudar para o modo USB (USB será exibido na tela).
Pressione o botão REPRODUZIR/PAUSAR para tocar ou pausar a música.

Modo de entrada auxiliar (AUX)

Conecte um cabo de áudio de 3,5 mm à entrada auxiliar da unidade.
Pressione MODE para mudar para o modo de entrada auxiliar (AUX será exibido na tela).
Use os controles do seu dispositivo para selecionar e reproduzir o áudio.

Cartão TF

Insira um cartão SD para entrar automaticamente no modo cartão SD.
Alternativamente, pressione MODE para mudar para o modo cartão MicroSD (SD na tela).
Pressione PLAY/PAUSE para reproduzir ou pausar a música.

MANUTENÇÃO E ARMAZENAMENTO

Em primeiro lugar, certifique-se de que o cabo de carregamento não está ligado à tomada.
Em segundo lugar, o produto deve ser desligado. A limpeza e a manutenção pelo utilizador não devem ser efectuadas por crianças sem supervisão. Não o limpe com uma toalha molhada/toalha de papel nem o lave com água para evitar o perigo de curto-circuito. Utilize um pano macio e seco para limpar o produto. Utilize um pano seco para limpar a superfície. Não limpe o produto com água ou produtos corrosivos. Não utilize álcool, diluente, benzeno ou outros solventes para limpar o

produto. Evite a infiltração de água ou outros líquidos no produto. Não exponha o produto a grandes quantidades de água. Armazene o produto num ambiente seco. Cubra-o para evitar o pó. Manter o produto seco. Para manter a melhor vida útil da bateria, é recomendável recarregar o dispositivo após o uso. Se não for utilizado por um longo período, certifique-se de carregar a bateria a cada 2 meses.

Recomenda-se não manter o alto-falante próximo a itens magnéticos (ou seja, cartões bancários) para evitar a desmagnetização do dispositivo.

CUIDADOS

Não abrir o produto por qualquer motivo. O utilizador é responsável por qualquer efeito secundário. Os não profissionais não devem desmontar o produto, caso contrário podem ocorrer acidentes graves devido a choque elétrico ou curto-circuito. A substituição de qualquer componente deve ser efectuada pelo retalhista ou por um serviço pós-venda autorizado.

INSTRUÇÕES DE SEGURANÇA IMPORTANTES



A exposição a longo prazo a música ou sons altos poderá causar danos á audição.

É melhor evitar níveis de volume elevados quando usar estes auricolares, especialmente durante períodos prolongados.

Usar auriculares limita a sua capacidade de ouvir ruídos à sua volta, independentemente do volue de audição. Por favor, tenha cuidado quando usar estes auricolares.

SERVIÇO PÓS-VENDA

Para qualquer problema técnico, contacte o seu revendedor.

GARANTIA

Leia cuidadosamente todas as instruções antes de utilizar o produto. Não utilize o produto se isso puder causar perigo para o utilizador e para as pessoas/coisas à sua volta. Contacte o seu revendedor para obter mais informações sobre a garantia. Esta garantia não se aplica a quaisquer produtos que tenham sido sujeitos a utilização incorrecta, negligência, condições de funcionamento acidentais ou anormais, e não cobre a perda natural de capacidade. A reparação do produto deve ser efectuada por pessoal qualificado e autorizado. Uma reparação não profissional pode causar avarias e riscos e anular os seus direitos de garantia.

ELIMINAÇÃO CORRETA DO PRODUTO



O produto não deve ser descartado como lixo doméstico e deve ser entregue em um ponto de coleta apropriado para reciclagem. O descarte e a reciclagem corretos ajudam a proteger os recursos naturais, a saúde humana e o meio ambiente. Para mais informações sobre o descarte e a reciclagem deste produto, entre em contato com sua prefeitura local, serviço de descarte ou a loja onde você comprou este produto.

ELIMINAÇÃO CORRETA DA BATERIA



As baterias não devem ser descartadas junto com outros resíduos domésticos ao final de sua vida útil. Produtos com baterias recarregáveis embutidas devem ser descartados em pontos de coleta específicos ou devolvidos ao revendedor. Por favor, descarte as baterias usadas corretamente, seguindo as regulamentações locais.

DECLARAÇÃO DE CONFORMIDADE

Declaração de conformidade CE

Fabricante/ Representante autorizado
Asia Kingston IND Limited
Endereço: 26/F., 77 Connaught Road Central, Hong Kong

Produto
Descrição: altifalante
Marca: Red Bull Racing
Modelo: RB-SK220

Declaramos que o produto está em conformidade com as disposições das seguintes diretivas da UE, incluindo todas as alterações aplicáveis:
RED 2014/53/EU
ROHS 2011/65/EU e alterações em conformidade com 2015/863/EU

E são aplicadas as seguintes normas harmonizadas:
EN IEC 62368-1:2020+A11:2020 (requisitos de segurança) - RED
EN 62479:2010 (basic restrictions related to exposure to electromagnetic fields)
EN 50663:2017 (restrictions related to exposure to electromagnetic fields)
ETSI EN 301489-1 (compatibilidade eletromagnética) – EMC
ETSI EN 301489-17 (compatibilidade eletromagnética) - EMC
ETSI EN 300328 (equipamentos de transmissão de dados) - ERM

Lugar da declaração: Hong Kong
Data: Maio 2025

Assinado em nome de Asia Kingston IND Limited
Nome do representante autorizado: Linda Pang

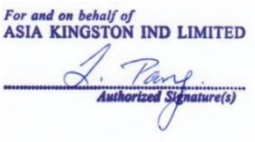

As imagens contidas neste manual do utilizador são apenas para fins ilustrativos. A nossa Empresa não é responsável pela utilização indevida do produto. A nossa Empresa reserva-se o direito de modificar o produto e o conteúdo deste manual sem aviso prévio.

FABRICADO NA CHINA

FABRICADO POR Asia Kingston, 26/F, 77 Connaught Road Central, Hong Kong
IMPORTADO POR J&P Italia Srl, Via Emilia all'Angelo 33/D, 42124 Reggio Emilia, Italy, info@jpitalia.com

⚠ ATTENZIONE

Si prega di leggere e seguire attentamente il manuale delle istruzioni prima dell'uso.
Questo prodotto non è un giocattolo. Per i minori è necessaria la supervisione di un adulto. Questo apparecchio non può essere utilizzato da persone con ridotte capacità fisiche, sensoriali o mentali, o prive della necessaria esperienza e perizia, a meno che non siano istruite sull'uso sicuro dell'apparecchio e sui rischi coinvolti, e costantemente supervisionate da un tutore responsabile per la loro sicurezza. I bambini non devono giocare con l'apparecchio. Tenere fuori dalla portata di bambini, o animali domestici per evitare possibili scosse elettriche.
Prima dell'uso, verificare che il prodotto sia integro e non presenti nessun tipo di danno. Non smontare, forare, graffiare, perforare o danneggiare il prodotto. Tenere lontano da fonti di calore, scintille e fiamme libere. Conservare l'unità in un luogo fresco e asciutto per evitare che pioggia e acqua danneggino il prodotto. Non immergere il prodotto in acqua. Non utilizzare MAI il prodotto se l'unità, il cavo o la spina sono danneggiati. Per scongiurare il rischio di incendi, scosse elettriche o lesioni personali utilizzare ESCLUSIVAMENTE gli accessori forniti.
Quando non in uso, scollegare la spina di alimentazione dalla presa del prodotto.
Non trattare il prodotto come comune rifiuto domestico, per evitare esplosioni e inquinamento. Smaltire e riciclare correttamente il prodotto secondo le normative locali in materia di riciclaggio e ambiente.
Spegnere immediatamente l'unità in caso di malfunzionamento e contattare personale qualificato. Qualsiasi riparazione o manutenzione deve essere eseguita solo da personale qualificato.

PARAMETRI TECNICI

Tensione	USB-C 5V⎓2A
Frequenza	45Hz-18KHz
Potenza massima	2x40W + 16W
Potenza RMS	2x20W + 8W
Batteria	7.4V 4400mAh 32.56Wh litio
Tempo di ricarica	5h
Autonomia	2-3h
Funzioni supportate	TWS, TF, USB, AUX, telecomando
Intervallo di frequenza di connessione wireless	2,4-2,48 GHz
Potenza irradiata massima (e.r.p.)	<100 mW/20 dBm

PANNELLO DI CONTROLLO

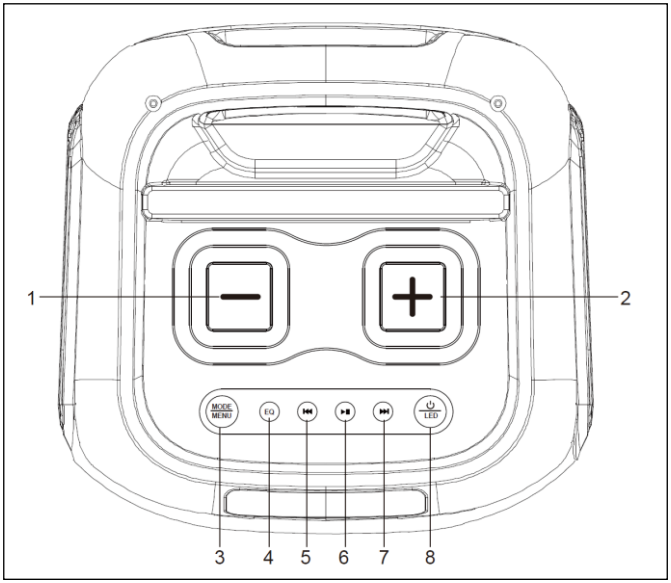

1. Per abbassare il volume (-).
2. Per alzare il volume (+).
3. Mode / Menu: Premere a lungo per passare tra le modalità operative: modalità wireless, modalità MicroSD, modalità disco U, modalità AUX. Premere brevemente per passare al controllo del volume del microfono, degli Alti, dei Bassi e dell'Eco.
4. EQ: per regolare l'equalizzatore.
5. |<< : : per tornare al brano precedente.
6. >|| : premere brevemente per riprodurre o mettere in pausa l'audio; tenere premuto per connettere il TWS.
7. >>| : per passare al brano successivo.
8. LED \ ⏻: Premere brevemente il pulsante per selezionare la modalità luce LED. Premere e tenere premuto il pulsante per spegnere l'altoparlante.

PANNELLO DI CONTROLLO POSTERIORE

Il pannello posteriore include:
• uno slot per schede TF (slot per schede MicroSD).

• un ingresso USB (porta di ricarica di tipo C, supporta adattatore PD).
• un ingresso AUX.
• un ingresso per microfono.
• un ingresso DC 5V.

TELECOMANDO

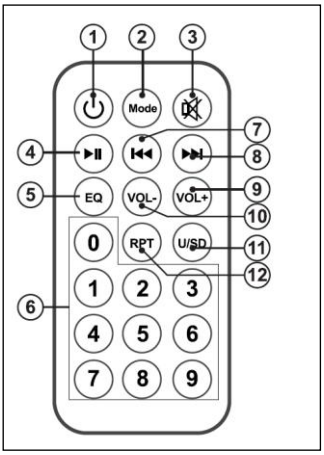

1. Pulsante di accensione/ spegnimento.
2. Mode: Premere a lungo per passare tra le modalità operative: modalità wireless, modalità MicroSD, modalità disco U, modalità AUX. Premere brevemente per passare al controllo del volume del microfono, degli Alti, dei Bassi e dell'Eco.
3. MUTE: per silenziare.
4. >|| : premere brevemente per riprodurre o mettere in pausa l'audio; tenere premuto per connettere il TWS.
5. EQ: per regolare l'equalizzatore.
6. 0-9: per selezionare un brano.
7. |<< : per tornare al brano precedente dalla scheda USB /MicroSD o via wireless.
8 >>| : per passare al brano successive dalla scheda USB/MicroSD o via wireless.
9. VOL+: per alzare il volume.
10. VOL-: per abbassare il volume.
11. U/SD: per passare da USB a MicroSD e viceversa.
12. RPT: per riascoltare un brano.

ISTRUZIONI PER L'USO

Ricarica della batteria

Per caricare la batteria integrata dell'altoparlante, collegare l'adattatore di alimentazione (non fornito) alla porta di ricarica. Utilizzare un adattatore DC 5V appropriato per evitare il surriscaldamento e i danni alla batteria.
L'indicatore della batteria lampeggia durante la carica e si spegne quando la batteria è completamente carica.
Il prodotto può essere utilizzato solo quando la batteria è carica e quando è scollegato.

Connettere il proprio dispositivo

Accendere il prodotto e tenere premuto il pulsante MODE per accedere alla modalità wireless.
Mettere il proprio dispositivo (telefono cellulare, computer, ecc.) in modalità di accoppiamento, cercare i dispositivi e selezionare **RB-SK220** quando appare.
Dopo che il dispositivo è stato accoppiato con successo per la prima volta, ci vorranno circa 10 secondi per connettersi automaticamente all'ultimo dispositivo connesso negli utilizzi successivi.
Nota: Il prodotto può connettersi a un solo dispositivo alla volta.

TWS

È possibile attivare la funzione TWS che consente di accoppiare due altoparlanti insieme e ottenere una riproduzione audio stereo (gli altoparlanti riprodurranno lo stesso audio contemporaneamente).
Per utilizzare la funzione TWS, i due altoparlanti devono trovarsi a una distanza massima di 5 metri l'uno dall'altro.
Accendere il prodotto ed entrare in modalità wireless. Assicurarsi che i due altoparlanti non siano già accoppiati con altri dispositivi. Accendere i due altoparlanti e selezionare la modalità wireless. Tenere premuto il pulsante PLAY/PAUSE. Si sentirà un suono che notifica la ricerca TWS. Un altro suono confermerà l'accoppiamento.
Una volta accoppiati, gli altoparlanti si connetteranno automaticamente insieme se accesi contemporaneamente.

USB

Inserire un dispositivo USB nella porta USB dell'altoparlante.
Premere il pulsante MODE per passare alla modalità USB (USB sul display).
Premere il pulsante PLAY/PAUSE per riprodurre o mettere in pausa la musica.

AUX

Collegare un cavo audio da 3,5 mm all'ingresso ausiliario dell'unità.
Premere il pulsante MODE per passare alla modalità di ingresso ausiliario (AUX sul display).
Utilizzare i controlli del proprio dispositivo per selezionare e riprodurre l'audio.

Scheda TF

Inserire una schedina SD nell'apposita porta per entrare in automatico nella modalità.
In alternativa, passare alla modalità MicroSD tramite il pulsante MODE (SD sul display).
Premere PLAY/ PAUSE per riprodurre o mettere in pausa l'audio.

MANUTENZIONE E CONSERVAZIONE

Innanzitutto, accertarsi che il cavo di ricarica non sia collegato. Secondo, il prodotto deve essere spento.

La pulizia e la manutenzione non devono essere eseguite da bambini senza supervisione.
Non usare acqua, carta o asciugamani bagnati per evitare cortocircuiti. Utilizzare un panno pulito ed asciutto per pulire il prodotto. Non pulire il prodotto con acqua o sostanze corrosive. Non utilizzare alcol, diluenti, benzene o altri solventi per pulire il prodotto. Evitare che acqua o altri liquidi penetrino nel prodotto. Non esporre il prodotto a grandi quantità di acqua. Conservare il prodotto in un ambiente fresco e asciutto. Coprirlo per evitare la polvere.
Per utilizzare al meglio il prodotto e garantirne la durata della batteria, si consiglia di ricaricare lo speaker dopo l'uso. Se non viene utilizzato per un lungo periodo, assicurarsi di caricare la batteria ogni 2 mesi.
Si consiglia di non tenere l'altoparlante vicino a oggetti magnetici (ad esempio carte di credito) per evitare la smagnetizzazione del dispositivo.

PRECAUZIONI

Si ricorda che è assolutamente vietato aprire il prodotto. Diversamente l'utente si assume i rischi che ne potrebbero derivare. Solo personale qualificato deve agire sul prodotto per evitare gravi incidenti a causa di scosse elettriche o cortocircuiti. La sostituzione di qualsiasi componente deve essere effettuata dal Rivenditore o dall'Assistenza autorizzata.

IMPORTANTI INDICAZIONI DI SICUREZZA



L'esposizione a lungo termine di musica ad alto volume potrebbe provocare danni all'udito.
È inoltre preferibile evitare livelli di volume alto quando si usano auricolari/cuffie, in particolare per periodi prolungati.
L'uso di auricolari/cuffie limita la vostra capacità di udire i rumori circostanti, a prescindere dal volume di ascolto. Prestare attenzione quando si usano auricolari/cuffie.

ASSISTENZA

Rivolgersi al proprio Rivenditore.

GARANZIA

Leggere attentamente le istruzioni del manuale prima di utilizzare il prodotto.
Non usare il monopattino elettrico quando può causare pericolo al conducente e alle persone/cose limitrofe. Contattare il rivenditore per ulteriori informazioni sulla garanzia. La garanzia non si applica nel caso in cui il prodotto sia stato soggetto a uso improprio, incuria, uso o installazione non conformi alle istruzioni fornite, manomissione, modifiche del prodotto, danni dovuti a cause accidentali o negligenza dell'acquirente, con particolare riferimento alle parti esterne. Contattare persone qualificate e autorizzate per riparare il prodotto. Riparazioni effettuate da non professionisti possono causare malfunzionamenti e rischi, e invalidare i diritti di garanzia

SMALTIMENTO CORRETTO DEL PRODOTTO



Il prodotto non deve essere smaltito come rifiuto domestico ma consegnato a un punto di raccolta appropriato per il riciclo. Uno smaltimento e un riciclo adeguati aiutano a proteggere le risorse naturali, la salute umana e l'ambiente. Per maggiori informazioni sullo smaltimento e riciclo di questo prodotto, contattare il proprio comune, il servizio di smaltimento o il negozio dove è stato acquistato.

SMALTIMENTO CORRETTO DELLA BATTERIA



Le batterie non devono essere smaltite con gli altri rifiuti domestici al termine della loro vita utile. I prodotti con batterie ricaricabili integrate devono essere consegnati a punti di raccolta specializzati o restituiti al rivenditore. Si prega di smaltire le batterie usate in conformità alle normative locali.

DICHIARAZIONE DI CONFORMITA'

Dichiarazione di conformità CE

Produttore / Rappresentante autorizzato
Asia Kingston IND Limited
Indirizzo: 26/F., 77 Connaught Road Central, Hong Kong

Prodotto
Descrizione: altoparlante
Marchio: Red Bull Racing
Modello: RB-SK220

Si dichiara che il prodotto è conforme alle disposizioni delle seguenti direttive comunitarie, comprese tutte le modifiche applicabili:
RED 2014/53/EU
ROHS 2011/65/EU e modifiche in accordo a 2015/863/EU

E che sono state applicate le seguenti norme armonizzate:
EN IEC 62368-1:2020+A11:2020 (requisiti di sicurezza) - RED
EN 62479:2010
EN 50663:2017
ETSI EN 301489-1 (compatibilità elettromagnetica) – EMC
ETSI EN 301489-17 (compatibilità elettromagnetica) - EMC

ETSI EN 300328 (apparecchiature di trasmissione dati) - ERM

Luogo della dichiarazione: Hong Kong
Data: Maggio 2025
Firmato per conto di Asia Kingston IND Limited
Nome del rappresentante autorizzato: Linda Pang

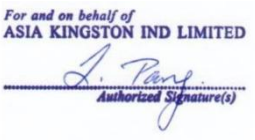

Le immagini presenti in questo manuale sono puramente a scopo illustrativo. L'Azienda declina ogni responsabilità per l'utilizzo improprio del prodotto. L'Azienda si riserva il diritto di effettuare modifiche nella tecnologia, nelle attrezzature e nel manuale d'uso senza preavviso.

PRODOTTO IN CINA

PRODOTTO DA Asia Kingston, 26/F, 77 Connaught Road Central, Hong Kong
IMPORTATO DA J&P Italia Srl, Via Emilia all'Angelo 33/D, 42124 Reggio Emilia, Italy, info@jpitalia.com


22
PAP


FR
PAPIER &
PLASTIQUE


Al Azul


Al Amarillo


APPAREIL ET
EMBALLAGES À TRIER
Pour en savoir plus:
www.quefairedemesdechets.fr