Model : ORBITA-360

User manual

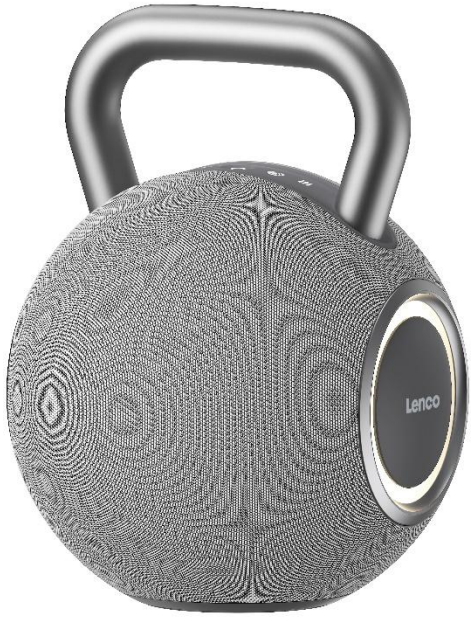

EN	P.2	HU	P.90
DE	P.10	PL	P.98
FR	P.18	EL	P.106
NL	P.26	SK	P.114
IT	P.34	CS	P.122
ES	P.42	RO	P.130
PT	P.50	ET	P.138
SV	P.58	LV	P.146
FI	P.66	LT	P.154
NO	P.74	TR	P.162
DA	P.82		

Version : 1.0

EN

CAUTION:
Usage of controls or adjustments or performance of procedures other than those specified herein may result in hazardous radiation exposure.

PRECAUTIONS BEFORE USE

KEEP THESE INSTRUCTIONS IN MIND:

1. Do not cover or block any ventilation openings. When placing the device on a shelf, leave 5 cm (2") free space around the whole device.
2. Install in accordance with the supplied user manual.
3. Keep the device away from heat sources such as radiators, heaters, stoves, candles and other heat-generating products or naked flame. The device can only be used in moderate climates. Extremely cold or warm environments should be avoided. Working temperature between 0° and 35°C.
4. Avoid using the device near strong magnetic fields.
5. Electrostatic discharge can disturb normal usage of this device. If so, simply reset and restart the device following the instruction manual. During file transmission, please handle with care and operate in a static-free environment.
6. Warning! Never insert an object into the product through the vents or openings. High voltage flows through the product and inserting an object can cause electric shock and/or short circuit internal parts. For the same reason, do not spill water or liquid on the product.
7. Do not use this device when condensation may occur. When the unit is used in a warm wet room with damp, water droplets or condensation may occur inside the unit and the unit may not function properly; let the unit stand in power OFF for 1 or 2 hours before turning on the power: the unit should be dry before getting any power.
8. Although this device is manufactured with the utmost care and checked several times before leaving the factory, it is still possible that problems may occur, as with all electrical appliances. If you notice smoke, an excessive build-up of heat or any other unexpected phenomena, you should disconnect the plug from the main power socket immediately.
9. This device must operate on a power source as specified on the specification label. If you are not sure of the type of power supply used in your home, consult your dealer or local power company.
10. Keep away from animals. Some animals enjoy biting on power cords.
11. To clean the device, use a soft dry cloth. Do not use solvents or petrol based fluids. To remove severe stains, you may use a damp cloth with dilute detergent.
12. The supplier is not responsible for damage or lost data caused by malfunction, misuse, modification of the device or battery replacement.
13. If the unit has USB playback function, the USB memory stick should be plugged into the unit directly. Don't use an USB extension cable because it can cause interference resulting in failing of data.
14. The rating label has been marked on the bottom or back panel of the device.
15. This device is not intended for use by people (including children) with physical, sensory or mental disabilities, or a lack of experience and knowledge, unless they're under supervision or have received instructions about the correct use of the device by the person who is responsible for their safety.
16. This product is intended for non professional use only and not for commercial or industrial use.
17. Make sure the unit is adjusted to a stable position. Damage caused by using this product in an unstable position vibrations or shocks or by failure to follow any other warning or precaution contained within this user manual will not be covered by warranty.
18. Never remove the casing of this device.
19. Never place this device on other electrical equipment.
20. Do not allow children access to plastic bags.
21. Only use attachments/accessories specified by the manufacturer.
22. Refer all servicing to qualified service personnel. Servicing is required when the device has been damaged in any way, such as the power supply cord or the plug, when liquid has been spilled or objects have fallen into the device, when the device has been exposed to rain or moisture, does not operate normally, or has been dropped.
23. Long exposure to loud sounds from personal music players may lead to temporary or permanent hearing loss.
24. If the product is delivered with power cable or AC power adaptor:
    - If any trouble occur, disconnect the AC power cord and refer servicing to qualified personnel.
    - Don't step on or pinch the power adaptor. Be very careful, particularly near the plugs and the cable's exit point. Do not place heavy items on the power adaptor, which may damage it. Keep the entire device out of children's reach! When playing with the power cable, they can seriously injure themselves.
    - Unplug this device during lightning storms or when unused for a long period.
    - The socket outlet must be installed near the equipment and must be easily accessible.
    - Do not overload ac outlets or extension cords. Overloading can cause fire or electric shock.
    - Devices with class 1 construction should be connected to a main socket outlet with a protective earthed connection.
    - Devices with class 2 construction do not require a earthed connection.
    - Always hold the plug when pulling it out of the main supply socket. Do not pull the power cord. This can cause a short circuit.
    - Do not use a damaged power cord or plug or a loose outlet. Doing so may result in fire or electric shock.
25. Caution about the use of Batteries:
    - Danger of explosion if battery is incorrectly replaced. Replace only with the same or equivalent type.
    - Battery cannot be subjected to high or low extreme temperatures, low air pressure at high altitude during use, storage or transportation.
    - Replacement of a battery with an incorrect type that can result in an explosion or the leakage of flammable liquid or gas.
    - Disposal of a battery into fire or a hot oven, or mechanically crushing or cutting of a battery, that can result in an explosion.
    - Leaving a battery in an extremely high temperature surrounding environment that can result in an explosion or that leakage of flammable liquid or gas.
    - A battery subjected to extremely low air pressure that may result in an explosion or the leakage of flammable liquid or gas.
    - Attention should be drawn to the environmental aspects of battery disposal.

INSTALLATION

- Unpack all parts and remove protective material.
- Do not connect the unit to the mains before checking the mains voltage and before all other connections have been made.

*** Those instruction are related only to products using power cable or AC power adaptor.**

	
Please use a USB adaptor delivering minimum 10W	**No USB Power adaptor included**

Package Contents:

● 1 × Portable Bluetooth Speaker
● 1 × 80 cm USB-C to USB-C Charging & Data Cable
● 1 × User Manual

Product Features

- 2.1 Channel Audio System: for immersive stereo sound with four full-range drivers and a subwoofer
- High Output Power: RMS 60W, with a peak power 120W
- Auracast Broadcasting Technology: Connect 100 or more different speakers with the same Auracast, simultaneously for synchronized audio
- Bluetooth Version 6.0 Connectivity: Enhanced stability with protocols A2DP/AVRCP/HFP/HSP
- IPX6 Waterproof Rating: Protected against powerful water jets, ideal for outdoor use
- PD 30W Fast Charging: 4800mAh / 7.4V battery with support for the PD 3.0 UFP protocol
- RGB LED Lighting: Multiple lighting modes with music synchronization for enhanced atmosphere
- Music play modes: Bluetooth / USB-A / USB-C (OTG)
- EQ function: Indoor and Outdoor

Technical Specifications

Bluetooth version: Bluetooth 6.0

Speaker Size: 1 x 4-inch Subwoofer, 4 x 43mm full-range drivers + 2 passive radiators

RMS output: 60W, 4Ω

MAX Output: 120W, 4Ω

Battery Capacity: 7.4V, 4800mAh

Frequency Response: 80Hz-16KHz

Playtime (light on): 2 hrs. (max. volume) & 7.5 hrs. (50% volume)

Playtime (Bluetooth mode, 33% volume, lights off): Approx. 13 hrs.

Bluetooth connection range: 35m

Product Size: 194.2 × 278 × 215 mm (L × H × W)

Input Power Supply: DC 5V/3A, 9V/2A, 12V/2.5A

Product Details:

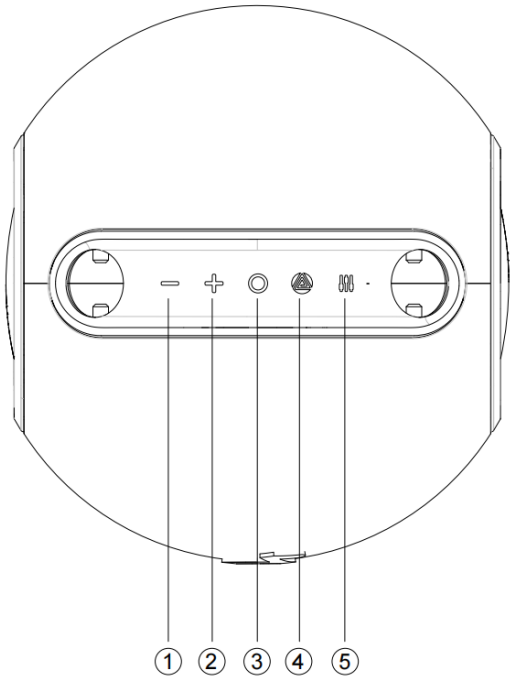

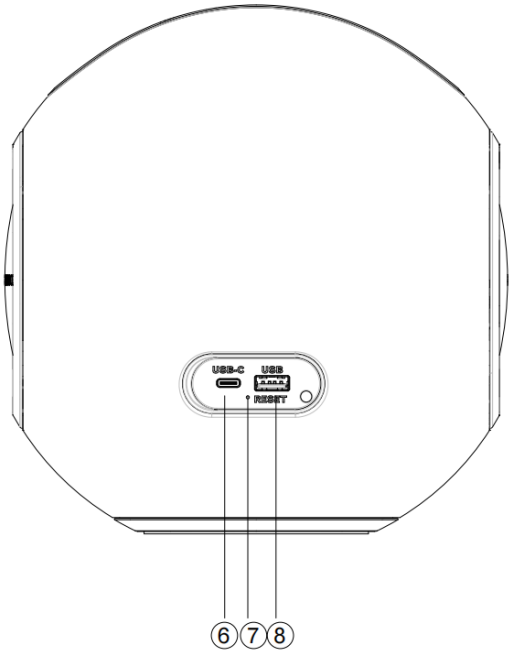

1) Previous Track / Volume Down
2) Next Track / Volume Up
3) Power On / Off & Play / Pause
4) Mode Switch (BT / USB-A / USB-C (OTG)) / Auracast
5) EQ / Light Switch
6) USB-C Port
7) Reset
8) USB-A Port

- Power Button: Long press for 2 seconds to power on/off the speaker. Short press to play or pause music.
- Volume - Button: Short press to decrease the volume; long press for 2 seconds to select the previous track; long press for 8 seconds to perform a factory reset and power off.
- Volume + Button: Short press to increase the volume; long press for 2 seconds to skip to the next track.
- Button: Short press to switch between Bluetooth, USB-A & USB-C playback (USB-A & USB-C are available only when connected) ; Long press 2 seconds to activate/stop Auracast broadcasting
- EQ Button: Short press to switch light modes (9 modes). Long press for 2 seconds to switch between Outdoor or Indoor EQ. Default EQ is Outdoor.

Power On the Speaker

1. Press and hold the power button for approximately 2 seconds to turn on the speaker.
2. The Power LED indicator will flash slowly.

Bluetooth Connection

1. Ensure Bluetooth is enabled on your mobile device.
2. Search for available Bluetooth devices and select "Lenco ORBITA-360" from the list.
3. When connected successfully, the Power LED indicator will remain solid and a connection prompt tone will sound.
4. The Bluetooth effective range is up to 35 meters in an open area without interference.
5. To disconnect the Lenco Orbita-360 from the currently connected phone, press the Power button twice. The speaker will disconnect and become available for pairing with another device.

USB-A Audio Playback

1. Insert a USB drive containing MP3, WMA, WAV, or FLAC files (maximum capacity: 128GB) into the USB-A port.
2. Press the button to switch to USB mode if necessary.
3. Use playback controls to navigate through tracks.

USB-C Input Connection

1. Connect an external audio device using a USB-C cable to the USB-C port.
2. Press the button to switch to USB-C play mode if necessary.
3. Audio from the connected device will be output through the speaker.

Auracast Broadcasting Setup (Multi-Speaker Connection)

Turn on all speakers that you need to connect by Auracast, choose the main speaker A and follow the steps below.

● Connect the speaker A to external devices (smartphone / USB player / OTG).

● Long press Button for 2 seconds to make it ready for connection with additional speakers B, C, D...(after Button pressed, it will make a tone to indicate it is ready to connect other speakers.)

● Put speaker B in Bluetooth disconnecting mode, then long press Button for 2 seconds to make speaker B search for the main speaker A, which will automatically connect to speaker A.

● To cancel the Auracast connection, long press Button again on speaker A or B.

● Same operation as above to connect or disconnect speakers C, D, E...

● Up to 100+ speakers can be connected for synchronized audio playback.

Lighting Modes

1. Short press the EQ button to switch on the lights, with 9 light modes listed below:

Mode 1: Warm White light on

Mode 2: Warm White light beats on music

Mode 3: Light Blue light on

Mode 4: Light Blue light beats on music

Mode 5: Orange light on

Mode 6: Orange light beats on music

Mode 7: Purple light on

Mode 8: Purple light beats on music

Mode 9: Light off

2. Light mode through the above sequence.

Battery & Charging:

Battery Indicators

1. At 20% battery level, a low battery warning tone will play once.
2. At 10% battery level or below, another low battery warning tone will play.
3. When the battery is low, the Power LED will turn red and flash continuously with warning tones.
4. The Power LED will remain solid red while charging and will turn off when fully charged.

Charging the Speaker

1. Use the included USB-C cable for charging.
2. Connect to a compatible power adapter supporting PD 30W fast charging.
3. Charging time varies: approximately 2,5 hours (30W), 3 hours (20W), or 6 hours (10W).
4. Compatible with most cellphone adapters.
5. Maximum charging input current is 3.6A.
6. Over-voltage protection supports input voltage up to 28V for safe charging.
7. Expose this product in a high temperature environment for using may cause charging failure.

Auto Power Off

The speaker will automatically power off after 10 minutes of inactivity in the following situations:

1. No signal input from any source
2. Bluetooth mode: No mobile phone connected
3. Bluetooth mode: Phone connected but no audio playback or button operation for 10 consecutive minutes
4. USB-A mode: No playback or button operation for 10 consecutive minutes
5. USB-C mode: No playback or button operation for 10 consecutive minutes

Factory Reset

1. In any mode, press and hold the Volume - button for approximately 8 seconds.
2. The speaker will restore factory settings, clear all pairing records, and power off automatically.
3. If the speaker does not turn off or respond, press the RESET button with a small round pin. The speaker will be reset and turned off.
4. Power on the speaker again to complete the reset process.

More Remarks:

● Default volume is at 50% status of max volume.
● Play time may vary depending on volume level and music style.

Warning:

● Please store and use this product in an environment of normal temperature.
● Please do not expose this product to rain or moisture environment.
● Please do not disassemble, repair or modify this product by yourself without authorization.
● When cleaning this product, please use a soft cloth or with little water if needed, please do not use chemicals for cleaning.
● In order to extend the product life and protect your hearing, please avoid listening to songs on maximum volume for long time.
● The product has a built-in lithium battery. To avoid danger, please do not discard or put it in the fire.

Warning: The battery can be replaced by the user. However, after battery replacement, the IP rating and water resistance of the product cannot be guaranteed.

To maintain the original IP rating, battery replacement should be performed by qualified personnel.

Detachable Battery Operation Guide

Battery structure

1) Battery cable exit direction and location
2) Battery cable (40mm)
3) Connector
4) V0 fireproof paper wrapping
5) Location of battery protection PCBA
6) EVA protective material

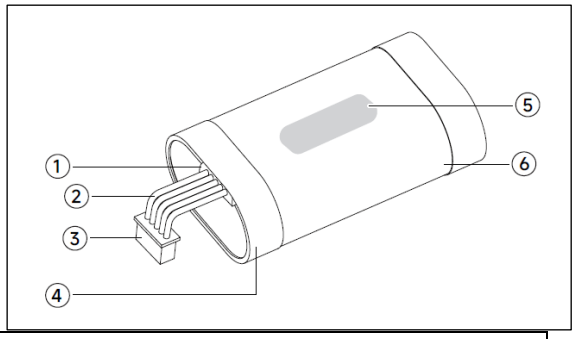

Battery Specifications

Nominal voltage	7.4V
Capacity	4800mAh
Weight	151.76g
Battery cell model	21700
Number of battery cells	2pcs
Battery series / parallel configuration	Series

The screwdrivers shown in the pictures are common available tools and are not included as accessories.

1) In the product 2D drawing, the two gray marks indicate the location of the mesh frame gap clips (on both sides), which can be accessed using a flathead screwdriver to pry the front mesh frame of the product outwards and remove the mesh frame. Please be noted that mesh with Logo is front side.

Note : Use light force and disassemble slowly; do not disassemble violently.

2) 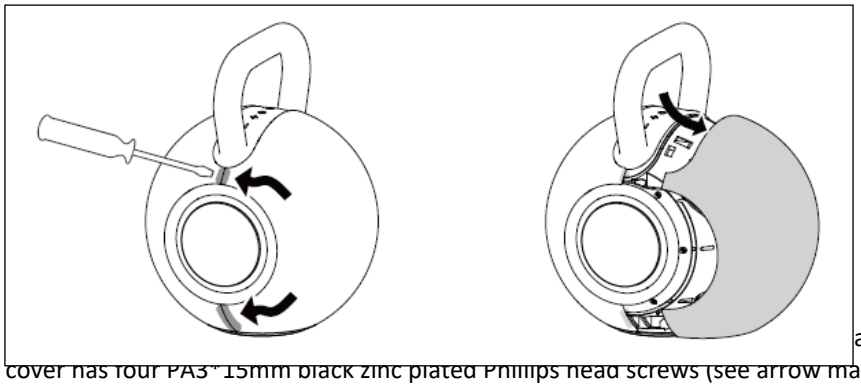
arked with the letters BAT); The battery cover has four PA3* 15mm black zinc plated Phillips head screws (see arrow markings), which can be removed with a Phillips screwdriver.

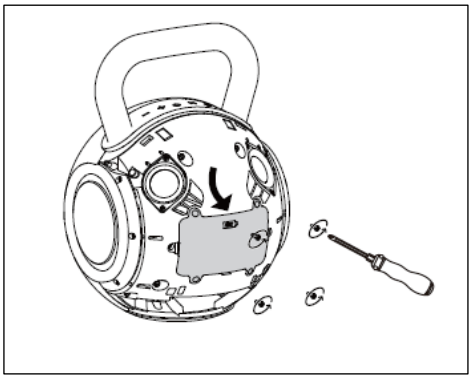

3) Take out the battery from the battery chamber under the back cover, disconnect the connector of the internal battery connection wire, and remove the battery.

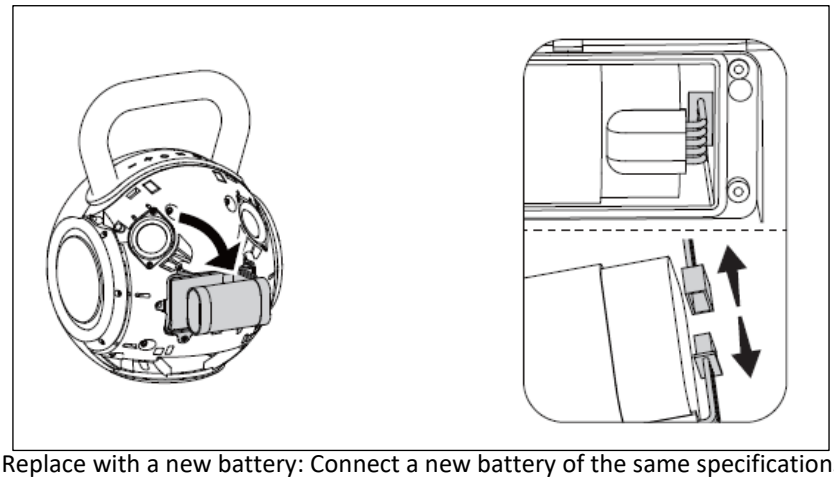

4) Replace with a new battery: Connect a new battery of the same specifications to the connector on the battery connection wire inside the front case. Insert the new battery into the battery chamber on the front case, as shown in the diagram.

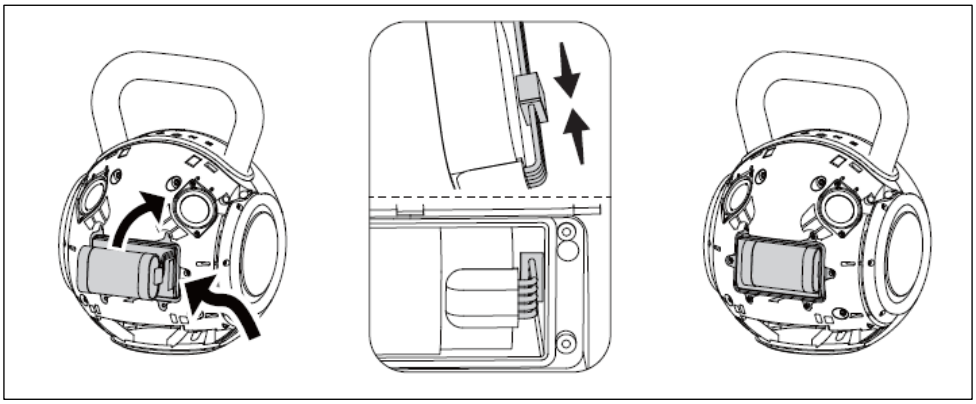

5) Assemble the battery cover: Assemble the battery cover onto the front case and tighten the four screws (see the arrow markings).

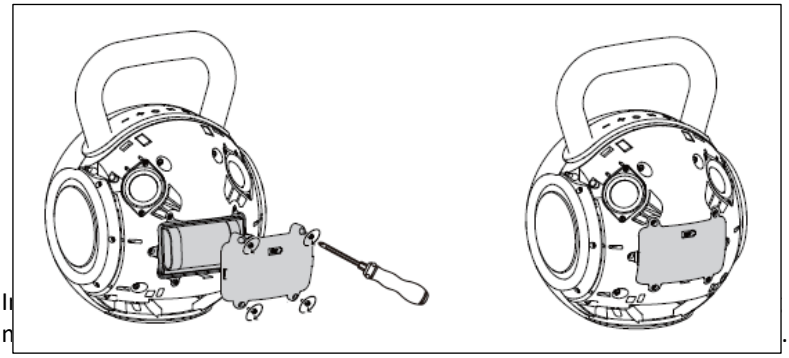

6) I buckle position, press all buckles on front n .

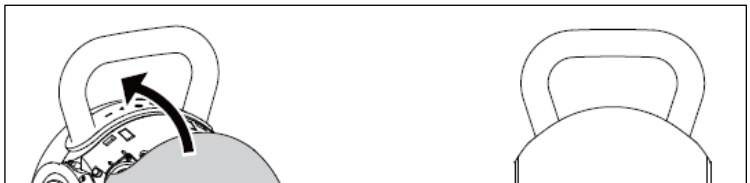

Contact for spare battery pack: support@lenco.com

Precaution of battery replacement:

1. Speaker has to be powered off before changing battery.
2. Keep battery pack away from fire, water.
3. Keep battery pack away from children to prevent any accident.
4. Spare battery pack has to be the same as the old one, shape, model, parameter, capacity.
5. Power on speaker to test new battery pack before assemble rear mesh frame.
6. Battery cover needs to be fastened by 4 PA3 screws in order to prevent vibration.
7. Do not dismantle, open or shred battery pack or any battery cells.
8. Do not short-circuit a cell ore battery. Do not store cells or batteries haphazardly in a box or drawer where they may short-circuit each other or be short-circuited by other metal objects.
9. Do not subject cells or batteries to mechanical shock.
10. Always purchase the battery recommended by the device manufacturer for this equipment.

Disposal of exhausted battery pack:

1. Dispose complete battery pack, do not crush or pierce any of the battery pack.
2. Keep battery in a non-conductive package, like plastic bag or paper box for disposal.
3. Keep battery in cool and ventilated area away from fire, heat, corrosive chemicals, food and drink.
4. Exhausted battery pack can be transported by air/sea/road, with proper isolated package according to Recommendations on the TRANSPORT OF DANGEROUS GOODS Model Regulations.
5. Please dispose the battery pack according to local laws. If any suggestion above is conflict with local laws, please follow local laws.

Factory Reset

1. In any mode, press and hold the Volume - button for approximately 8 seconds, the speaker will restore factory settings, clear all pairing records, and power off automatically.
2. If the speaker does not turn off or respond, user can click the RESET button with a small round pin. And speaker will be reset and turned off.
3. Power on the speaker again to complete the reset process.

Guarantee

Commaxx B.V. offers service and warranty in accordance to European law, which means that in case of repairs (both during and after the warranty period) you should contact your local dealer.

Important note: It is not possible to send products that need repairs to Commaxx B.V. directly.

Important note: If this unit is opened or accessed by a non-official service center in any way, the warranty expires.

This device is not suitable for professional use. In case of professional use, all warranty obligations of the manufacturer will be voided.

Disclaimer

Updates to Firmware and/or hardware components are made regularly. Therefore some of the instruction, specifications and pictures in this documentation may differ slightly from your particular situation. All items described in this guide for illustration purposes only and may not apply to particular situation. No legal right or entitlements may be obtained from the description made in this manual.

Disposal of the Old Device



This symbol indicates that the relevant electrical product or battery should not be disposed of as general household waste in Europe. To ensure the correct waste treatment of the product and battery, please dispose them in accordance to any applicable local laws of requirement for disposal of electrical equipment or batteries. In so doing, you will help to conserve natural resources and improve standards of environmental protection in treatment and disposal of

electrical waste (Waste Electrical and Electronic Equipment Directive).

DECLARATION OF CONFORMITY

Hereby, Commaxx B.V. declares that the radio equipment type [Lenco ORBITA-360] is in compliance with directive 2014/53/EU.

The full text of the EU declaration of conformity is available at the following internet address:

https://doc.nedis.com/en-us/ORBITA360GY

https://doc.nedis.com/en-us/ORBITA360BK

Type RF	Frequency range (MHz)	Power (dBm)
Bluetooth	2402-2480	< 10

Service

For more information and helpdesk support, please visit www.lenco.com

Commaxx B.V. Wiebachstraat 37, 6466 NG Kerkrade The Netherland

DE

VORSICHT:
Die Verwendung von Bedienelementen oder Einstellmöglichkeiten sowie die Durchführung von Verfahren, die nicht in dieser Anleitung beschrieben sind, können zu einer gefährlichen Strahlenbelastung führen.

VORSICHTSMASSNAHMEN VOR DER VERWENDUNG

BEACHTEN SIE FOLGENDE HINWEISE:

1. Lüftungsöffnungen dürfen nicht abgedeckt oder blockiert werden. Wenn Sie das Gerät auf ein Regal stellen, lassen Sie rund um das gesamte Gerät 5 cm (2") Freiraum.
2. Führen Sie die Installation gemäß der mitgelieferten Bedienungsanleitung durch.
3. Halten Sie das Gerät von Wärmequellen wie Heizkörpern, Heizgeräten, Öfen, Kerzen und anderen wärmeerzeugenden Produkten oder offener Flamme fern. Das Gerät darf nur in gemäßigten Klimazonen verwendet werden. Extrem kalte oder warme Umgebungen sollten vermieden werden. Betriebstemperatur zwischen 0 °C und 35 °C.
4. Vermeiden Sie den Einsatz des Geräts in der Nähe starker Magnetfelder.
5. Elektrostatische Entladungen können den normalen Betrieb dieses Geräts stören. Setzen Sie das Gerät in diesem Fall einfach gemäß der Bedienungsanleitung zurück und starten Sie es neu. Gehen Sie während der Dateiübertragung bitte vorsichtig vor und arbeiten Sie in einer statikfreien Umgebung.
6. Warnung! Führen Sie niemals Gegenstände durch die Lüftungsschlitze oder Öffnungen in das Gerät ein. Durch das Gerät fließt Hochspannung; das Einführen von Gegenständen kann zu einem Stromschlag und/oder einem Kurzschluss der internen Bauteile führen. Aus demselben Grund dürfen Sie kein Wasser oder andere Flüssigkeiten auf das Gerät verschütten.
7. Verwenden Sie dieses Gerät nicht, wenn Kondenswasserbildung auftreten kann. Wenn das Gerät in einem warmen, feuchten Raum verwendet wird, können sich im Inneren des Geräts Feuchtigkeit, Wassertropfen oder Kondenswasser bilden, wodurch das Gerät möglicherweise nicht mehr ordnungsgemäß funktioniert; lassen Sie das Gerät 1 bis 2 Stunden lang ausgeschaltet stehen, bevor Sie es wieder einschalten: Das Gerät sollte trocken sein, bevor es mit Strom versorgt wird.
8. Obwohl dieses Gerät mit größter Sorgfalt hergestellt und vor Verlassen des Werks mehrfach geprüft wurde, können wie bei allen Elektrogeräten dennoch Probleme auftreten. Sollten Sie Rauch, übermäßige Wärmeentwicklung oder andere unerwartete Erscheinungen bemerken, ziehen Sie unverzüglich den Stecker aus der Steckdose.
9. Dieses Gerät muss an eine Stromquelle angeschlossen werden, die den Angaben auf dem Typenschild entspricht. Wenn Sie sich nicht sicher sind, welche Art von Stromversorgung in Ihrem Haushalt verwendet wird, wenden Sie sich bitte an Ihren Händler oder Ihren örtlichen Stromversorger.
10. Halten Sie das Gerät von Tieren fern. Manche Tiere beißen gerne auf Stromkabel.
11. Verwenden Sie zur Reinigung des Geräts ein weiches, trockenes Tuch. Verwenden Sie keine Lösungsmittel oder Flüssigkeiten auf Benzinbasis. Um hartnäckige Flecken zu entfernen, können Sie ein feuchtes Tuch mit verdünntem Reinigungsmittel verwenden.
12. Der Anbieter haftet nicht für Schäden oder Datenverluste, die durch Fehlfunktionen, unsachgemäßen Gebrauch, Änderungen am Gerät oder den Austausch des Akkus verursacht werden.
13. Wenn das Gerät über eine USB-Wiedergabefunktion verfügt, sollte der USB-Speicherstick direkt an das Gerät angeschlossen werden. Verwenden Sie kein USB-Verlängerungskabel, da dies zu Störungen führen kann, die einen Datenverlust zur Folge haben.
14. Das Typenschild befindet sich auf der Unterseite oder Rückseite des Geräts.
15. Dieses Gerät ist nicht für die Verwendung durch Personen (einschließlich Kinder) mit körperlichen, sensorischen oder geistigen Einschränkungen oder mangelnder Erfahrung und Kenntnis vorgesehen, es sei denn, sie stehen unter Aufsicht oder wurden von der für ihre Sicherheit verantwortlichen Person in die ordnungsgemäße Verwendung des Geräts eingewiesen.
16. Dieses Produkt ist ausschließlich für den nicht-professionellen Gebrauch bestimmt und nicht für den gewerblichen oder industriellen Einsatz geeignet.
17. Stellen Sie sicher, dass das Gerät in einer stabilen Position aufgestellt ist. Schäden, die durch die Verwendung dieses Produkts in einer instabilen Position, durch Vibrationen oder Stöße oder durch die Nichtbeachtung anderer in dieser Bedienungsanleitung enthaltener Warnhinweise oder Vorsichtsmaßnahmen entstehen, sind von der Garantie ausgeschlossen.
18. Entfernen Sie niemals das Gehäuse dieses Geräts.
19. Stellen Sie dieses Gerät niemals auf andere elektrische Geräte.
20. Halten Sie Kinder von Plastiktüten fern.
21. Verwenden Sie ausschließlich vom Hersteller angegebene Aufsätze/Zubehörteile.
22. Überlassen Sie alle Wartungsarbeiten qualifiziertem Servicepersonal. Eine Wartung ist erforderlich, wenn das Gerät in irgendeiner Weise beschädigt wurde, z. B. am Netzkabel oder am Stecker, wenn Flüssigkeit verschüttet wurde oder Gegenstände in das Gerät gefallen sind, wenn das Gerät Regen oder Feuchtigkeit ausgesetzt war, nicht normal funktioniert oder heruntergefallen ist.
23. Längerer Kontakt mit lauten Tönen aus tragbaren Musikabspielgeräten kann zu vorübergehendem oder dauerhaftem Hörverlust führen.
24. Falls das Produkt mit Netzkabel oder Netzteil geliefert wird:
    - Trennen Sie bei auftretenden Störungen das Netzkabel und wenden Sie sich zur Reparatur an qualifiziertes Fachpersonal.
    - Treten Sie nicht auf das Netzteil und klemmen Sie es nicht ein. Seien Sie besonders vorsichtig im Bereich der Stecker und an der Kabelausgangsstelle. Stellen Sie keine schweren Gegenstände auf das Netzteil, da dies zu Schäden führen kann. Bewahren Sie das gesamte Gerät außerhalb der Reichweite von Kindern auf! Beim Spielen mit dem Netzkabel können sie sich schwer verletzen.
    - Ziehen Sie den Netzstecker dieses Geräts bei Gewitter oder wenn es längere Zeit nicht benutzt wird.
    - Die Steckdose muss in der Nähe des Geräts installiert und leicht zugänglich sein.
    - Überlasten Sie Steckdosen oder Verlängerungskabel nicht. Eine Überlastung kann zu einem Brand oder einem Stromschlag führen.
    - Geräte der Bauart Klasse 1 sollten an eine Steckdose mit Schutzleiteranschluss angeschlossen werden.
    - Geräte der Schutzklasse 2 benötigen keinen Schutzleiteranschluss.
    - Halten Sie immer den Stecker fest, wenn Sie ihn aus der Steckdose ziehen. Ziehen Sie nicht am Netzkabel. Dies kann einen Kurzschluss verursachen.

- Verwenden Sie kein beschädigtes Netzkabel oder keinen beschädigten Stecker und schließen Sie das Gerät nicht an eine lockere Steckdose an. Dies kann zu einem Brand oder einem Stromschlag führen.

25. Warnhinweis zur Verwendung von Batterien:
    - Explosionsgefahr bei unsachgemäßem Austausch der Batterie. Ersetzen Sie die Batterie nur durch einen gleichen oder gleichwertigen Typ.
    - Die Batterie darf während des Gebrauchs, der Lagerung oder des Transports keinen extrem hohen oder niedrigen Temperaturen sowie keinem niedrigen Luftdruck in großer Höhe ausgesetzt werden.
    - Der Austausch einer Batterie durch einen falschen Typ kann zu einer Explosion oder zum Austreten von brennbaren Flüssigkeiten oder Gasen führen.
    - Das Entsorgen einer Batterie im Feuer oder in einem heißen Ofen sowie das mechanische Zerkleinern oder Zerschneiden einer Batterie kann zu einer Explosion führen.
    - Das Belassen einer Batterie in einer Umgebung mit extrem hohen Temperaturen kann zu einer Explosion oder zum Austreten von brennbaren Flüssigkeiten oder Gasen führen.
    - Eine Batterie, die extrem niedrigem Luftdruck ausgesetzt ist, was zu einer Explosion oder zum Austreten von brennbaren Flüssigkeiten oder Gasen führen kann.
    - Es sollte auf die Umweltaspekte der Batterieentsorgung hingewiesen werden.

EINBAU
- Packen Sie alle Teile aus und entfernen Sie das Schutzmaterial.
- Schließen Sie das Gerät erst dann an das Stromnetz an, wenn Sie die Netzspannung überprüft und alle anderen Anschlüsse hergestellt haben.

*** Diese Anweisungen gelten nur für Produkte, die mit einem Netzkabel oder einem Netzteil betrieben werden.**

	
Bitte verwenden Sie einen USB-Adapter mit einer Leistung von mindestens 10 W	**Kein USB-Netzteil im Lieferumfang enthalten**

Lieferumfang:
- 1 × tragbarer Bluetooth-Lautsprecher
- 1 × 80 cm langes USB-C-zu-USB-C-Lade- und Datenkabel
- 1 × Bedienungsanleitung

Produktmerkmale
- 2.1-Kanal-Audiosystem: für beeindruckenden Stereoklang mit vier Vollbereichslautsprechern und einem Subwoofer
- Hohe Ausgangsleistung: 60 W RMS, mit einer Spitzenleistung von 120 W
- Auracast-Übertragungstechnologie: Verbinden Sie 100 oder mehr verschiedene Lautsprecher gleichzeitig mit demselben Auracast für synchronisierten Ton
- Bluetooth-Konnektivität der Version 6.0: Verbesserte Stabilität mit den Protokollen A2DP/AVRCP/HFP/HSP
- Wasserdichtigkeit nach IPX6: Geschützt gegen starke Wasserstrahlen, ideal für den Einsatz im Freien
- PD 30 W Schnellladung: 4800 mAh / 7,4 V Akku mit Unterstützung für das PD 3.0 UFP-Protokoll
- RGB-LED-Beleuchtung: Mehrere Beleuchtungsmodi mit Musiksynchronisation für eine stimmungsvolle Atmosphäre
- Musikwiedergabemodi: Bluetooth / USB-A / USB-C (OTG)
- EQ-Funktion: Indoor und Outdoor

Technische Daten

Bluetooth-Version: Bluetooth 6.0

Lautsprecherausstattung: 1 x 4-Zoll-Subwoofer, 4 x 43-mm-Breitbandlautsprecher + 2 Passivradiatoren

RMS-Leistung: 60 W, 4 Ω

Maximale Leistung: 120 W, 4 Ω

Akkukapazität: 7,4 V, 4800 mAh

Frequenzgang: 80 Hz–16 kHz

Wiedergabezeit (Beleuchtung ein): 2 Std. (maximale Lautstärke) und 7,5 Std. (50 % Lautstärke)

Spielzeit (Bluetooth-Modus, 33 % Lautstärke, Beleuchtung aus): ca. 13 Std.

Bluetooth-Reichweite: 35 m

Produktabmessungen: 194,2 × 278 × 215 mm (L × H × B)

Eingangsspannung: DC 5 V/3 A, 9 V/2 A, 12 V/2,5 A

Produktdetails:

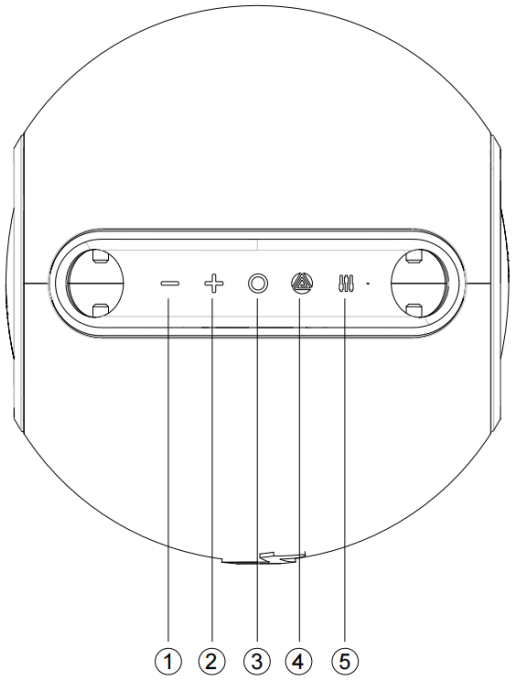

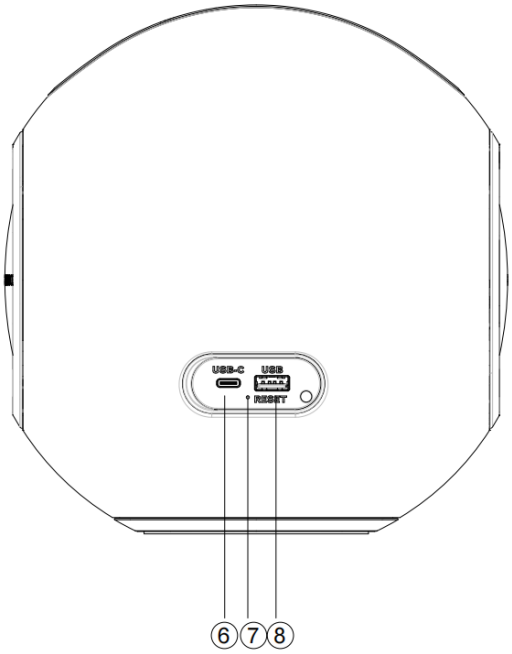

1) Vorheriger Titel / Lautstärke verringern
2) Nächster Titel / Lautstärke erhöhen
3) Ein-/Ausschalten & Wiedergabe / Pause
4) Moduswahlschalter (BT / USB-A / USB-C (OTG)) / Auracast
5) EQ / Lichtschalter
6) USB-C-Anschluss
7) Zurücksetzen
8) USB-A-Anschluss

- Ein-/Aus-Taste: 2 Sekunden lang gedrückt halten, um den Lautsprecher ein- bzw. auszuschalten. Kurz drücken, um die Musikwiedergabe zu starten oder zu pausieren.
- Lautstärke-Taste (–): Kurz drücken, um die Lautstärke zu verringern; 2 Sekunden lang gedrückt halten, um den vorherigen Titel auszuwählen; 8 Sekunden lang gedrückt halten, um die Werkseinstellungen wiederherzustellen und das Gerät auszuschalten.
- Lautstärke-Taste (+): Kurz drücken, um die Lautstärke zu erhöhen; 2 Sekunden lang gedrückt halten, um zum nächsten Titel zu springen.
- Taste: Kurz drücken, um zwischen Bluetooth-, USB-A- und USB-C-Wiedergabe umzuschalten (USB-A und USB-C sind nur verfügbar, wenn ein Gerät angeschlossen ist); 2 Sekunden lang drücken, um die Auracast-Übertragung zu aktivieren bzw. zu beenden
- EQ-Taste: Kurz drücken, um zwischen den Beleuchtungsmodi zu wechseln (9 Modi). 2 Sekunden lang gedrückt halten, um zwischen Outdoor- und Indoor-EQ zu wechseln. Der Standard-EQ ist „Outdoor“.

Lautsprecher einschalten

1. Halten Sie die Ein-/Aus-Taste etwa 2 Sekunden lang gedrückt, um den Lautsprecher einzuschalten.
2. Die Betriebs-LED blinkt langsam.

Bluetooth-Verbindung

1. Stellen Sie sicher, dass Bluetooth auf Ihrem Mobilgerät aktiviert ist.
2. Suchen Sie nach verfügbaren Bluetooth-Geräten und wählen Sie „Lenco ORBITA-360“ aus der Liste aus.
3. Bei erfolgreicher Verbindung leuchtet die Power-LED dauerhaft und es ertönt ein Verbindungssignalton.
4. Die Bluetooth-Reichweite beträgt in offenem Gelände ohne Störungen bis zu 35 Meter.

5. Um die Verbindung zwischen dem Lenco Orbita-360 und dem aktuell verbundenen Smartphone zu trennen, drücken Sie zweimal die Ein-/Aus-Taste. Der Lautsprecher trennt die Verbindung und steht wieder für die Kopplung mit einem anderen Gerät zur Verfügung.

USB-A-Audiowiedergabe

1. Stecken Sie einen USB-Stick mit MP3-, WMA-, WAV- oder FLAC-Dateien (maximale Kapazität: 128 GB) in den USB-A-Anschluss.
2. Drücken Sie gegebenenfalls die Taste „ “, um in den USB-Modus zu wechseln.
3. Verwenden Sie die Wiedergabesteuerung, um durch die Titel zu navigieren.

USB-C-Eingangsanschluss

1. Schließen Sie ein externes Audiogerät über ein USB-C-Kabel an den USB-C-Anschluss an.
2. Drücken Sie bei Bedarf die Taste „ “, um in den USB-C-Wiedergabemodus zu wechseln.
3. Der Ton des angeschlossenen Geräts wird über den Lautsprecher ausgegeben.

Einrichtung der Auracast-Übertragung (Anschluss mehrerer Lautsprecher)

Schalten Sie alle Lautsprecher ein, die Sie über Auracast verbinden möchten, wählen Sie den Hauptlautsprecher A aus und befolgen Sie die folgenden Schritte.

● Schließen Sie den Lautsprecher A an externe Geräte an (Smartphone / USB-Player / OTG).

● Halten Sie die Taste „ “ 2 Sekunden lang gedrückt, um den Lautsprecher für die Verbindung mit weiteren Lautsprechern B, C, D … vorzubereiten (nach dem Drücken der Taste „ “ ertönt ein Signalton, der anzeigt, dass der Lautsprecher bereit ist, weitere Lautsprecher zu verbinden).

● Versetzen Sie Lautsprecher B in den Bluetooth-Trennmodus und drücken Sie dann die Taste „ “ 2 Sekunden lang, damit Lautsprecher B nach dem Hauptlautsprecher A sucht und sich automatisch mit diesem verbindet.

● Um die Auracast-Verbindung zu beenden, drücken Sie erneut lange die Taste „ “ am Lautsprecher A oder B.

● Gehen Sie wie oben beschrieben vor, um die Lautsprecher C, D, E usw. zu verbinden oder die Verbindung zu trennen.

● Es können bis zu 100+ Lautsprecher für eine synchronisierte Audiowiedergabe verbunden werden.

Beleuchtungsmodi

1. Drücken Sie kurz die EQ-Taste, um die Beleuchtung einzuschalten. Es stehen die folgenden 9 Beleuchtungsmodi zur Auswahl:

Modus 1: Warmweißes Licht eingeschaltet
Modus 2: Warmweißes Licht im Takt der Musik
Modus 3: Hellblaues Licht ein
Modus 4: Hellblaues Licht im Takt der Musik
Modus 5: Orangefarbenes Licht ein
Modus 6: Orangefarbenes Licht im Takt der Musik
Modus 7: Lila Licht leuchtet
Modus 8: Lila Licht im Takt der Musik
Modus 9: Licht aus

2. Lichtmodus gemäß der oben genannten Abfolge.

Akku & Aufladen:

Akkuanzeigen

1. Bei einem Akkustand von 20 % ertönt einmal ein Warnton für niedrigen Akkustand.
2. Bei einem Akkustand von 10 % oder weniger ertönt ein weiterer Warnton für niedrigen Akkustand.
3. Bei niedrigem Akkustand leuchtet die Betriebs-LED rot und blinkt kontinuierlich, begleitet von Warntönen.
4. Die Betriebs-LED leuchtet während des Ladevorgangs durchgehend rot und erlischt, sobald der Akku vollständig aufgeladen ist.

Aufladen des Lautsprechers

1. Verwenden Sie zum Aufladen das mitgelieferte USB-C-Kabel.

2. Schließen Sie das Gerät an ein kompatibles Netzteil an, das PD-Schnellladen mit 30 W unterstützt.
3. Die Ladezeit variiert: ca. 2,5 Stunden (30 W), 3 Stunden (20 W) oder 6 Stunden (10 W).
4. Kompatibel mit den meisten Handy-Ladegeräten.
5. Der maximale Ladestrom beträgt 3,6 A.
6. Der Überspannungsschutz unterstützt Eingangsspannungen von bis zu 28 V für sicheres Laden.
7. Wenn Sie dieses Produkt während des Gebrauchs hohen Temperaturen aussetzen, kann dies zu Ladefehlern führen.

Automatische Abschaltung
Der Lautsprecher schaltet sich in den folgenden Situationen nach 10 Minuten Inaktivität automatisch aus:
1. Kein Signaleingang von einer Quelle
2. Bluetooth-Modus: Kein Mobiltelefon verbunden
3. Bluetooth-Modus: Ein Mobiltelefon ist verbunden, aber es findet 10 Minuten lang keine Audiowiedergabe statt und es werden keine Tasten betätigt
4. USB-A-Modus: Keine Wiedergabe oder Tastenbedienung für 10 aufeinanderfolgende Minuten
5. USB-C-Modus: Keine Wiedergabe oder Tastenbedienung für 10 aufeinanderfolgende Minuten

Auf Werkseinstellungen zurücksetzen
1. Halten Sie in einem beliebigen Modus die Lautstärketaste „-“ etwa 8 Sekunden lang gedrückt.
2. Der Lautsprecher stellt die Werkseinstellungen wieder her, löscht alle Kopplungsprotokolle und schaltet sich automatisch aus.
3. Wenn sich der Lautsprecher nicht ausschaltet oder nicht reagiert, drücken Sie die RESET-Taste mit einer kleinen runden Nadel. Der Lautsprecher wird zurückgesetzt und ausgeschaltet.
4. Schalten Sie den Lautsprecher erneut ein, um den Rücksetzvorgang abzuschließen.

Weitere Hinweise:
● Die Standardlautstärke liegt bei 50 % der maximalen Lautstärke.
● Die Wiedergabezeit kann je nach Lautstärke und Musikstil variieren.

Warnung:
● Bitte bewahren Sie dieses Produkt bei normaler Raumtemperatur auf und verwenden Sie es in einer entsprechenden Umgebung.
● Setzen Sie dieses Produkt bitte keinem Regen oder Feuchtigkeit aus.
● Bitte zerlegen, reparieren oder modifizieren Sie dieses Produkt nicht ohne Genehmigung selbst.
● Verwenden Sie zur Reinigung dieses Produkts bitte ein weiches Tuch oder bei Bedarf etwas Wasser; verwenden Sie keine chemischen Reinigungsmittel.
● Um die Lebensdauer des Produkts zu verlängern und Ihr Gehör zu schützen, vermeiden Sie bitte, Musik über einen längeren Zeitraum bei maximaler Lautstärke zu hören.
● Das Produkt verfügt über einen eingebauten Lithium-Akku. Um Gefahren zu vermeiden, entsorgen Sie diesen bitte nicht und werfen Sie ihn nicht ins Feuer.

Warnung: Der Akku kann vom Benutzer ausgetauscht werden. Nach dem Akkuwechsel können jedoch die IP-Schutzklasse und die Wasserfestigkeit des Produkts nicht mehr garantiert werden.

Um die ursprüngliche IP-Schutzklasse aufrechtzuerhalten, sollte der Batteriewechsel von qualifiziertem Fachpersonal durchgeführt werden.

Bedienungsanleitung für den austauschbaren Akku
Aufbau des Akkus
1) Ausgangsrichtung und Position des Akku-Kabels
2) Akku-Kabel (40 mm)
3) Stecker
4) Feuerfeste Papierumhüllung nach V0
5) Position der Batterie-Schutz-PCBA
6) EVA-Schutzmaterial

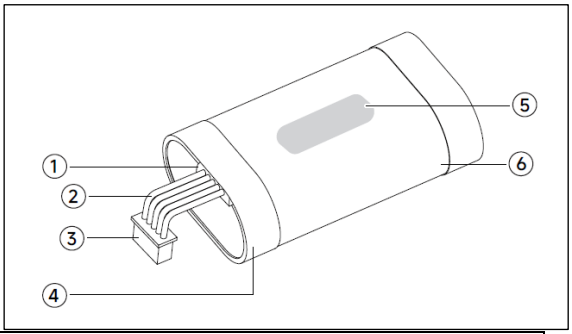

Batteriespezifikationen

Nennspannung	7,4 V
Kapazität	4800 mAh
Gewicht	151,76 g
Akkuzellenmodell	21700

Anzahl der Batteriezellen	2 Stück
Reihen- und Parallelschaltung der Akkus	Reihenschaltung

Die auf den Bildern gezeigten Schraubendreher sind handelsübliche Werkzeuge und nicht im Lieferumfang enthalten.

1) In der 2D-Zeichnung des Produkts kennzeichnen die beiden grauen Markierungen die Position der Halteklammern des Gitterrahmens (auf beiden Seiten), an denen Sie mit einem Flachkopfschraubendreher ansetzen können, um den vorderen Gitterrahmen des Produkts nach außen zu hebeln und den Gitterrahmen zu entfernen. Bitte beachten Sie, dass das Gitter mit dem Logo auf der Vorderseite liegt.

Hinweis: Wenden Sie nur leichten Druck an und gehen Sie beim Zerlegen langsam vor; gehen Sie nicht gewaltsam vor.

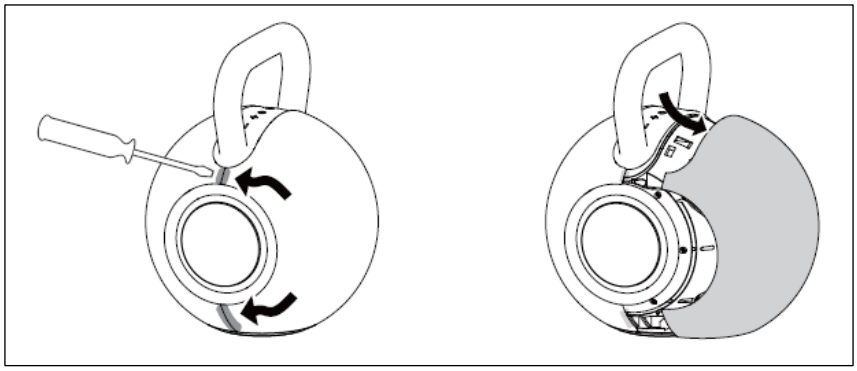

2) Nach dem Entfernen des vorderen Gitterrahmens sehen Sie in der Mitte die Batterieabdeckung (mit den Buchstaben „BAT“ gekennzeichnet); die Batterieabdeckung ist mit vier schwarzen, verzinkten Kreuzschlitzschrauben vom Typ PA3*15 mm befestigt (siehe Pfeilmarkierungen), die mit einem Kreuzschlitzschraubendreher gelöst werden können.

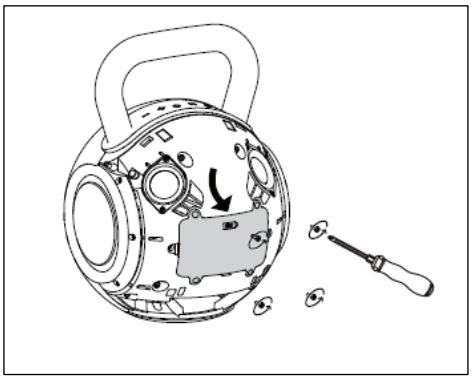

3) Entnehmen Sie die Batterie aus dem Batteriefach unter der Rückabdeckung, trennen Sie den Stecker des internen Batterieanschlusskabels und entfernen Sie die Batterie.

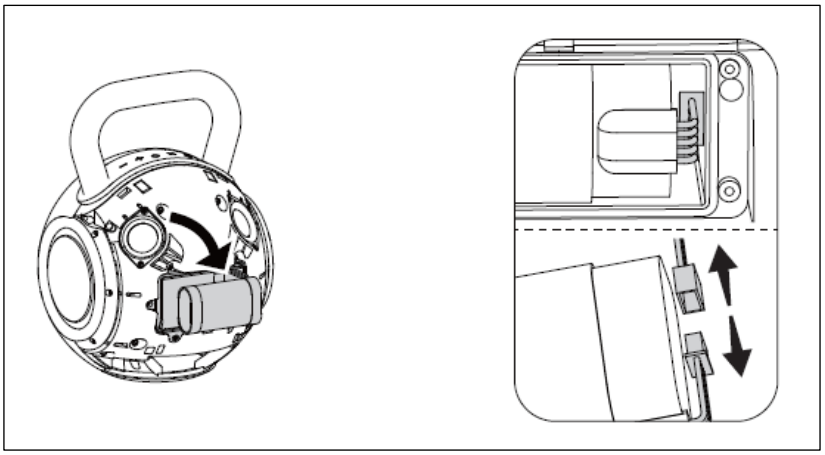

4) Ersetzen Sie die Batterie durch eine neue: Schließen Sie eine neue Batterie mit denselben Spezifikationen an den Stecker des internen Batterieanschlusskabels im vorderen Gehäuse an. Legen Sie die neue Batterie wie in der Abbildung gezeigt in das Batteriefach im vorderen Gehäuse ein.

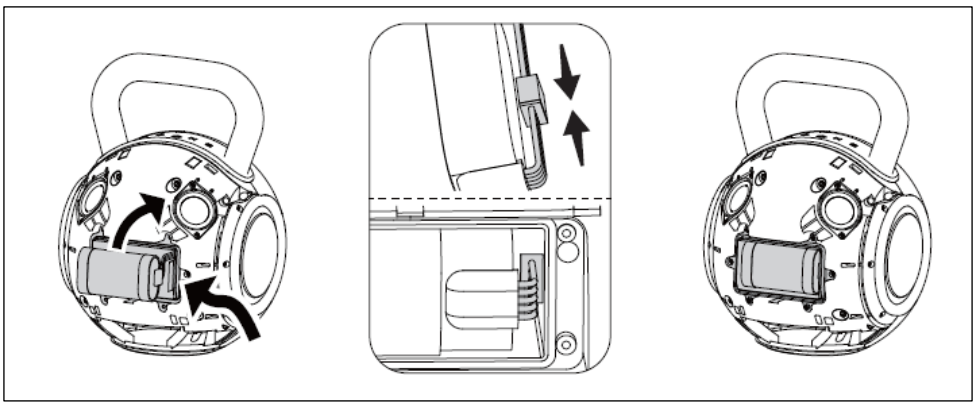

5) Montieren Sie die Batterieabdeckung: Setzen Sie die Batterieabdeckung auf das vordere Gehäuse und ziehen Sie die vier Schrauben fest (siehe Pfeilmarkierungen).

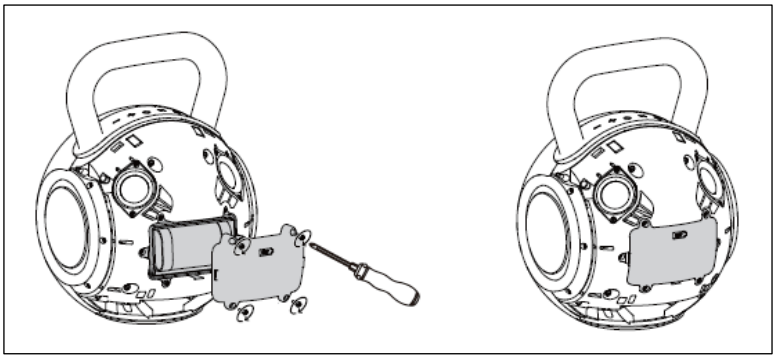

6) Setzen Sie das vordere Gitter entsprechend der jeweiligen Schnallenposition in das vordere Gehäuse ein, drücken Sie alle Schnallen am vorderen Gitter fest, bis es bündig mit der Oberfläche abschließt, und der Batteriewechsel ist abgeschlossen.

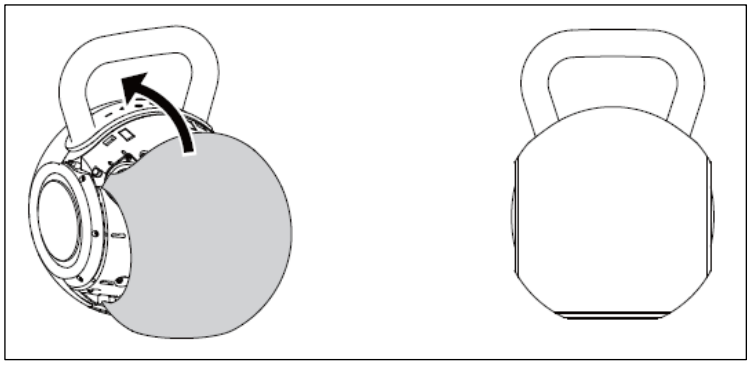

Kontakt für Ersatzakku: support@lenco.com

Vorsichtsmaßnahmen beim Batteriewechsel:

1. Der Lautsprecher muss vor dem Batteriewechsel ausgeschaltet werden.
2. Halten Sie den Akku von Feuer und Wasser fern.
3. Bewahren Sie den Akku außerhalb der Reichweite von Kindern auf, um Unfälle zu vermeiden.
4. Der Ersatzakku muss in Form, Modell, technischen Daten und Kapazität mit dem alten Akku übereinstimmen.
5. Schalten Sie den Lautsprecher ein, um den neuen Akku zu testen, bevor Sie den hinteren Gitterrahmen montieren.
6. Die Akkuabdeckung muss mit 4 PA3-Schrauben befestigt werden, um Vibrationen zu verhindern.
7. Der Akku oder einzelne Akkuzellen dürfen nicht zerlegt, geöffnet oder zerkleinert werden.
8. Schließen Sie keine Zelle und keinen Akku kurz. Lagern Sie Zellen oder Akkus nicht wahllos in einer Schachtel oder Schublade, wo sie sich gegenseitig kurzschließen oder durch andere Metallgegenstände kurzgeschlossen werden könnten.
9. Setzen Sie Zellen oder Akkus keinen mechanischen Stößen aus.
10. Kaufen Sie immer den vom Gerätehersteller für dieses Gerät empfohlenen Akku.

Entsorgung eines leeren Akkus:

1. Entsorgen Sie den Akku vollständig; zerdrücken oder durchstechen Sie den Akku nicht.
2. Bewahren Sie den Akku zur Entsorgung in einer nicht leitenden Verpackung auf, z. B. in einer Plastiktüte oder einem Pappkarton.
3. Bewahren Sie den Akku an einem kühlen und gut belüfteten Ort auf, fern von Feuer, Hitze, ätzenden Chemikalien, Lebensmitteln und Getränken.
4. Leere Akkus können per Luft-, See- oder Straßentransport befördert werden, sofern sie gemäß den Empfehlungen der Mustervorschriften für den Transport gefährlicher Güter ordnungsgemäß isoliert verpackt sind.
5. Bitte entsorgen Sie den Akku gemäß den örtlichen Vorschriften. Sollten die oben genannten Hinweise im Widerspruch zu den örtlichen Vorschriften stehen, befolgen Sie bitte die örtlichen Vorschriften.

Werkseinstellungen

1. Halten Sie in einem beliebigen Modus die Lautstärketaste „-“ etwa 8 Sekunden lang gedrückt. Der Lautsprecher stellt dann die Werkseinstellungen wieder her, löscht alle Kopplungsprotokolle und schaltet sich automatisch aus.
2. Sollte sich der Lautsprecher nicht ausschalten oder nicht reagieren, kann der Benutzer die RESET-Taste mit einer kleinen runden Nadel betätigen. Der Lautsprecher wird dann zurückgesetzt und ausgeschaltet.
3. Schalten Sie den Lautsprecher erneut ein, um den Rücksetzvorgang abzuschließen.

Garantie

Commaxx B.V. bietet Service und Garantie gemäß europäischem Recht an. Das bedeutet, dass Sie sich im Falle von Reparaturen (sowohl während als auch nach Ablauf der Garantiezeit) an Ihren Händler vor Ort wenden sollten.

Wichtiger Hinweis: Es ist nicht möglich, reparaturbedürftige Produkte direkt an Commaxx B.V. zu senden.

Wichtiger Hinweis: Wenn dieses Gerät von einer nicht autorisierten Servicewerkstatt in irgendeiner Weise geöffnet oder bearbeitet wird, erlischt die Garantie.

Dieses Gerät ist nicht für den professionellen Einsatz geeignet. Bei professioneller Nutzung erlöschen alle Gewährleistungsverpflichtungen des Herstellers.

Haftungsausschluss

Es werden regelmäßig Aktualisierungen der Firmware und/oder der Hardwarekomponenten vorgenommen. Daher können einige der Anweisungen, Spezifikationen und Abbildungen in dieser Dokumentation geringfügig von Ihrer konkreten Situation abweichen. Alle in dieser Anleitung beschriebenen Punkte dienen lediglich der Veranschaulichung und treffen möglicherweise nicht auf Ihre konkrete Situation zu. Aus den Beschreibungen in diesem Handbuch können keine Rechtsansprüche abgeleitet werden.

Entsorgung des Altgeräts



Dieses Symbol weist darauf hin, dass das betreffende Elektrogerät oder die Batterie in Europa nicht als normaler Hausmüll entsorgt werden darf. Um eine ordnungsgemäße Entsorgung des Produkts und der Batterie zu gewährleisten, entsorgen Sie diese bitte gemäß den geltenden lokalen Gesetzen und Vorschriften zur Entsorgung von Elektrogeräten oder Batterien. Damit tragen Sie zur Schonung natürlicher Ressourcen und zur Verbesserung der Umweltschutzstandards bei der Behandlung und Entsorgung von Elektroschrott bei (Richtlinie über Elektro- und Elektronik-Altgeräte).

KONFORMITÄTSERKLÄRUNG

Hiermit erklärt Commaxx B.V., dass das Funkgerät vom Typ [Lenco ORBITA-360] der Richtlinie 2014/53/EU entspricht. Der vollständige Wortlaut der EU-Konformitätserklärung ist unter der folgenden Internetadresse verfügbar:
https://doc.nedis.com/de-de/ORBITA360GY
https://doc.nedis.com/de-de/ORBITA360BK

Typ RF	Frequenzbereich (MHz)	Leistung (dBm)
Bluetooth	2402–2480	< 10

Service

Weitere Informationen und Support erhalten Sie unter www.lenco.com
Commaxx B.V. Wiebachstraat 37, 6466 NG Kerkrade, Niederlande

FR

ATTENTION :

L'utilisation de commandes ou de réglages, ou l'exécution de procédures autres que celles spécifiées dans le présent document, peut entraîner une exposition dangereuse aux rayonnements.

PRÉCAUTIONS AVANT UTILISATION

GARDEZ CES INSTRUCTIONS À L'ESPRIT :

1. Ne couvrez ni n'obstruez aucune ouverture de ventilation. Lorsque vous placez l'appareil sur une étagère, laissez un espace libre de 5 cm (2 pouces) tout autour de l'appareil.
2. Installez l'appareil conformément au mode d'emploi fourni.
3. Éloignez l'appareil des sources de chaleur telles que les radiateurs, les appareils de chauffage, les poêles, les bougies et tout autre produit générant de la chaleur ou une flamme nue. L'appareil ne peut être utilisé que dans des climats tempérés. Évitez les environnements extrêmement froids ou chauds. Température de fonctionnement comprise entre 0 °C et 35 °C.
4. Évitez d'utiliser l'appareil à proximité de champs magnétiques puissants.
5. Les décharges électrostatiques peuvent perturber le fonctionnement normal de cet appareil. Si tel est le cas, réinitialisez-le et redémarrez-le en suivant les instructions du manuel d'utilisation. Lors du transfert de fichiers, manipulez l'appareil avec précaution et utilisez-le dans un environnement exempt d'électricité statique.
6. Attention ! N'insérez jamais d'objet dans l'appareil par les évents ou les ouvertures. Une haute tension circule dans l'appareil et l'insertion d'un objet peut provoquer un choc électrique et/ou un court-circuit des composants internes. Pour la même raison, ne renversez pas d'eau ou de liquide sur l'appareil.
7. N'utilisez pas cet appareil dans des conditions propices à la formation de condensation. Lorsque l'appareil est utilisé dans une pièce chaude et humide, des gouttelettes d'eau ou de la condensation peuvent se former à l'intérieur de l'appareil, ce qui peut entraîner un dysfonctionnement ; laissez l'appareil éteint pendant 1 à 2 heures avant de le remettre sous tension : l'appareil doit être sec avant d'être mis sous tension.
8. Bien que cet appareil ait été fabriqué avec le plus grand soin et contrôlé à plusieurs reprises avant de quitter l'usine, il est toujours possible que des problèmes surviennent, comme c'est le cas avec tous les appareils électriques. Si vous constatez de la fumée, une accumulation excessive de chaleur ou tout autre phénomène inattendu, vous devez immédiatement débrancher la fiche de la prise secteur.
9. Cet appareil doit fonctionner avec une alimentation électrique conforme aux indications figurant sur l'étiquette technique. Si vous n'êtes pas certain du type d'alimentation électrique utilisé chez vous, consultez votre revendeur ou votre fournisseur d'électricité local.
10. Éloignez-le des animaux. Certains animaux aiment mordiller les cordons d'alimentation.
11. Pour nettoyer l'appareil, utilisez un chiffon doux et sec. N'utilisez pas de solvants ni de liquides à base d'essence. Pour éliminer les taches tenaces, vous pouvez utiliser un chiffon humide imprégné de détergent dilué.
12. Le fournisseur décline toute responsabilité en cas de dommages ou de perte de données résultant d'un dysfonctionnement, d'une mauvaise utilisation, d'une modification de l'appareil ou du remplacement de la batterie.
13. Si l'appareil dispose d'une fonction de lecture USB, la clé USB doit être branchée directement sur l'appareil. N'utilisez pas de rallonge USB, car cela peut provoquer des interférences entraînant une perte de données.
14. L'étiquette de caractéristiques techniques est apposée sur la face inférieure ou arrière de l'appareil.
15. Cet appareil n'est pas destiné à être utilisé par des personnes (y compris des enfants) présentant un handicap physique, sensoriel ou mental, ou manquant d'expérience et de connaissances, à moins qu'elles ne soient sous surveillance ou qu'elles aient reçu des instructions sur l'utilisation correcte de l'appareil par la personne responsable de leur sécurité.
16. Ce produit est destiné exclusivement à un usage non professionnel et ne doit pas être utilisé à des fins commerciales ou industrielles.
17. Assurez-vous que l'appareil est placé dans une position stable. Les dommages causés par l'utilisation de ce produit dans une position instable, par des vibrations ou des chocs, ou par le non-respect de tout autre avertissement ou mesure de précaution figurant dans le présent manuel d'utilisation ne seront pas couverts par la garantie.
18. Ne retirez jamais le boîtier de cet appareil.
19. Ne placez jamais cet appareil sur un autre équipement électrique.
20. Ne laissez pas les enfants accéder aux sacs en plastique.
21. N'utilisez que les accessoires spécifiés par le fabricant.
22. Confiez toute intervention à un technicien qualifié. Une intervention est nécessaire lorsque l'appareil a subi un dommage quelconque, par exemple au niveau du cordon d'alimentation ou de la fiche, lorsqu'un liquide a été renversé ou que des objets sont tombés à l'intérieur de l'appareil, lorsque l'appareil a été exposé à la pluie ou à l'humidité, lorsqu'il ne fonctionne pas normalement ou s'il est tombé.
23. Une exposition prolongée à des sons forts provenant de lecteurs de musique personnels peut entraîner une perte auditive temporaire ou permanente.
24. Si le produit est livré avec un câble d'alimentation ou un adaptateur secteur :
    - En cas de problème, débranchez le cordon d'alimentation secteur et confiez la réparation à un technicien qualifié.
    - Ne marchez pas sur l'adaptateur secteur et veillez à ne pas le coincer. Soyez particulièrement vigilant à proximité des fiches et du point de sortie du câble. Ne placez pas d'objets lourds sur l'adaptateur secteur, car cela pourrait l'endommager. Gardez l'appareil hors de portée des enfants ! En jouant avec le câble d'alimentation, ils risquent de se blesser gravement.
    - Débranchez cet appareil en cas d'orage ou lorsqu'il n'est pas utilisé pendant une longue période.
    - La prise de courant doit être installée à proximité de l'appareil et être facilement accessible.
    - Ne surchargez pas les prises de courant ni les rallonges. Une surcharge peut provoquer un incendie ou un choc électrique.
    - Les appareils de classe 1 doivent être branchés sur une prise de courant dotée d'une connexion à la terre de protection.
    - Les appareils de classe 2 ne nécessitent pas de mise à la terre.
    - Tenez toujours la fiche lorsque vous la retirez de la prise secteur. Ne tirez pas sur le cordon d'alimentation. Cela pourrait provoquer un court-circuit.
    - N'utilisez pas de cordon d'alimentation ou de fiche endommagés, ni de prise défectueuse. Cela pourrait entraîner un incendie ou un choc électrique.

25. Mise en garde concernant l'utilisation des batteries :
    - Risque d'explosion si la batterie est remplacée de manière incorrecte. Remplacez-la uniquement par un modèle identique ou équivalent.
    - La batterie ne doit pas être exposée à des températures extrêmes (trop élevées ou trop basses), ni à une faible pression atmosphérique en haute altitude, que ce soit pendant son utilisation, son stockage ou son transport.
    - Le remplacement d'une batterie par un type incorrect peut entraîner une explosion ou une fuite de liquide ou de gaz inflammable.
    - Jeter une batterie dans un feu ou un four chaud, ou l'écraser ou la couper mécaniquement, peut entraîner une explosion.
    - Laisser une batterie dans un environnement où la température ambiante est extrêmement élevée peut entraîner une explosion ou une fuite de liquide ou de gaz inflammable.
    - Une batterie soumise à une pression atmosphérique extrêmement basse, ce qui peut entraîner une explosion ou une fuite de liquide ou de gaz inflammable.
    - Il convient de prêter attention aux aspects environnementaux liés à l'élimination des batteries.

INSTALLATION
- Déballez toutes les pièces et retirez les matériaux de protection.
- Ne branchez pas l'appareil sur le secteur avant d'avoir vérifié la tension d'alimentation et avant d'avoir effectué tous les autres raccordements.

*** Ces instructions concernent uniquement les produits utilisant un câble d'alimentation ou un adaptateur secteur.**

	
Veuillez utiliser un adaptateur USB d'une puissance minimale de 10 W	**Aucun adaptateur d'alimentation USB n'est fourni**

Contenu de l'emballage :
- 1 × enceinte Bluetooth portable
- 1 × câble de recharge et de transfert de données USB-C vers USB-C de 80 cm
- 1 × manuel d'utilisation

Caractéristiques du produit
- Système audio 2.1 canaux : pour un son stéréo immersif grâce à quatre haut-parleurs large bande et un caisson de basses
- Puissance de sortie élevée : 60 W RMS, avec une puissance de crête de 120 W
- Technologie de diffusion Auracast : connectez simultanément 100 enceintes ou plus, toutes équipées de la technologie Auracast, pour un son synchronisé
- Connectivité Bluetooth version 6.0 : stabilité améliorée grâce aux protocoles A2DP/AVRCP/HFP/HSP
- Indice d'étanchéité IPX6 : protégé contre les jets d'eau puissants, idéal pour une utilisation en extérieur
- Recharge rapide PD 30 W : batterie de 4 800 mAh / 7,4 V compatible avec le protocole PD 3.0 UFP
- Éclairage LED RGB : plusieurs modes d'éclairage synchronisés avec la musique pour une ambiance renforcée
- Modes de lecture musicale : Bluetooth / USB-A / USB-C (OTG)
- Fonction égaliseur : intérieur et extérieur

Caractéristiques techniques

Version Bluetooth : Bluetooth 6.0

Dimensions des haut-parleurs : 1 caisson de basses de 4 pouces, 4 haut-parleurs large bande de 43 mm + 2 radiateurs passifs

Puissance RMS : 60 W, 4 Ω

Puissance maximale : 120 W, 4 Ω

Capacité de la batterie : 7,4 V, 4 800 mAh

Réponse en fréquence : 80 Hz - 16 kHz

Autonomie (éclairage allumé) : 2 h (volume max.) et 7,5 h (volume à 50 %)

Autonomie (mode Bluetooth, volume à 33 %, lumières éteintes) : environ 13 h

Portée de la connexion Bluetooth : 35 m

Dimensions du produit : 194,2 × 278 × 215 mm (L × H × l)

Alimentation : 5 V CC/3 A, 9 V CC/2 A, 12 V CC/2,5 A

Détails du produit :

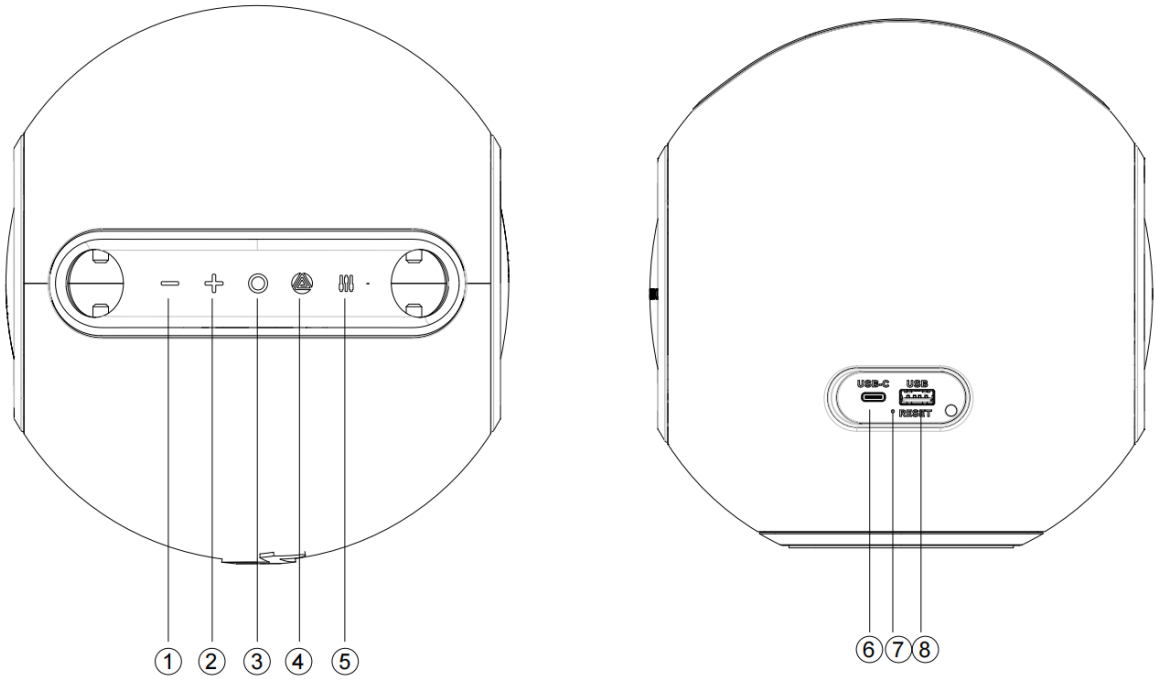

1) Piste précédente / Baisser le volume
2) Piste suivante / Augmenter le volume
3) Marche/Arrêt et Lecture/Pause
4) Sélecteur de mode (BT / USB-A / USB-C (OTG)) / Auracast
5) Égaliseur / Commutateur d'éclairage
6) Port USB-C
7) Réinitialisation
8) Port USB-A

- Bouton d'alimentation : appuyez longuement pendant 2 secondes pour allumer ou éteindre l'enceinte. Appuyez brièvement pour lire ou mettre en pause la musique.
- Bouton Volume - : appuyez brièvement pour baisser le volume ; maintenez-le enfoncé pendant 2 secondes pour sélectionner le morceau précédent ; maintenez-le enfoncé pendant 8 secondes pour effectuer une réinitialisation d'usine et éteindre l'enceinte.
- Bouton Volume + : appuyez brièvement pour augmenter le volume ; maintenez enfoncé pendant 2 secondes pour passer au morceau suivant.
- Bouton : appuyez brièvement pour basculer entre la lecture Bluetooth, USB-A et USB-C (les ports USB-A et USB-C ne sont disponibles que lorsqu'ils sont connectés) ; maintenez enfoncé pendant 2 secondes pour activer/désactiver la diffusion Auracast
- Bouton EQ : appuyez brièvement pour changer de mode d'éclairage (9 modes). Appuyez longuement pendant 2 secondes pour basculer entre les réglages d'égalisation « Extérieur » et « Intérieur ». Le réglage par défaut est « Extérieur ».

Mise en marche de l'enceinte

1. Appuyez sur le bouton d'alimentation et maintenez-le enfoncé pendant environ 2 secondes pour allumer l'enceinte.
2. Le voyant d'alimentation clignotera lentement.

Connexion Bluetooth

1. Assurez-vous que le Bluetooth est activé sur votre appareil mobile.
2. Recherchez les appareils Bluetooth disponibles et sélectionnez « Lenco ORBITA-360 » dans la liste.
3. Une fois la connexion établie, le voyant d'alimentation reste allumé en continu et un signal sonore de connexion retentit.
4. La portée effective du Bluetooth peut atteindre 35 mètres dans un espace dégagé et sans interférences.
5. Pour déconnecter le Lenco Orbita-360 du téléphone actuellement connecté, appuyez deux fois sur le bouton d'alimentation. L'enceinte se déconnectera et sera à nouveau disponible pour être appairée avec un autre appareil.

Lecture audio via USB-A

1. Insérez une clé USB contenant des fichiers MP3, WMA, WAV ou FLAC (capacité maximale : 128 Go) dans le port USB-A.
2. Appuyez sur le bouton « » pour passer en mode USB si nécessaire.
3. Utilisez les commandes de lecture pour parcourir les pistes.

Connexion d'entrée USB-C

1. Connectez un périphérique audio externe à l'aide d'un câble USB-C au port USB-C.
2. Appuyez sur le bouton « » pour passer en mode de lecture USB-C si nécessaire.
3. Le son provenant du périphérique connecté sera diffusé par le haut-parleur.

Configuration de la diffusion Auracast (connexion multi-haut-parleurs)

Allumez toutes les enceintes que vous souhaitez connecter via Auracast, choisissez l'enceinte principale A et suivez les étapes ci-dessous.

● Connectez le haut-parleur A à des périphériques externes (smartphone / lecteur USB / OTG).

● Appuyez longuement sur le bouton « » pendant 2 secondes pour le préparer à la connexion avec les haut-parleurs supplémentaires B, C, D… (une fois le bouton « » enfoncé, un signal sonore retentit pour indiquer qu'il est prêt à connecter d'autres haut-parleurs).

● Mettez l'enceinte B en mode de déconnexion Bluetooth, puis appuyez longuement sur le bouton « » pendant 2 secondes pour que l'enceinte B recherche l'enceinte principale A, à laquelle elle se connectera automatiquement.

● Pour interrompre la connexion Auracast, appuyez à nouveau longuement sur le bouton « » de l'enceinte A ou B.
● Procédez de la même manière que ci-dessus pour connecter ou déconnecter les enceintes C, D, E…
● Il est possible de connecter jusqu'à plus de 100 enceintes pour une lecture audio synchronisée.

Modes d'éclairage

1. Appuyez brièvement sur le bouton « EQ » pour activer l'éclairage. Vous disposez des 9 modes d'éclairage suivants :

Mode 1 : lumière blanche chaude allumée
Mode 2 : lumière blanche chaude clignotant au rythme de la musique
Mode 3 : lumière bleue claire allumée
Mode 4 : Lumière bleu clair clignotant au rythme de la musique
Mode 5 : Lumière orange allumée
Mode 6 : Lumière orange clignotant au rythme de la musique
Mode 7 : Lumière violette allumée
Mode 8 : Lumière violette clignotant au rythme de la musique
Mode 9 : Lumière éteinte

2. Mode d'éclairage selon la séquence ci-dessus.

Batterie et recharge :

Indicateurs de batterie

1. Lorsque le niveau de la batterie atteint 20 %, un signal sonore d'avertissement de batterie faible retentit une fois.
2. Lorsque le niveau de la batterie atteint 10 % ou moins, un autre signal sonore d'avertissement de batterie faible retentit.
3. Lorsque la batterie est faible, le voyant d'alimentation s'allume en rouge et clignote en continu, accompagné de signaux sonores d'avertissement.
4. Le voyant d'alimentation reste allumé en rouge fixe pendant la recharge et s'éteint lorsque la recharge est terminée.

Chargement de l'enceinte

1. Utilisez le câble USB-C fourni pour la recharge.
2. Branchez-le à un adaptateur secteur compatible prenant en charge la recharge rapide PD 30 W.
3. La durée de recharge varie : environ 2,5 heures (30 W), 3 heures (20 W) ou 6 heures (10 W).
4. Compatible avec la plupart des adaptateurs de téléphone portable.
5. Le courant d'entrée maximal pour la recharge est de 3,6 A.
6. La protection contre les surtensions prend en charge une tension d'entrée allant jusqu'à 28 V pour une recharge en toute sécurité.

7. L'exposition de ce produit à des températures élevées pendant son utilisation peut entraîner un dysfonctionnement de la recharge.

Arrêt automatique
L'enceinte s'éteindra automatiquement après 10 minutes d'inactivité dans les situations suivantes :
1. Aucun signal d'entrée provenant d'une source quelconque
2. Mode Bluetooth : aucun téléphone portable connecté
3. Mode Bluetooth : téléphone connecté mais aucune lecture audio ni utilisation des boutons pendant 10 minutes consécutives
4. Mode USB-A : aucune lecture ni utilisation des boutons pendant 10 minutes consécutives
5. Mode USB-C : aucune lecture ni utilisation des boutons pendant 10 minutes consécutives

Réinitialisation d'usine
1. Quel que soit le mode, maintenez le bouton Volume - enfoncé pendant environ 8 secondes.
2. L'enceinte rétablira les paramètres d'usine, effacera tous les enregistrements d'appairage et s'éteindra automatiquement.
3. Si l'enceinte ne s'éteint pas ou ne répond pas, appuyez sur le bouton RESET à l'aide d'une petite pointe ronde. L'enceinte sera réinitialisée et s'éteindra.
4. Rallumez l'enceinte pour terminer le processus de réinitialisation.

Remarques supplémentaires :
● Le volume par défaut est réglé à 50 % du volume maximal.
● La durée de lecture peut varier en fonction du niveau de volume et du style musical.

Avertissement :
● Veuillez stocker et utiliser ce produit dans un environnement à température normale.
● Veuillez ne pas exposer ce produit à la pluie ou à l'humidité.
● Ne démontez pas, ne réparez pas et ne modifiez pas ce produit vous-même sans autorisation.
● Pour nettoyer ce produit, veuillez utiliser un chiffon doux ou, si nécessaire, un peu d'eau ; n'utilisez pas de produits chimiques.
● Afin de prolonger la durée de vie du produit et de protéger votre audition, évitez d'écouter de la musique à plein volume pendant une longue période.
● Le produit est équipé d'une batterie au lithium intégrée. Pour éviter tout danger, ne la jetez pas et ne la jetez pas au feu.

Avertissement : la batterie peut être remplacée par l'utilisateur. Toutefois, après le remplacement de la batterie, l'indice de protection IP et l'étanchéité du produit ne peuvent plus être garantis.

Pour conserver l'indice de protection IP d'origine, le remplacement de la batterie doit être effectué par du personnel qualifié.

Guide d'utilisation de la batterie amovible
Structure de la batterie
1) Sens et emplacement de sortie du câble de la batterie
2) Câble de la batterie (40 mm)
3) Connecteur
4) Emballage en papier ignifuge V0
5) Emplacement du circuit imprimé de protection de la batterie
6) Matériau de protection en EVA

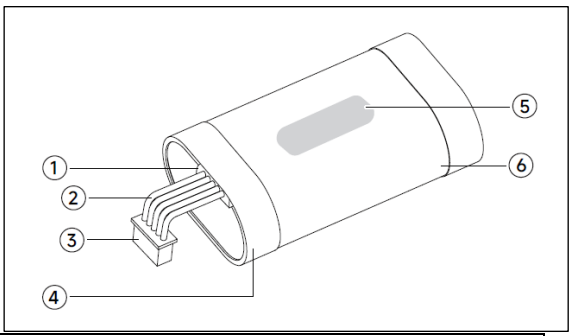

Caractéristiques techniques de la batterie

Tension nominale	7,4 V
Capacité	4 800 mAh
Poids	151,76 g
Modèle de cellule de batterie	21700
Nombre de cellules de batterie	2
Configuration en série / parallèle de la batterie	En série

Les tournevis visibles sur les photos sont des outils courants disponibles dans le commerce et ne sont pas fournis avec le produit.
1) Sur le schéma en 2D du produit, les deux repères gris indiquent l'emplacement des clips de fixation du cadre en filet (des deux côtés) ; vous pouvez y accéder à l'aide d'un tournevis plat pour soulever le cadre en filet avant du produit vers l'extérieur et retirer ce dernier. Veuillez noter que le filet portant le logo se trouve à l'avant.

Remarque : appliquez une légère pression et procédez au démontage lentement ; ne forcez pas.

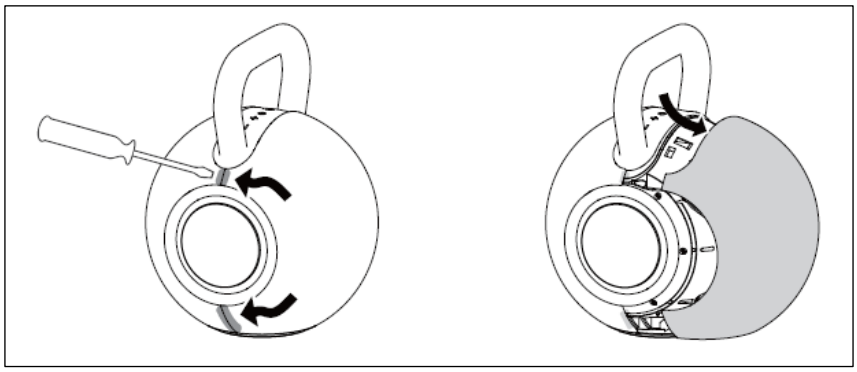

2) Une fois la grille avant retirée, vous pouvez voir le couvercle du compartiment à batterie au centre (marqué des lettres BAT) ; ce couvercle est fixé par quatre vis cruciformes PA3*15 mm noires zinguées (voir les flèches), qui peuvent être retirées à l'aide d'un tournevis cruciforme.

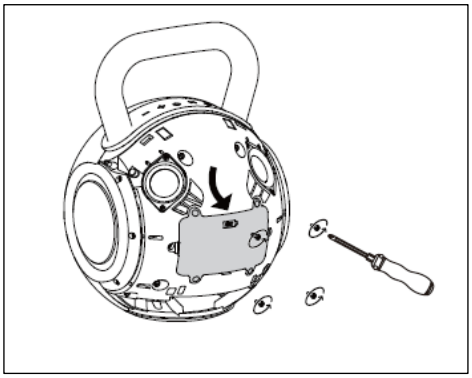

3) Retirez la batterie de son compartiment situé sous le couvercle arrière, débranchez le connecteur du câble de connexion interne de la batterie, puis retirez la batterie.

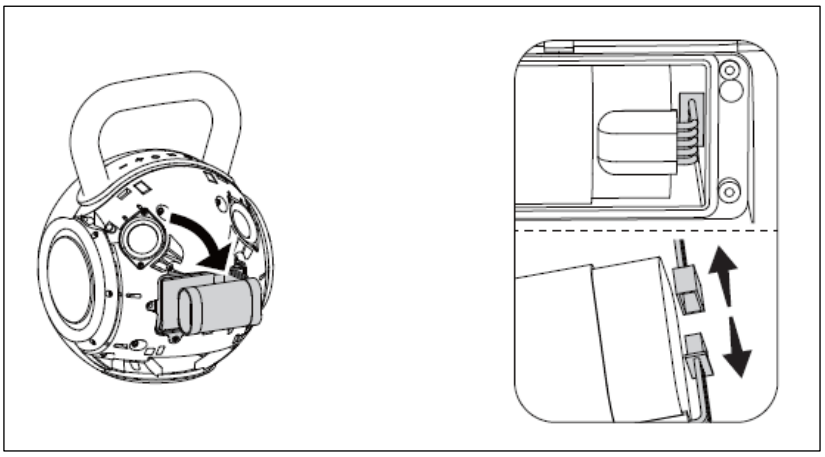

4) Remplacez-la par une nouvelle batterie : connectez une nouvelle batterie présentant les mêmes caractéristiques au connecteur du câble de connexion de la batterie situé à l'intérieur du boîtier avant. Insérez la nouvelle batterie dans le compartiment prévu à cet effet sur le boîtier avant, comme indiqué sur le schéma.

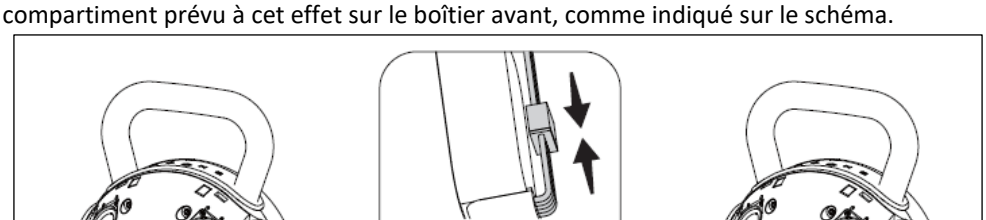

5) Remontez le couvercle du compartiment à pile : remontez le couvercle du compartiment à pile sur le boîtier avant et serrez les quatre vis (voir les flèches).

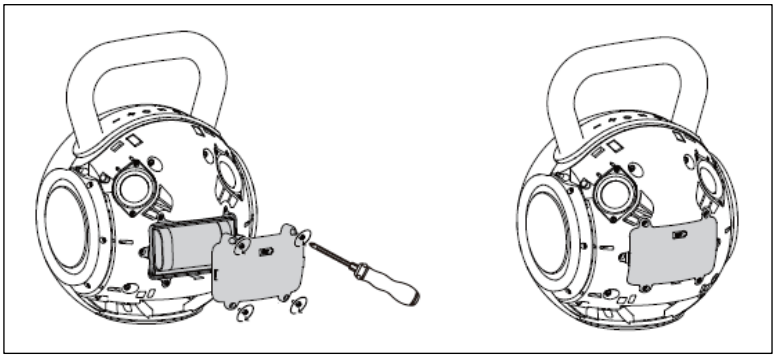

6) Insérez la grille avant dans le boîtier avant en respectant la position des boucles correspondantes, appuyez sur toutes les boucles de la grille avant jusqu'à ce qu'elle affleure la surface, et le remplacement de la batterie est terminé.

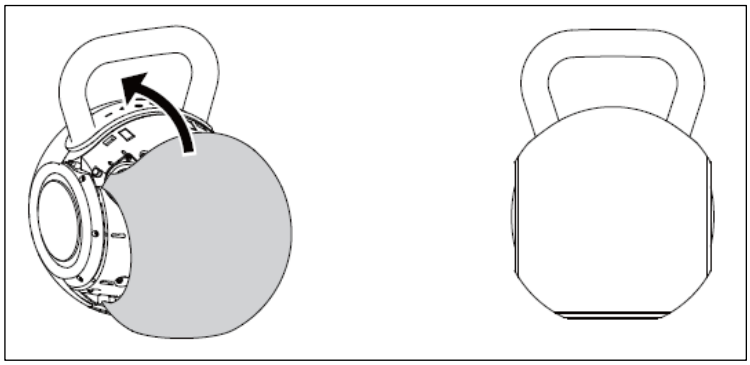

Contact pour l'achat d'un pack de batterie de rechange : support@lenco.com

Précautions à prendre lors du remplacement de la batterie :

1. L'enceinte doit être mise hors tension avant de changer la batterie.
2. Tenez la batterie à l'écart du feu et de l'eau.
3. Gardez la batterie hors de portée des enfants afin d'éviter tout accident.
4. La batterie de rechange doit être identique à l'ancienne en termes de forme, de modèle, de paramètres et de capacité.
5. Allumez l'enceinte pour tester la nouvelle batterie avant de remonter la grille arrière.
6. Le couvercle de la batterie doit être fixé à l'aide de 4 vis PA3 afin d'éviter les vibrations.
7. Ne démontez pas, n'ouvrez pas et ne déchiquetez pas le bloc-batterie ni aucune de ses cellules.
8. Ne court-circuitez pas une cellule ou une batterie. Ne rangez pas les cellules ou les batteries à la va-vite dans une boîte ou un tiroir où elles pourraient se court-circuiter entre elles ou être court-circuitées par d'autres objets métalliques.
9. Ne soumettez pas les cellules ou les batteries à des chocs mécaniques.
10. Achetez toujours la batterie recommandée par le fabricant de l'appareil pour cet équipement.

Mise au rebut d'un bloc-batterie usagé :

1. Jetez la batterie dans son intégralité ; ne l'écrasez pas et ne la percez pas.
2. Placez la batterie dans un emballage non conducteur, tel qu'un sac en plastique ou une boîte en carton, avant de la mettre au rebut.

3. Conservez la batterie dans un endroit frais et aéré, à l'écart du feu, de la chaleur, des produits chimiques corrosifs, des aliments et des boissons.
4. Les batteries usagées peuvent être transportées par voie aérienne, maritime ou routière, dans un emballage isolé approprié, conformément aux recommandations du Règlement type sur le transport des marchandises dangereuses.
5. Veuillez éliminer la batterie conformément à la législation locale. Si l'une des recommandations ci-dessus est en contradiction avec la législation locale, veuillez respecter cette dernière.

Réinitialisation d'usine

1. Quel que soit le mode, maintenez le bouton « Volume - » enfoncé pendant environ 8 secondes : l'enceinte rétablira les paramètres d'usine, effacera tous les enregistrements d'appairage et s'éteindra automatiquement.
2. Si l'enceinte ne s'éteint pas ou ne répond pas, l'utilisateur peut appuyer sur le bouton RESET à l'aide d'une petite pointe ronde. L'enceinte sera alors réinitialisée et s'éteindra.
3. Rallumez l'enceinte pour terminer le processus de réinitialisation.

Garantie

Commaxx B.V. propose un service après-vente et une garantie conformes à la législation européenne, ce qui signifie qu'en cas de réparation (tant pendant qu'après la période de garantie), vous devez contacter votre revendeur local.

Remarque importante : il n'est pas possible d'envoyer directement à Commaxx B.V. les produits nécessitant une réparation.

Remarque importante : si cet appareil est ouvert ou manipulé de quelque manière que ce soit par un centre de service non agréé, la garantie devient caduque.

Cet appareil n'est pas adapté à un usage professionnel. En cas d'utilisation professionnelle, toutes les obligations de garantie du fabricant seront annulées.

Avertissement

Des mises à jour du micrologiciel et/ou des composants matériels sont effectuées régulièrement. Par conséquent, certaines instructions, spécifications et illustrations contenues dans cette documentation peuvent différer légèrement de votre situation particulière. Tous les éléments décrits dans ce guide sont fournis à titre indicatif uniquement et peuvent ne pas s'appliquer à une situation particulière. Aucun droit ni prétention légale ne peut être tiré de la description figurant dans ce manuel.

Mise au rebut de l'ancien appareil



Ce symbole indique que le produit électrique ou la batterie concerné(e) ne doit pas être jeté(e) avec les déchets ménagers courants en Europe. Afin de garantir un traitement approprié du produit et de la batterie, veuillez les éliminer conformément à la législation locale en vigueur relative à l'élimination des équipements électriques ou des batteries. Ce faisant, vous contribuerez à préserver les ressources naturelles et à améliorer les normes de protection de l'environnement en matière de traitement et d'élimination des déchets électriques (directive relative aux déchets d'équipements électriques et électroniques).

DÉCLARATION DE CONFORMITÉ

Par la présente, Commaxx B.V. déclare que l'équipement radio de type [Lenco ORBITA-360] est conforme à la directive 2014/53/UE. Le texte intégral de la déclaration de conformité de l'UE est disponible à l'adresse Internet suivante :
https://doc.nedis.com/fr-fr/ORBITA360GY
https://doc.nedis.com/fr-fr/ORBITA360BK

Type RF	Gamme de fréquences (MHz)	Puissance (dBm)
Bluetooth	2402-2480	< 10

Service

Pour plus d'informations et pour bénéficier de l'assistance technique, rendez-vous sur www.lenco.com
Commaxx B.V. Wiebachstraat 37, 6466 NG Kerkrade, Pays-Bas

NL

WAARSCHUWING:
Het gebruik van bedieningselementen of instellingen of het uitvoeren van andere procedures dan hierin gespecificeerd, kan leiden tot gevaarlijke blootstelling aan straling.

VOORZORGSMAATREGELEN VOOR GEBRUIK

HOUD DE VOLGENDE INSTRUCTIES IN GEDACHTEN:

1. Bedek of blokkeer geen ventilatieopeningen. Laat bij het plaatsen van het apparaat op een plank rondom het gehele apparaat 5 cm (2") vrije ruimte over.
2. Installeer het apparaat volgens de meegeleverde gebruikershandleiding.
3. Houd het apparaat uit de buurt van warmtebronnen zoals radiatoren, kachels, fornuizen, kaarsen en andere warmteproducerende producten of open vuur. Het apparaat mag alleen worden gebruikt in gematigde klimaten. Extreem koude of warme omgevingen moeten worden vermeden. Bedrijfstemperatuur tussen 0° en 35°C.
4. Vermijd het gebruik van het apparaat in de buurt van sterke magnetische velden.
5. Elektrostatische ontlading kan de normale werking van dit apparaat verstoren. Reset en start het apparaat in dat geval opnieuw op volgens de handleiding. Ga tijdens de bestandsoverdracht voorzichtig te werk en werk in een statische-vrije omgeving.
6. Waarschuwing! Steek nooit een voorwerp in het product via de ventilatieopeningen of andere openingen. Er loopt een hoge spanning door het product en het inbrengen van een voorwerp kan een elektrische schok veroorzaken en/of kortsluiting in interne onderdelen veroorzaken. Mors om dezelfde reden geen water of vloeistof op het product.
7. Gebruik dit apparaat niet wanneer er condensatie kan optreden. Wanneer het apparaat wordt gebruikt in een warme, vochtige ruimte, kunnen er vochtdruppels of condensatie in het apparaat ontstaan, waardoor het mogelijk niet goed functioneert; laat het apparaat 1 à 2 uur uitgeschakeld staan voordat u de stroom inschakelt: het apparaat moet droog zijn voordat het wordt ingeschakeld.
8. Hoewel dit apparaat met de grootste zorg is vervaardigd en meerdere keren is gecontroleerd voordat het de fabriek verliet, is het, net als bij alle elektrische apparaten, nog steeds mogelijk dat er problemen optreden. Als u rook, overmatige warmteontwikkeling of andere onverwachte verschijnselen opmerkt, moet u de stekker onmiddellijk uit het stopcontact halen.
9. Dit apparaat moet worden aangesloten op een stroombron zoals aangegeven op het specificatielabel. Als u niet zeker bent van het type stroomvoorziening dat in uw woning wordt gebruikt, neem dan contact op met uw dealer of het plaatselijke elektriciteitsbedrijf.
10. Houd het uit de buurt van dieren. Sommige dieren bijten graag in stroomkabels.
11. Gebruik een zachte, droge doek om het apparaat schoon te maken. Gebruik geen oplosmiddelen of vloeistoffen op basis van benzine. Om hardnekkige vlekken te verwijderen, kunt u een vochtige doek met verdund schoonmaakmiddel gebruiken.
12. De leverancier is niet aansprakelijk voor schade of gegevensverlies als gevolg van storingen, verkeerd gebruik, aanpassingen aan het apparaat of het vervangen van de batterij.
13. Als het apparaat een USB-afspeelfunctie heeft, moet de USB-stick rechtstreeks in het apparaat worden gestoken. Gebruik geen USB-verlengkabel, omdat dit storing kan veroorzaken, met gegevensverlies tot gevolg.
14. Het typeplaatje is aangebracht op de onder- of achterzijde van het apparaat.
15. Dit apparaat is niet bedoeld voor gebruik door personen (waaronder kinderen) met een lichamelijke, zintuiglijke of verstandelijke beperking, of met een gebrek aan ervaring en kennis, tenzij zij onder toezicht staan of instructies hebben gekregen over het juiste gebruik van het apparaat door de persoon die verantwoordelijk is voor hun veiligheid.
16. Dit product is uitsluitend bedoeld voor niet-professioneel gebruik en niet voor commercieel of industrieel gebruik.
17. Zorg ervoor dat het apparaat in een stabiele positie staat. Schade veroorzaakt door het gebruik van dit product in een onstabiele positie, door trillingen of schokken, of door het niet opvolgen van andere waarschuwingen of voorzorgsmaatregelen in deze gebruikershandleiding, valt niet onder de garantie.
18. Verwijder nooit de behuizing van dit apparaat.
19. Plaats dit apparaat nooit op andere elektrische apparatuur.
20. Geef kinderen geen toegang tot plastic zakken.
21. Gebruik uitsluitend hulpstukken/accessoires die door de fabrikant zijn gespecificeerd.
22. Laat alle onderhoud over aan gekwalificeerd servicepersoneel. Onderhoud is vereist wanneer het apparaat op enigerlei wijze is beschadigd, bijvoorbeeld aan het netsnoer of de stekker, wanneer er vloeistof is gemorst of voorwerpen in het apparaat zijn gevallen, wanneer het apparaat is blootgesteld aan regen of vocht, niet normaal functioneert of is gevallen.
23. Langdurige blootstelling aan harde geluiden van persoonlijke muziekspelers kan leiden tot tijdelijk of permanent gehoorverlies.
24. Als het product wordt geleverd met een netsnoer of een wisselstroomadapter:
    - Mocht er een storing optreden, trek dan de stekker uit het stopcontact en laat het apparaat repareren door gekwalificeerd personeel.
    - Trap niet op de netadapter en knel deze niet klem. Wees uiterst voorzichtig, met name in de buurt van de stekkers en het punt waar de kabel uit de adapter komt. Plaats geen zware voorwerpen op de netadapter, aangezien deze hierdoor beschadigd kan raken. Houd het gehele apparaat buiten het bereik van kinderen! Als kinderen met het netsnoer spelen, kunnen ze zichzelf ernstig verwonden.
    - Haal de stekker van dit apparaat uit het stopcontact tijdens onweer of wanneer het gedurende een lange periode niet wordt gebruikt.
    - Het stopcontact moet in de buurt van het apparaat zijn geïnstalleerd en gemakkelijk bereikbaar zijn.
    - Overbelast stopcontacten of verlengsnoeren niet. Overbelasting kan brand of een elektrische schok veroorzaken.
    - Apparaten van klasse 1 moeten worden aangesloten op een stopcontact met een beschermende geaarde aansluiting.
    - Apparaten met een klasse 2-constructie hebben geen geaarde aansluiting nodig.
    - Houd altijd de stekker vast wanneer u deze uit het stopcontact trekt. Trek niet aan het netsnoer. Dit kan kortsluiting veroorzaken.
    - Gebruik geen beschadigd netsnoer of stopcontact, of een loszittend stopcontact. Dit kan brand of een elektrische schok tot gevolg hebben.
25. Waarschuwing betreffende het gebruik van batterijen:

- Explosiegevaar als de batterij onjuist wordt vervangen. Vervang de batterij alleen door hetzelfde of een gelijkwaardig type.
- De batterij mag tijdens gebruik, opslag of transport niet worden blootgesteld aan extreem hoge of lage temperaturen, of aan lage luchtdruk op grote hoogte.
- Het vervangen van een batterij door een verkeerd type kan leiden tot een explosie of het lekken van brandbare vloeistof of gas.
- Het weggooien van een batterij in vuur of een hete oven, of het mechanisch verpletteren of doorsnijden van een batterij, kan leiden tot een explosie.
- Het achterlaten van een batterij in een omgeving met extreem hoge temperaturen kan leiden tot een explosie of het lekken van brandbare vloeistoffen of gassen.
- Een batterij die wordt blootgesteld aan extreem lage luchtdruk, wat kan leiden tot een explosie of het lekken van brandbare vloeistof of gas.
- Er moet aandacht worden besteed aan de milieuaspecten van het afvoeren van batterijen.

INSTALLATIE
- Pak alle onderdelen uit en verwijder het beschermingsmateriaal.
- Sluit het apparaat niet aan op het lichtnet voordat u de netspanning hebt gecontroleerd en alle andere aansluitingen zijn gemaakt.

* **Deze instructies hebben uitsluitend betrekking op producten die gebruikmaken van een netsnoer of een wisselstroomadapter.**

	
Gebruik een USB-adapter met een vermogen van minimaal 10 W	**Er wordt geen USB-voedingsadapter meegeleverd**

Inhoud van de verpakking:
● 1 × draagbare Bluetooth-luidspreker
● 1 × 80 cm USB-C-naar-USB-C-oplaad- en datakabel
● 1 × Gebruikershandleiding

Productkenmerken
- 2.1-kanaals audiosysteem: voor meeslepend stereogeluid met vier full-range drivers en een subwoofer
- Hoog uitgangsvermogen: RMS 60 W, met een piekvermogen van 120 W
- Auracast-uitzendtechnologie: sluit 100 of meer verschillende luidsprekers tegelijkertijd aan op hetzelfde Auracast-netwerk voor gesynchroniseerde audio
- Bluetooth-versie 6.0: verbeterde stabiliteit dankzij de protocollen A2DP/AVRCP/HFP/HSP
- Waterdichtheid volgens IPX6: beschermd tegen krachtige waterstralen, ideaal voor gebruik buitenshuis
- PD 30 W snelladen: 4800 mAh / 7,4 V-batterij met ondersteuning voor het PD 3.0 UFP-protocol
- RGB-LED-verlichting: Meerdere verlichtingsmodi met muzieksynchronisatie voor een betere sfeer
- Muziekweergavemodi: Bluetooth / USB-A / USB-C (OTG)
- EQ-functie: binnen en buiten

Technische specificaties

Bluetooth-versie: Bluetooth 6.0

Luidsprekerafmetingen: 1 x 4-inch subwoofer, 4 x 43 mm full-range drivers + 2 passieve radiatoren

RMS-vermogen: 60 W, 4 Ω

Max. vermogen: 120 W, 4 Ω

Batterijcapaciteit: 7,4 V, 4800 mAh

Frequentiebereik: 80 Hz – 16 kHz

Speeltijd (verlichting aan): 2 uur (max. volume) & 7,5 uur (50% volume)

Speelduur (Bluetooth-modus, 33% volume, verlichting uit): ca. 13 uur

Bereik Bluetooth-verbinding: 35 m

Afmetingen: 194,2 × 278 × 215 mm (L × H × B)

Voedingsspanning: DC 5 V/3 A, 9 V/2 A, 12 V/2,5 A

Productdetails:

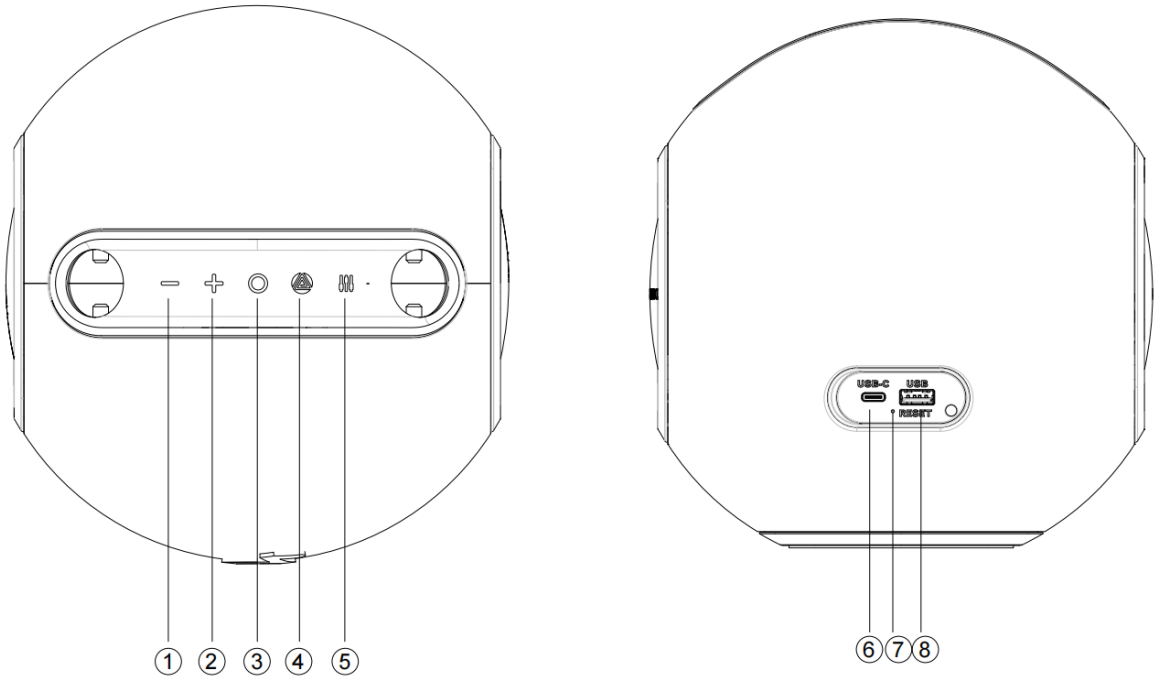

1) Vorige track / Volume omlaag
2) Volgend nummer / Volume omhoog
3) Aan/uit & Afspelen/Pauzeren
4) Modusschakelaar (BT / USB-A / USB-C (OTG)) / Auracast
5) EQ / Verlichtingsschakelaar
6) USB-C-poort
7) Reset
8) USB-A-poort

- Aan/uit-knop: Houd 2 seconden ingedrukt om de luidspreker in of uit te schakelen. Druk kort om muziek af te spelen of te pauzeren.
- Volume - knop: Druk kort in om het volume te verlagen; houd 2 seconden ingedrukt om het vorige nummer te selecteren; houd 8 seconden ingedrukt om de fabrieksinstellingen te herstellen en het apparaat uit te schakelen.
- Volume +-knop: Druk kort in om het volume te verhogen; houd 2 seconden ingedrukt om naar het volgende nummer te gaan.
- Knop: Druk kort in om te schakelen tussen afspelen via Bluetooth, USB-A en USB-C (USB-A en USB-C zijn alleen beschikbaar wanneer aangesloten); houd 2 seconden ingedrukt om Auracast-uitzending te activeren of te stoppen
- EQ-knop: Druk kort om tussen de lichtmodi te schakelen (9 modi). Houd 2 seconden ingedrukt om te schakelen tussen de EQ-instellingen voor buiten of binnen. De standaard-EQ is 'Buiten'.

De luidspreker inschakelen

1. Houd de aan/uit-knop ongeveer 2 seconden ingedrukt om de luidspreker in te schakelen.
2. Het Power-LED-lampje gaat langzaam knipperen.

Bluetooth-verbinding

1. Zorg ervoor dat Bluetooth is ingeschakeld op uw mobiele apparaat.
2. Zoek naar beschikbare Bluetooth-apparaten en selecteer "Lenco ORBITA-360" in de lijst.
3. Zodra de verbinding tot stand is gebracht, blijft het Power-LED-lampje continu branden en klinkt er een verbindingstoon.
4. Het effectieve Bluetooth-bereik bedraagt maximaal 35 meter in een open ruimte zonder storingen.
5. Om de Lenco Orbita-360 los te koppelen van de momenteel verbonden telefoon, drukt u tweemaal op de aan/uit-knop. De luidspreker wordt losgekoppeld en is dan beschikbaar om te koppelen met een ander apparaat.

USB-A-audioafspelen

1. Steek een USB-stick met MP3-, WMA-, WAV- of FLAC-bestanden (maximale capaciteit: 128 GB) in de USB-A-poort.
2. Druk indien nodig op de knop ' ' om over te schakelen naar de USB-modus.
3. Gebruik de afspeelknoppen om door de nummers te bladeren.

USB-C-ingang

1. Sluit een extern audioapparaat met een USB-C-kabel aan op de USB-C-poort.
2. Druk indien nodig op de knop ' ' om over te schakelen naar de USB-C-afspeelmodus.
3. Het geluid van het aangesloten apparaat wordt via de luidspreker weergegeven.

Auracast-uitzending instellen (aansluiting van meerdere luidsprekers)

Schakel alle luidsprekers in die u via Auracast wilt aansluiten, kies de hoofdluidspreker A en volg de onderstaande stappen.

● Sluit luidspreker A aan op externe apparaten (smartphone / USB-speler / OTG).

● Houd de knop ' ' 2 seconden ingedrukt om de luidspreker klaar te maken voor verbinding met extra luidsprekers B, C, D...

(nad -knop is ingedrukt, klinkt er een toon om aan te geven dat de luidspreker klaar is om verbinding te maken met andere luidsprekers.)

● Zet luidspreker B in de Bluetooth-ontkoppelingsmodus en houd vervolgens de knop ' ' 2 seconden ingedrukt, zodat luidspreker B naar de hoofdluidspreker A zoekt; luidspreker B maakt dan automatisch verbinding met luidspreker A.

● Om de Auracast-verbinding te verbreken, drukt u opnieuw lang op de knop ' ' op luidspreker A of B.

● Volg dezelfde procedure als hierboven om luidsprekers C, D, E... te verbinden of de verbinding te verbreken.

● Er kunnen meer dan 100 luidsprekers worden aangesloten voor gesynchroniseerde audioweergave.

Verlichtingsmodi

1. Druk kort op de EQ-knop om de verlichting in te schakelen. Er zijn 9 verlichtingsmodi, zoals hieronder weergegeven:

Modus 1: Warm wit licht aan

Modus 2: Warm wit licht pulseert op de muziek

Modus 3: Lichtblauw licht aan

Modus 4: Lichtblauw licht pulseert op de maat van de muziek

Modus 5: Oranje licht aan

Modus 6: Oranje licht pulseert op de muziek

Modus 7: Paars licht aan

Modus 8: Paars licht pulseert op de muziek

Modus 9: Licht uit

2. Lichtmodus volgens de bovenstaande volgorde.

Batterij en opladen:

Batterij-indicatoren

1. Bij een batterijniveau van 20% klinkt er één keer een waarschuwingstoon voor een lage batterijstand.
2. Bij een batterijniveau van 10% of lager klinkt er nogmaals een waarschuwingstoon voor een bijna lege batterij.
3. Wanneer de batterij bijna leeg is, gaat het Power-lampje rood branden en knippert het continu, vergezeld van waarschuwingstonen.
4. Het Power-lampje blijft tijdens het opladen continu rood branden en gaat uit wanneer de batterij volledig is opgeladen.

De luidspreker opladen

1. Gebruik de meegeleverde USB-C-kabel om de luidspreker op te laden.
2. Sluit de kabel aan op een compatibele voedingsadapter die PD 30W-snelladen ondersteunt.
3. De oplaadtijd varieert: ongeveer 2,5 uur (30 W), 3 uur (20 W) of 6 uur (10 W).
4. Compatibel met de meeste adapters voor mobiele telefoons.
5. De maximale laadstroom is 3,6 A.
6. De overspanningsbeveiliging ondersteunt een ingangsspanning tot 28 V voor veilig opladen.
7. Blootstelling van dit product aan hoge temperaturen tijdens het gebruik kan leiden tot storingen bij het opladen.

Automatische uitschakeling

De luidspreker schakelt automatisch uit na 10 minuten inactiviteit in de volgende situaties:
1. Geen signaalingang van welke bron dan ook
2. Bluetooth-modus: er is geen mobiele telefoon verbonden
3. Bluetooth-modus: telefoon is aangesloten, maar er is gedurende 10 opeenvolgende minuten geen audio afgespeeld of geen knop bediend
4. USB-A-modus: geen afspelen of bediening van de knoppen gedurende 10 opeenvolgende minuten
5. USB-C-modus: geen afspelen of bediening van de knoppen gedurende 10 opeenvolgende minuten

Terugzetten naar fabrieksinstellingen
1. Houd in elke modus de knop Volume - ongeveer 8 seconden ingedrukt.
2. De luidspreker herstelt de fabrieksinstellingen, wist alle koppelingsgegevens en schakelt automatisch uit.
3. Als de luidspreker niet uitschakelt of niet reageert, drukt u met een kleine ronde pin op de RESET-knop. De luidspreker wordt gereset en uitgeschakeld.
4. Schakel de luidspreker opnieuw in om het resetproces te voltooien.

Overige opmerkingen:
● Het standaardvolume is ingesteld op 50% van het maximale volume.
● De afspeeltijd kan variëren, afhankelijk van het volumeniveau en de muziekstijl.

Waarschuwing:
● Bewaar en gebruik dit product in een omgeving met een normale temperatuur.
● Stel dit product niet bloot aan regen of vocht.
● Demonteer, repareer of pas dit product niet zelf aan zonder toestemming.
● Gebruik voor het schoonmaken van dit product een zachte doek of, indien nodig, een beetje water; gebruik geen chemische schoonmaakmiddelen.
● Om de levensduur van het product te verlengen en uw gehoor te beschermen, dient u te vermijden om gedurende lange tijd naar muziek te luisteren op het maximale volume.
● Het product is voorzien van een ingebouwde lithiumbatterij. Gooi de batterij niet weg en gooi deze niet in het vuur om gevaar te voorkomen.

Waarschuwing: De batterij kan door de gebruiker worden vervangen. Na het vervangen van de batterij kunnen de IP-classificatie en de waterbestendigheid van het product echter niet meer worden gegarandeerd.

Om de oorspronkelijke IP-classificatie te behouden, moet het vervangen van de batterij worden uitgevoerd door gekwalificeerd personeel.

Gebruiksaanwijzing voor de uitneembare batterij
Opbouw van de batterij
1) Richting en locatie van de batterijkabeluitgang
2) Batterijkabel (40 mm)
3) Connector
4) V0 brandwerende papieren omhulling
5) Locatie van de printplaat voor accubescherming
6) EVA-beschermingsmateriaal

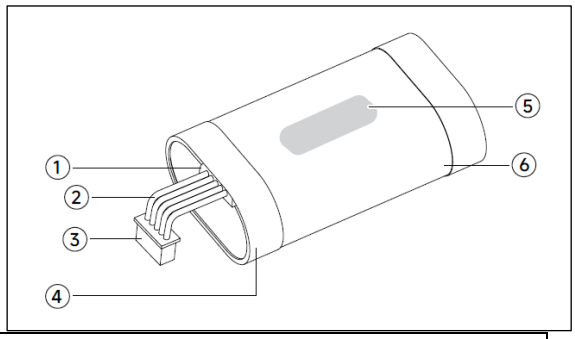

Batterijspecificaties

Nominale spanning	7,4 V
Capaciteit	4800 mAh
Gewicht	151,76 g
Model batterijcel	21700
Aantal batterijcellen	2 stuks
Batterijserie / parallelle configuratie	Serie

De schroevendraaiers op de foto's zijn gangbaar gereedschap en worden niet als accessoires meegeleverd.
1) Op de 2D-tekening van het product geven de twee grijze markeringen de locatie aan van de klemmen van het gaasframe (aan beide zijden). Deze zijn toegankelijk met een platte schroevendraaier, waarmee u het voorste gaasframe van het product naar buiten kunt wrikken en het gaasframe kunt verwijderen. Let op: het gaas met het logo bevindt zich aan de voorkant.

Opmerking: Oefen lichte kracht uit en demonteer het product langzaam; demonteer het niet met geweld.



2) Nadat u het voorste gaas hebt verwijderd, ziet u in het midden het batterijklepje (gemarkeerd met de letters BAT); het batterijklepje is bevestigd met vier zwarte, verzinkte PA3*15 mm kruiskopschroeven (zie pijlmarkeringen), die met een kruiskopschroevendraaier kunnen worden verwijderd.

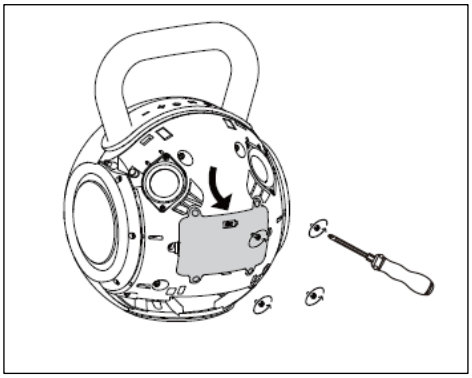

3) Haal de batterij uit het batterijcompartiment onder de achterklep, koppel de stekker van de interne batterijaansluitkabel los en verwijder de batterij.

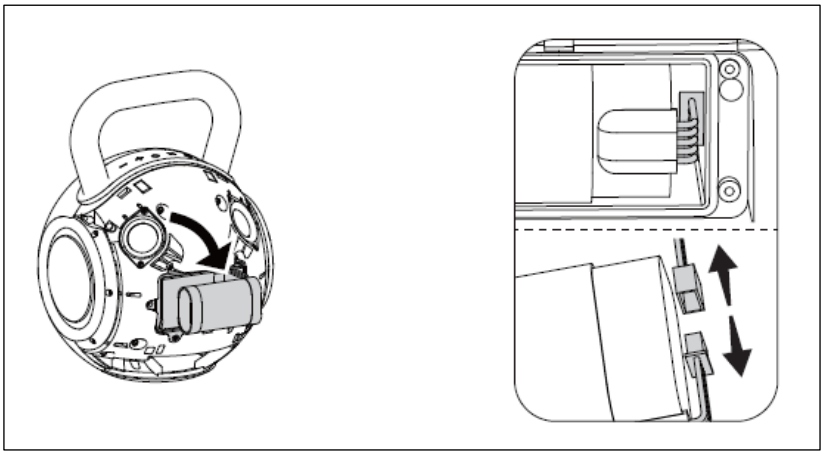

4) Vervang de batterij door een nieuwe: sluit een nieuwe batterij met dezelfde specificaties aan op de connector van de batterijaansluitkabel in de voorbehuizing. Plaats de nieuwe batterij in de batterijhouder in de voorbehuizing, zoals weergegeven in de afbeelding.

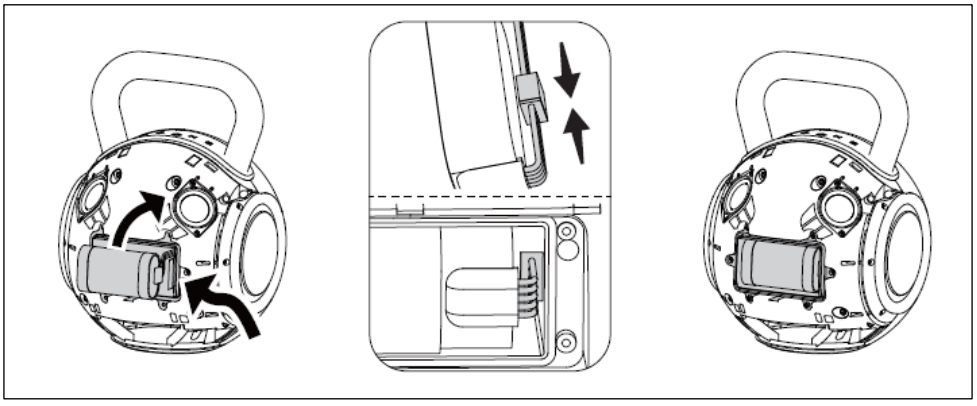

5) Monteer het batterijklepje: Bevestig het batterijklepje op de voorbehuizing en draai de vier schroeven vast (zie de pijlmarkeringen).

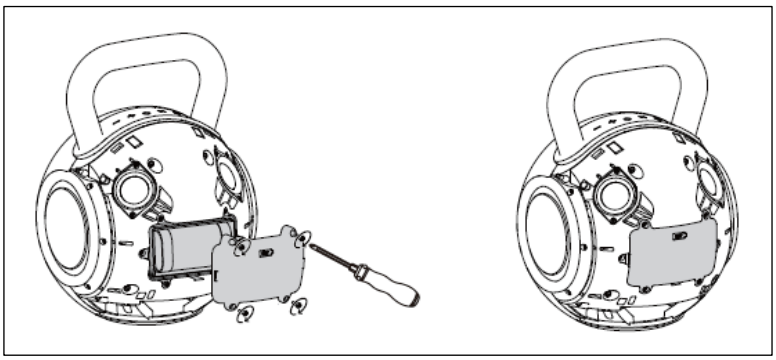

6) Plaats het voorste gaas in de voorste behuizing volgens de bijbehorende gesppositie, druk alle gespen op het voorste gaas in totdat het gelijk ligt met het oppervlak, en de batterijvervanging is voltooid.

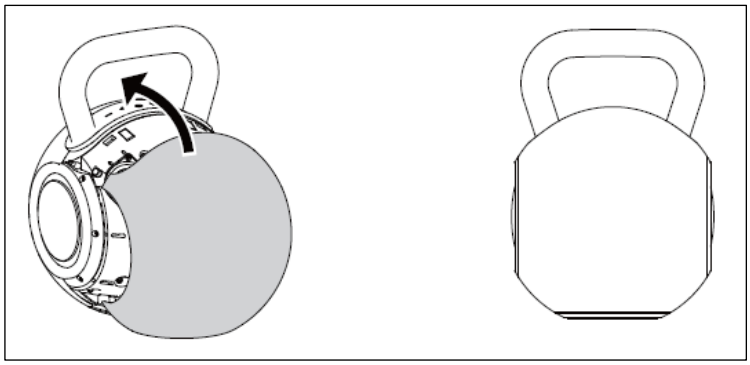

Contact voor een reservebatterijpakket: support@lenco.com

Voorzorgsmaatregelen bij het vervangen van de accu:

1. De luidspreker moet worden uitgeschakeld voordat de batterij wordt vervangen.
2. Houd de accu uit de buurt van vuur en water.
3. Houd de accu buiten het bereik van kinderen om ongelukken te voorkomen.
4. De reserveaccu moet qua vorm, model, specificaties en capaciteit identiek zijn aan de oude.
5. Schakel de luidspreker in om de nieuwe accu te testen voordat u het achterste gaasframe monteert.
6. Het batterijklepje moet met 4 PA3-schroeven worden vastgezet om trillingen te voorkomen.
7. Demonteer, open of versnipper de accu of de afzonderlijke accucellen niet.
8. Zorg ervoor dat er geen kortsluiting ontstaat in een cel of batterij. Bewaar cellen of batterijen niet lukraak in een doos of lade waar ze kortsluiting met elkaar kunnen veroorzaken of door andere metalen voorwerpen kunnen worden kortgesloten.
9. Stel cellen of batterijen niet bloot aan mechanische schokken.
10. Koop altijd de batterij die door de fabrikant van het apparaat voor deze apparatuur wordt aanbevolen.

Afvoer van lege accu's:

1. Gooi de volledige accu weg; plet of doorboor de accu niet.
2. Bewaar de batterij in een niet-geleidende verpakking, zoals een plastic zak of een papieren doos, voor afvoer.
3. Bewaar de batterij op een koele en goed geventileerde plek, uit de buurt van vuur, hitte, bijtende chemicaliën, eten en drinken.
4. Een leeg batterijpakket kan via de lucht, over zee of over de weg worden vervoerd, mits het op de juiste wijze is geïsoleerd in een verpakking volgens de aanbevelingen in de modelvoorschriften voor het vervoer van gevaarlijke goederen.
5. Voer de accu af volgens de lokale wetgeving. Indien een van de bovenstaande aanbevelingen in strijd is met de lokale wetgeving, volg dan de lokale wetgeving.

Fabrieksinstellingen herstellen

1. Houd in elke modus de knop 'Volume -' ongeveer 8 seconden ingedrukt. De luidspreker zal dan de fabrieksinstellingen herstellen, alle koppelingsgegevens wissen en automatisch uitschakelen.
2. Als de luidspreker niet uitschakelt of niet reageert, kunt u met een kleine ronde pin op de RESET-knop drukken. De luidspreker wordt dan gereset en uitgeschakeld.
3. Schakel de luidspreker opnieuw in om het resetproces te voltooien.

Garantie

Commaxx B.V. biedt service en garantie in overeenstemming met de Europese wetgeving. Dit betekent dat u in geval van reparaties (zowel tijdens als na de garantieperiode) contact moet opnemen met uw lokale dealer.

Belangrijke opmerking: Het is niet mogelijk om producten die gerepareerd moeten worden rechtstreeks naar Commaxx B.V. te sturen.

Belangrijke opmerking: Als dit apparaat op enigerlei wijze wordt geopend of er toegang toe wordt verkregen door een niet-officieel servicecentrum, vervalt de garantie.

Dit apparaat is niet geschikt voor professioneel gebruik. Bij professioneel gebruik vervallen alle garantieverplichtingen van de fabrikant.

Disclaimer
Er worden regelmatig updates voor firmware en/of hardwarecomponenten uitgevoerd. Daarom kunnen sommige instructies, specificaties en afbeeldingen in deze documentatie enigszins afwijken van uw specifieke situatie. Alle items die in deze handleiding worden beschreven, dienen uitsluitend ter illustratie en zijn mogelijk niet van toepassing op uw specifieke situatie. Aan de beschrijving in deze handleiding kunnen geen wettelijke rechten of aanspraken worden ontleend.

Afvoer van het oude apparaat



Dit symbool geeft aan dat het betreffende elektrische product of de batterij in Europa niet als gewoon huishoudelijk afval mag worden weggegooid. Om een correcte afvalverwerking van het product en de batterij te garanderen, dient u deze af te voeren in overeenstemming met de geldende lokale wetgeving of voorschriften voor de verwijdering van elektrische apparatuur of batterijen. Hiermee draagt u bij aan het behoud van natuurlijke hulpbronnen en aan de verbetering van de milieubeschermingsnormen bij de verwerking en verwijdering van elektrisch afval (Richtlijn betreffende afgedankte elektrische en elektronische apparatuur).

CONFORMITEITSVERKLARING
Hierbij verklaart Commaxx B.V. dat het type radioapparatuur [Lenco ORBITA-360] voldoet aan Richtlijn 2014/53/EU. De volledige tekst van de EU-conformiteitsverklaring is beschikbaar op het volgende internetadres:
https://doc.nedis.com/nl-nl/ORBITA360GY
https://doc.nedis.com/nl-nl/ORBITA360BK

Type RF	Frequentiebereik (MHz)	Vermogen (dBm)
Bluetooth	2402–2480	< 10

Service
Ga voor meer informatie en helpdeskondersteuning naar www.lenco.com
Commaxx B.V. Wiebachstraat 37, 6466 NG Kerkrade, Nederland.

IT

ATTENZIONE:
L'uso di comandi o regolazioni, oppure l'esecuzione di procedure diverse da quelle specificate nel presente documento, può comportare un'esposizione pericolosa alle radiazioni.

PRECAUZIONI PRIMA DELL'USO

TENERE PRESENTI QUESTE ISTRUZIONI:

1. Non coprire né ostruire le aperture di ventilazione. Quando si posiziona il dispositivo su uno scaffale, lasciare 5 cm (2") di spazio libero tutt'intorno al dispositivo.
2. Installare il dispositivo seguendo le istruzioni contenute nel manuale d'uso in dotazione.
3. Tenere il dispositivo lontano da fonti di calore quali radiatori, stufe, fornelli, candele e altri prodotti che generano calore o fiamme libere. Il dispositivo può essere utilizzato solo in climi temperati. È necessario evitare ambienti estremamente freddi o caldi. Temperatura di funzionamento compresa tra 0° e 35°C.
4. Evitare di utilizzare il dispositivo in prossimità di forti campi magnetici.
5. Le scariche elettrostatiche possono interferire con il normale funzionamento di questo dispositivo. In tal caso, è sufficiente resettare e riavviare il dispositivo seguendo le istruzioni del manuale. Durante la trasmissione dei file, maneggiare con cura e operare in un ambiente privo di elettricità statica.
6. Attenzione! Non inserire mai oggetti nel prodotto attraverso le prese d'aria o le aperture. Il prodotto è attraversato da alta tensione e l'inserimento di oggetti può causare scosse elettriche e/o cortocircuiti alle parti interne. Per lo stesso motivo, evitare di versare acqua o liquidi sul prodotto.
7. Non utilizzare questo dispositivo in presenza di condensa. Se l'unità viene utilizzata in un ambiente caldo e umido, all'interno dell'unità potrebbero formarsi goccioline d'acqua o condensa, compromettendone il corretto funzionamento; lasciare l'unità spenta per 1 o 2 ore prima di riaccenderla: l'unità deve essere asciutta prima di essere alimentata.
8. Sebbene questo dispositivo sia stato fabbricato con la massima cura e controllato più volte prima di lasciare la fabbrica, è comunque possibile che si verifichino problemi, come con tutti gli apparecchi elettrici. Se si nota la presenza di fumo, un eccessivo accumulo di calore o qualsiasi altro fenomeno inaspettato, è necessario scollegare immediatamente la spina dalla presa di corrente principale.
9. Questo dispositivo deve funzionare con una fonte di alimentazione conforme a quanto specificato sull'etichetta tecnica. Se non si è certi del tipo di alimentazione elettrica in uso nella propria abitazione, consultare il proprio rivenditore o l'azienda elettrica locale.
10. Tenere lontano dagli animali. Alcuni animali amano rosicchiare i cavi di alimentazione.
11. Per pulire il dispositivo, utilizzare un panno morbido e asciutto. Non utilizzare solventi o liquidi a base di benzina. Per rimuovere macchie ostinate, è possibile utilizzare un panno umido con detergente diluito.
12. Il fornitore non è responsabile per danni o perdita di dati causati da malfunzionamenti, uso improprio, modifiche al dispositivo o sostituzione della batteria.
13. Se l'unità dispone della funzione di riproduzione USB, la chiavetta USB deve essere collegata direttamente all'unità. Non utilizzare un cavo di prolunga USB poiché potrebbe causare interferenze con conseguente perdita di dati.
14. L'etichetta con i dati tecnici è apposta sul fondo o sul pannello posteriore del dispositivo.
15. Questo dispositivo non è destinato all'uso da parte di persone (compresi i bambini) con disabilità fisiche, sensoriali o mentali, o con mancanza di esperienza e conoscenza, a meno che non siano sotto supervisione o abbiano ricevuto istruzioni sul corretto utilizzo del dispositivo da parte della persona responsabile della loro sicurezza.
16. Questo prodotto è destinato esclusivamente all'uso non professionale e non all'uso commerciale o industriale.
17. Assicurarsi che l'unità sia posizionata in modo stabile. I danni causati dall'uso di questo prodotto in una posizione instabile, da vibrazioni o urti, oppure dal mancato rispetto di qualsiasi altra avvertenza o precauzione contenuta nel presente manuale d'uso non saranno coperti dalla garanzia.
18. Non rimuovere mai l'involucro di questo dispositivo.
19. Non collocare mai questo dispositivo su altre apparecchiature elettriche.
20. Non consentire ai bambini di accedere ai sacchetti di plastica.
21. Utilizzare esclusivamente gli accessori specificati dal produttore.
22. Affidare qualsiasi intervento di manutenzione a personale qualificato. È necessaria la manutenzione quando l'apparecchio ha subito danni di qualsiasi tipo, ad esempio al cavo di alimentazione o alla spina, quando sono stati versati liquidi o sono caduti oggetti all'interno dell'apparecchio, quando l'apparecchio è stato esposto a pioggia o umidità, non funziona normalmente o è caduto.
23. L'esposizione prolungata a suoni ad alto volume provenienti da lettori musicali portatili può causare una perdita dell'udito temporanea o permanente.
24. Se il prodotto viene fornito con cavo di alimentazione o adattatore di corrente alternata:
    - In caso di problemi, scollegare il cavo di alimentazione CA e rivolgersi a personale qualificato per la riparazione.
    - Non calpestare né schiacciare l'adattatore di alimentazione. Prestare particolare attenzione in prossimità delle spine e del punto di uscita del cavo. Non appoggiare oggetti pesanti sull'adattatore di alimentazione, poiché potrebbero danneggiarlo. Tenere l'intero dispositivo fuori dalla portata dei bambini! Giocando con il cavo di alimentazione, potrebbero ferirsi gravemente.
    - Scollegare questo dispositivo durante i temporali o quando non viene utilizzato per un lungo periodo.
    - La presa di corrente deve essere installata vicino all'apparecchio e deve essere facilmente accessibile.
    - Non sovraccaricare le prese di corrente o le prolunghe. Il sovraccarico può causare incendi o scosse elettriche.
    - I dispositivi di classe 1 devono essere collegati a una presa di corrente dotata di collegamento protettivo a terra.
    - I dispositivi di classe 2 non richiedono un collegamento a terra.
    - Tenere sempre la spina quando la si estrae dalla presa di alimentazione principale. Non tirare il cavo di alimentazione. Ciò può causare un cortocircuito.
    - Non utilizzare cavi di alimentazione o spine danneggiati né prese allentate. Ciò potrebbe causare incendi o scosse elettriche.
25. Avvertenza sull'uso delle batterie:
    - Pericolo di esplosione se la batteria viene sostituita in modo errato. Sostituirla solo con una dello stesso tipo o equivalente.
    - La batteria non deve essere esposta a temperature estreme, né a bassa pressione atmosferica ad alta quota durante l'uso, lo stoccaggio o il trasporto.

- La sostituzione della batteria con un tipo errato può causare un'esplosione o la fuoriuscita di liquidi o gas infiammabili.
- Gettare una batteria nel fuoco o in un forno caldo, oppure schiacciarla o tagliarla meccanicamente, può provocare un'esplosione.
- Lasciare una batteria in un ambiente con temperature estremamente elevate può causare un'esplosione o la fuoriuscita di liquidi o gas infiammabili.
- Una batteria sottoposta a pressione atmosferica estremamente bassa, che potrebbe causare un'esplosione o la fuoriuscita di liquidi o gas infiammabili.
- È necessario prestare attenzione agli aspetti ambientali dello smaltimento delle batterie.

INSTALLAZIONE
- Disimballare tutti i componenti e rimuovere il materiale di protezione.
- Non collegare l'unità alla rete elettrica prima di aver verificato la tensione di rete e prima che siano stati effettuati tutti gli altri collegamenti.

* **Queste istruzioni si riferiscono esclusivamente ai prodotti che utilizzano un cavo di alimentazione o un adattatore di corrente alternata.**

	
Si prega di utilizzare un adattatore USB in grado di erogare almeno 10 W	**Adattatore di alimentazione USB non incluso**

Contenuto della confezione:
● 1 × altoparlante Bluetooth portatile
● 1 × cavo USB-C a USB-C da 80 cm per ricarica e trasferimento dati
● 1 × Manuale d'uso

Caratteristiche del prodotto
- Sistema audio a 2.1 canali: per un suono stereo avvolgente con quattro driver a gamma completa e un subwoofer
- Elevata potenza di uscita: 60 W RMS, con una potenza di picco di 120 W
- Tecnologia di trasmissione Auracast: collega contemporaneamente 100 o più altoparlanti diversi con lo stesso Auracast per un audio sincronizzato
- Connettività Bluetooth versione 6.0: maggiore stabilità grazie ai protocolli A2DP/AVRCP/HFP/HSP
- Grado di impermeabilità IPX6: protetto da getti d'acqua potenti, ideale per l'uso all'aperto
- Ricarica rapida PD da 30 W: batteria da 4800 mAh / 7,4 V con supporto per il protocollo PD 3.0 UFP
- Illuminazione a LED RGB: diverse modalità di illuminazione sincronizzate con la musica per creare un'atmosfera suggestiva
- Modalità di riproduzione musicale: Bluetooth / USB-A / USB-C (OTG)
- Funzione EQ: Interno ed Esterno

Specifiche tecniche

Versione Bluetooth: Bluetooth 6.0

Dimensioni altoparlanti: 1 subwoofer da 4 pollici, 4 driver a gamma completa da 43 mm + 2 radiatori passivi

Potenza RMS: 60 W, 4 Ω

Potenza massima: 120 W, 4 Ω

Capacità della batteria: 7,4 V, 4800 mAh

Risposta in frequenza: 80 Hz-16 kHz

Autonomia (luci accese): 2 ore (volume massimo) e 7,5 ore (volume al 50%)

Autonomia (modalità Bluetooth, volume al 33%, luci spente): circa 13 ore

Portata della connessione Bluetooth: 35 m

Dimensioni del prodotto: 194,2 × 278 × 215 mm (L × A × P)

Alimentazione in ingresso: CC 5 V/3 A, 9 V/2 A, 12 V/2,5 A

Dettagli del prodotto:

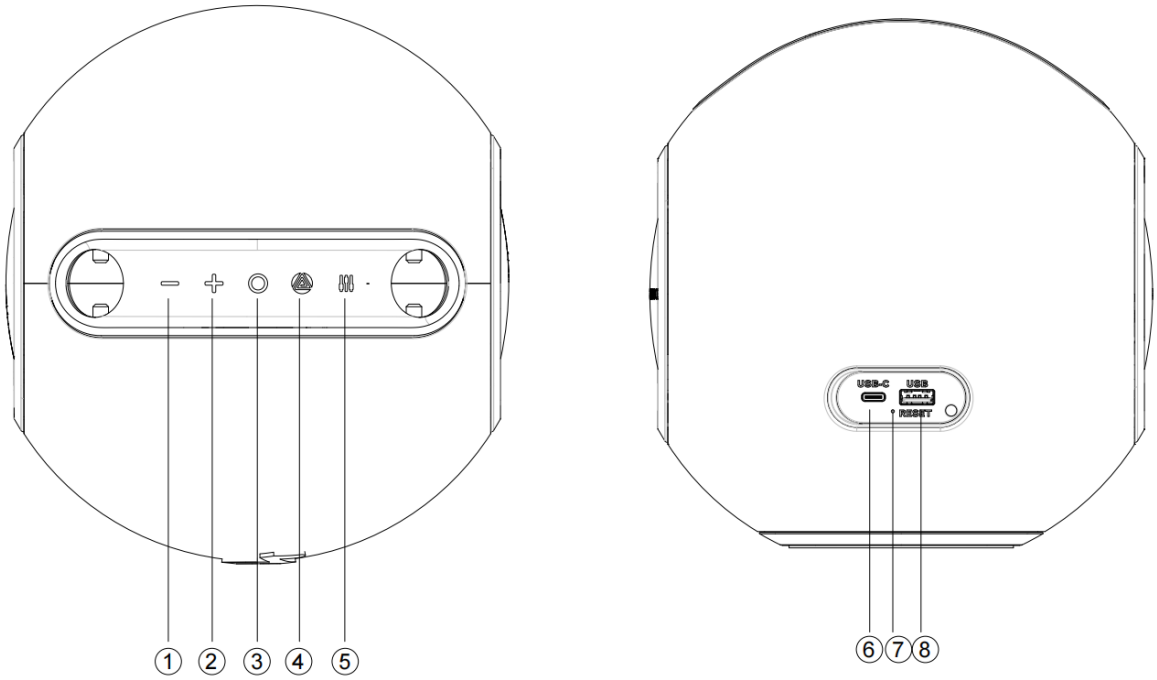

1) Brano precedente / Volume giù
2) Brano successivo / Aumenta volume
3) Accensione/Spegnimento e Riproduzione/Pausa
4) Selettore modalità (BT / USB-A / USB-C (OTG)) / Auracast
5) EQ / Interruttore luci
6) Porta USB-C
7) Reset
8) Porta USB-A

- Pulsante di accensione: premere a lungo per 2 secondi per accendere o spegnere l'altoparlante. Premere brevemente per riprodurre o mettere in pausa la musica.
- Pulsante Volume -: premere brevemente per abbassare il volume; tenere premuto per 2 secondi per selezionare il brano precedente; tenere premuto per 8 secondi per eseguire un ripristino delle impostazioni di fabbrica e spegnere l'altoparlante.
- Pulsante Volume +: premere brevemente per aumentare il volume; tenere premuto per 2 secondi per passare al brano successivo.
- Pulsante: premere brevemente per passare dalla riproduzione Bluetooth a quella USB-A e USB-C (le porte USB-A e USB-C sono disponibili solo quando collegate); tenere premuto per 2 secondi per attivare/disattivare la trasmissione Auracast
- Pulsante EQ: premere brevemente per cambiare le modalità di illuminazione (9 modalità). Tenere premuto per 2 secondi per passare dall'equalizzazione per esterni a quella per interni. L'impostazione predefinita è quella per esterni.

Accensione dell'altoparlante

1. Tenere premuto il pulsante di accensione per circa 2 secondi per accendere l'altoparlante.
2. L'indicatore LED di alimentazione lampeggerà lentamente.

Connessione Bluetooth

1. Assicurarsi che il Bluetooth sia attivato sul proprio dispositivo mobile.
2. Cerca i dispositivi Bluetooth disponibili e seleziona "Lenco ORBITA-360" dall'elenco.
3. Una volta stabilita la connessione, l'indicatore LED di alimentazione rimarrà acceso fisso e verrà emesso un segnale acustico di conferma della connessione.
4. La portata effettiva del Bluetooth è di massimo 35 metri in un'area aperta e priva di interferenze.
5. Per disconnettere il Lenco Orbita-360 dal telefono attualmente collegato, premere due volte il pulsante di accensione. L'altoparlante si disconnetterà e sarà nuovamente disponibile per l'accoppiamento con un altro dispositivo.

Riproduzione audio tramite USB-A

1. Inserire una chiavetta USB contenente file MP3, WMA, WAV o FLAC (capacità massima: 128 GB) nella porta USB-A.
2. Se necessario, premere il pulsante " " per passare alla modalità USB.
3. Utilizzare i comandi di riproduzione per scorrere i brani.

Collegamento in ingresso USB-C

1. Collegare un dispositivo audio esterno utilizzando un cavo USB-C alla porta USB-C.
2. Se necessario, premere il pulsante " " per passare alla modalità di riproduzione USB-C.
3. L'audio proveniente dal dispositivo collegato verrà riprodotto tramite l'altoparlante.

Configurazione della trasmissione Auracast (collegamento multi-altoparlante)

Accendere tutti gli altoparlanti che si desidera collegare tramite Auracast, scegliere l'altoparlante principale A e seguire i passaggi riportati di seguito.

● Collegare l'altoparlante A a dispositivi esterni (smartphone / lettore USB / OTG).

● Premere a lungo il pulsante " " per 2 secondi per prepararlo alla connessione con altoparlanti aggiuntivi B, C, D... (dopo aver premuto il pulsante " ", emetterà un segnale acustico per indicare che è pronto a connettersi ad altri altoparlanti).

● Impostare l'altoparlante B in modalità di disconnessione Bluetooth, quindi tenere premuto il puls per 2 secondi affinché l'altoparlante B cerchi l'altoparlante principale A, al quale si connetterà automaticamente.

● Per annullare la connessione Auracast, premere nuovamente a lungo il puls sull'altoparlante A o B.

● Ripetere la stessa procedura descritta sopra per collegare o scollegare gli altoparlanti C, D, E...

● È possibile collegare fino a oltre 100 altoparlanti per la riproduzione audio sincronizzata.

Modalità di illuminazione

1. Premere brevemente il pulsante EQ per accendere le luci; sono disponibili le 9 modalità di illuminazione elencate di seguito:

Modalità 1: luce bianca calda accesa
Modalità 2: luce bianca calda che pulsa a ritmo di musica
Modalità 3: luce blu chiara accesa
Modalità 4: luce azzurra che pulsa a ritmo di musica
Modalità 5: luce arancione accesa
Modalità 6: luce arancione che pulsa a ritmo di musica
Modalità 7: luce viola accesa
Modalità 8: Luce viola che pulsa a ritmo di musica
Modalità 9: Luce spenta

2. Modalità di illuminazione secondo la sequenza sopra indicata.

Batteria e ricarica:

Indicatori della batteria

1. Quando il livello della batteria raggiunge il 20%, verrà emesso una volta un segnale acustico di avviso di batteria scarica.
2. Quando il livello della batteria è pari o inferiore al 10%, verrà emesso un altro segnale acustico di avviso di batteria scarica.
3. Quando la batteria è scarica, il LED di alimentazione diventa rosso e lampeggia continuamente, accompagnato da segnali acustici di avviso.
4. Il LED di alimentazione rimarrà rosso fisso durante la ricarica e si spegnerà una volta raggiunta la carica completa.

Ricarica dell'altoparlante

1. Utilizzare il cavo USB-C in dotazione per la ricarica.
2. Collegarlo a un alimentatore compatibile che supporti la ricarica rapida PD da 30 W.
3. Il tempo di ricarica varia: circa 2,5 ore (30 W), 3 ore (20 W) o 6 ore (10 W).
4. Compatibile con la maggior parte degli adattatori per cellulari.
5. La corrente massima in ingresso per la ricarica è di 3,6 A.
6. La protezione da sovratensione supporta una tensione in ingresso fino a 28 V per una ricarica sicura.
7. L'esposizione di questo prodotto ad ambienti con temperature elevate durante l'uso può causare il malfunzionamento della ricarica.

Spegnimento automatico
L'altoparlante si spegnerà automaticamente dopo 10 minuti di inattività nelle seguenti situazioni:
1. Assenza di segnale in ingresso da qualsiasi sorgente
2. Modalità Bluetooth: nessun telefono cellulare collegato
3. Modalità Bluetooth: telefono collegato ma nessuna riproduzione audio o azionamento dei pulsanti per 10 minuti consecutivi
4. Modalità USB-A: nessuna riproduzione o azionamento dei pulsanti per 10 minuti consecutivi
5. Modalità USB-C: nessuna riproduzione o azionamento dei pulsanti per 10 minuti consecutivi

Ripristino delle impostazioni di fabbrica
1. In qualsiasi modalità, tenere premuto il pulsante Volume - per circa 8 secondi.
2. L'altoparlante ripristinerà le impostazioni di fabbrica, cancellerà tutti i record di accoppiamento e si spegnerà automaticamente.
3. Se l'altoparlante non si spegne o non risponde, premere il pulsante RESET con un piccolo spillo rotondo. L'altoparlante verrà ripristinato e spento.
4. Accendere nuovamente l'altoparlante per completare il processo di ripristino.

Altre note:
● Il volume predefinito è al 50% del volume massimo.
● La durata di riproduzione può variare a seconda del livello del volume e del genere musicale.

Avvertenza:
● Si prega di conservare e utilizzare questo prodotto in un ambiente a temperatura normale.
● Non esporre il prodotto alla pioggia o all'umidità.
● Non smontare, riparare o modificare il prodotto da soli senza autorizzazione.
● Per la pulizia del prodotto, utilizzare un panno morbido o, se necessario, un po' d'acqua; non utilizzare prodotti chimici.
● Per prolungare la durata del prodotto e proteggere l'udito, evitare di ascoltare musica al massimo volume per periodi prolungati.
● Il prodotto è dotato di una batteria al litio integrata. Per evitare pericoli, non smaltirla né gettarla nel fuoco.

Avvertenza: la batteria può essere sostituita dall'utente. Tuttavia, dopo la sostituzione della batteria, il grado di protezione IP e la resistenza all'acqua del prodotto non possono essere garantiti.

Per mantenere il grado di protezione IP originale, la sostituzione della batteria deve essere eseguita da personale qualificato.

Guida all'uso della batteria rimovibile
Struttura della batteria
1) Direzione e posizione di uscita del cavo della batteria
2) Cavo della batteria (40 mm)
3) Connettore
4) Involucro in carta ignifuga V0
5) Posizione del circuito stampato (PCBA) di protezione della batteria
6) Materiale protettivo in EVA

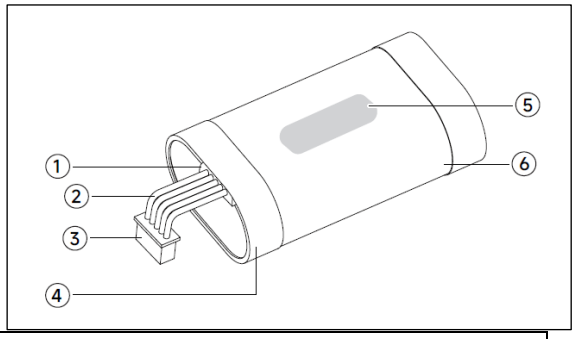

Specifiche della batteria

Tensione nominale	7,4 V
Capacità	4800 mAh
Peso	151,76 g
Modello della cella della batteria	21700
Numero di celle della batteria	2 pezzi
Configurazione in serie/parallelo delle batterie	In serie

I cacciaviti mostrati nelle immagini sono utensili comunemente disponibili e non sono inclusi tra gli accessori.
1) Nel disegno 2D del prodotto, i due segni grigi indicano la posizione delle clip di fissaggio del telaio in rete (su entrambi i lati), alle quali è possibile accedere utilizzando un cacciavite a testa piatta per sollevare verso l'esterno il telaio in rete anteriore del prodotto e rimuoverlo. Si prega di notare che la rete con il logo si trova sul lato anteriore.

Nota: esercitare una forza moderata e procedere allo smontaggio lentamente; non smontare con violenza.

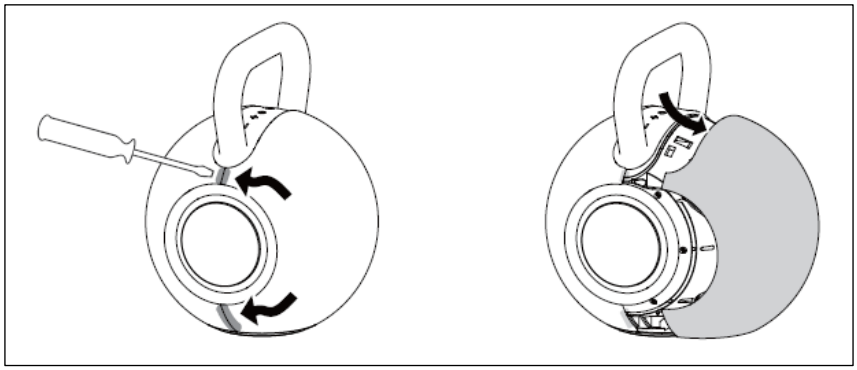

2) Dopo aver rimosso la rete frontale, è possibile vedere il coperchio della batteria al centro (contrassegnato con le lettere BAT); il coperchio della batteria è fissato con quattro viti a croce PA3*15 mm nere zincate (vedere le frecce), che possono essere rimosse con un cacciavite a croce.

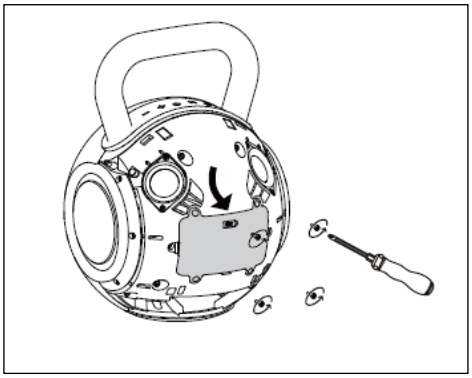

3) Estrarre la batteria dall'alloggiamento situato sotto il coperchio posteriore, scollegare il connettore del cavo di collegamento interno della batteria e rimuovere la batteria.

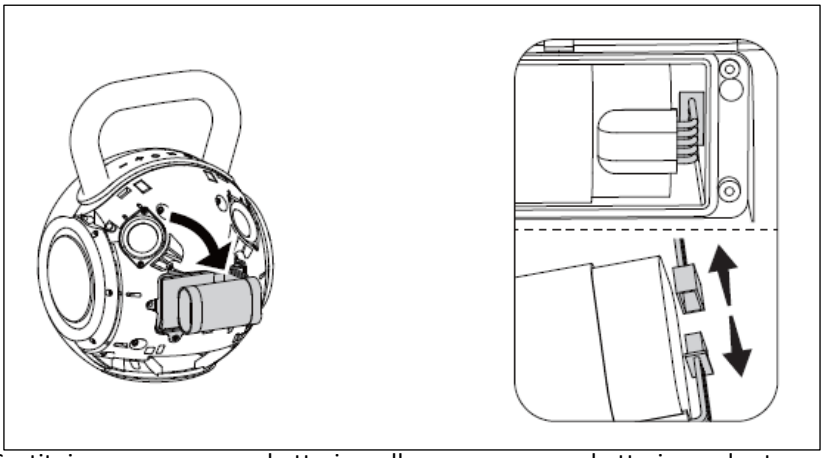

4) Sostituire con una nuova batteria: collegare una nuova batteria con le stesse specifiche al connettore sul cavo di collegamento della batteria all'interno del case anteriore. Inserire la nuova batteria nell'alloggiamento sul case anteriore, come mostrato nello schema.

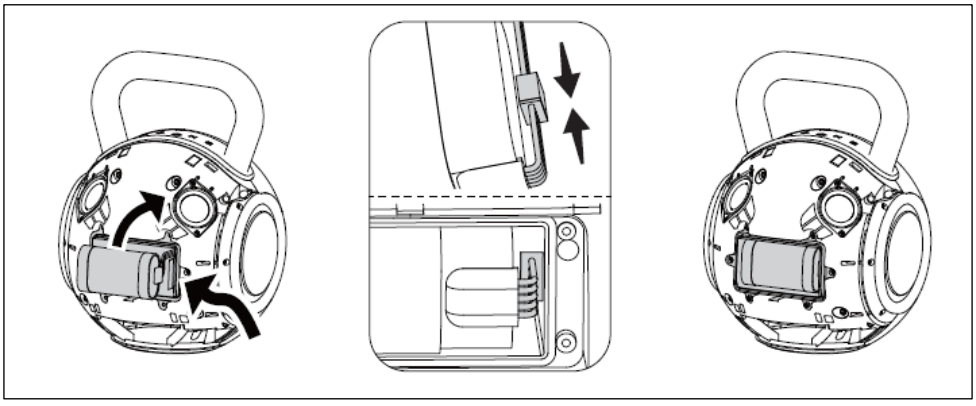

5) Montare il coperchio della batteria: montare il coperchio della batteria sul telaio anteriore e serrare le quattro viti (vedere le frecce).

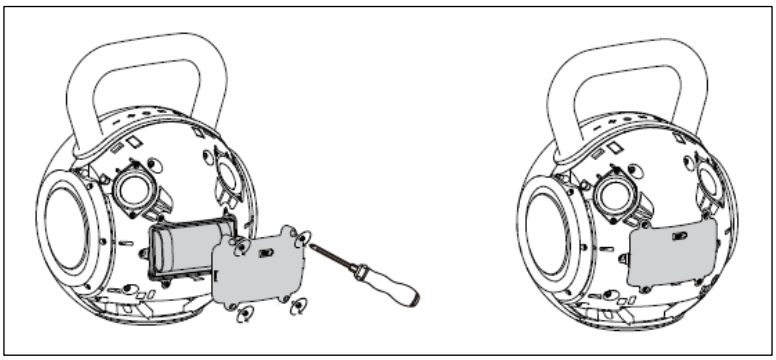

6) Inserire la rete frontale nel telaio anteriore in base alla posizione corrispondente delle fibbie, premere tutte le fibbie sulla rete frontale fino a quando non è a filo con la superficie; la sostituzione della batteria è completata.

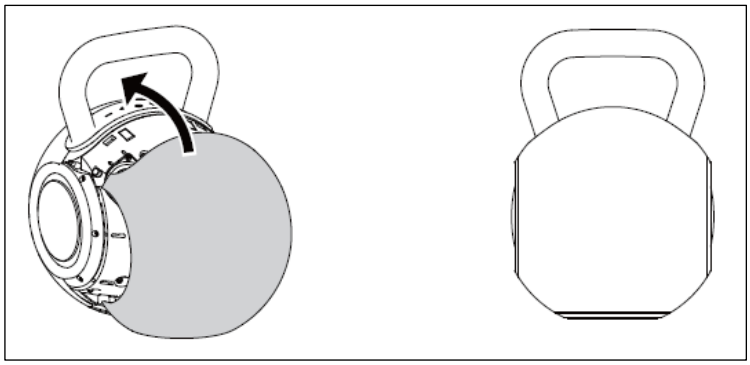

Contatti per il pacco batteria di ricambio: support@lenco.com

Precauzioni per la sostituzione della batteria:

1. Prima di sostituire la batteria, spegnere l'altoparlante.
2. Tenere il pacco batterie lontano da fiamme e acqua.
3. Tenere il pacco batteria fuori dalla portata dei bambini per evitare incidenti.
4. Il pacco batteria di ricambio deve essere identico a quello vecchio per forma, modello, parametri e capacità.
5. Accendere l'altoparlante per testare il nuovo pacco batterie prima di montare la griglia posteriore.
6. Il coperchio della batteria deve essere fissato con 4 viti PA3 per evitare vibrazioni.
7. Non smontare, aprire o distruggere il pacco batterie né alcuna cella della batteria.
8. Non cortocircuitare una cella o una batteria. Non riporre le celle o le batterie alla rinfusa in una scatola o in un cassetto dove potrebbero cortocircuitarsi tra loro o essere cortocircuitate da altri oggetti metallici.
9. Non sottoporre le celle o le batterie a urti meccanici.
10. Acquistare sempre la batteria raccomandata dal produttore del dispositivo per questa apparecchiatura.

Smaltimento del pacco batterie esaurito:

1. Smaltire il pacco batterie completo, senza schiacciarlo né forarlo in alcun punto.
2. Conservare la batteria in un imballaggio non conduttivo, come un sacchetto di plastica o una scatola di cartone, per lo smaltimento.
3. Conservare la batteria in un luogo fresco e ben ventilato, lontano da fiamme, fonti di calore, sostanze chimiche corrosive, alimenti e bevande.
4. I pacchi batteria esauriti possono essere trasportati per via aerea, marittima o stradale, in un imballaggio adeguatamente isolato, in conformità con le Raccomandazioni relative al TRASPORTO DI MERCI PERICOLOSE (Regolamento modello).
5. Si prega di smaltire il pacco batteria in conformità con le leggi locali. Qualora una delle indicazioni sopra riportate fosse in contrasto con le leggi locali, si prega di attenersi a queste ultime.

Ripristino delle impostazioni di fabbrica

1. In qualsiasi modalità, tenere premuto il pulsante Volume - per circa 8 secondi: l'altoparlante ripristinerà le impostazioni di fabbrica, cancellerà tutte le registrazioni di accoppiamento e si spegnerà automaticamente.
2. Se l'altoparlante non si spegne o non risponde, l'utente può premere il pulsante RESET con un piccolo spillo rotondo. L'altoparlante verrà così ripristinato e spento.
3. Accendere nuovamente l'altoparlante per completare il processo di ripristino.

Garanzia

Commaxx B.V. offre assistenza e garanzia in conformità con la normativa europea; ciò significa che, in caso di riparazioni (sia durante che dopo il periodo di garanzia), è necessario contattare il proprio rivenditore locale.

Nota importante: non è possibile inviare direttamente a Commaxx B.V. i prodotti che necessitano di riparazioni.

Nota importante: se l'unità viene aperta o manomessa in qualsiasi modo da un centro di assistenza non autorizzato, la garanzia decade.

Questo dispositivo non è adatto all'uso professionale. In caso di uso professionale, tutti gli obblighi di garanzia del produttore saranno annullati.

Dichiarazione di non responsabilità
Gli aggiornamenti del firmware e/o dei componenti hardware vengono effettuati regolarmente. Pertanto, alcune delle istruzioni, delle specifiche e delle immagini contenute nella presente documentazione potrebbero differire leggermente dalla situazione specifica dell'utente. Tutti gli elementi descritti in questa guida hanno solo scopo illustrativo e potrebbero non essere applicabili a situazioni particolari. Nessun diritto legale o pretesa può essere derivato dalla descrizione contenuta nel presente manuale.

Smaltimento del vecchio dispositivo



Questo simbolo indica che il prodotto elettrico o la batteria in questione non devono essere smaltiti come rifiuti domestici generici in Europa. Per garantire il corretto trattamento dei rifiuti del prodotto e della batteria, si prega di smaltirli in conformità con le leggi locali applicabili in materia di smaltimento di apparecchiature elettriche o batterie. In questo modo, contribuirete a preservare le risorse naturali e a migliorare gli standard di protezione ambientale nel trattamento e nello smaltimento dei rifiuti elettrici (Direttiva sui rifiuti di apparecchiature elettriche ed elettroniche).

DICHIARAZIONE DI CONFORMITÀ
Con la presente, Commaxx B.V. dichiara che l'apparecchiatura radio di tipo [Lenco ORBITA-360] è conforme alla direttiva 2014/53/UE. Il testo completo della dichiarazione di conformità UE è disponibile al seguente indirizzo Internet:
https://doc.nedis.com/it-it/ORBITA360GY
https://doc.nedis.com/it-it/ORBITA360BK

Tipo RF	Intervallo di frequenza (MHz)	Potenza (dBm)
Bluetooth	2402-2480	< 10

Assistenza
Per ulteriori informazioni e assistenza tecnica, visitare il sito www.lenco.com
Commaxx B.V. Wiebachstraat 37, 6466 NG Kerkrade, Paesi Bassi

ES

PRECAUCIÓN:
El uso de controles o ajustes, o la realización de procedimientos distintos a los especificados en este documento, pueden dar lugar a una exposición peligrosa a la radiación.

PRECAUCIONES ANTES DE SU USO

TENGA EN CUENTA ESTAS INSTRUCCIONES:

1. No cubra ni bloquee ninguna abertura de ventilación. Al colocar el dispositivo en una estantería, deje un espacio libre de 5 cm (2") alrededor de todo el dispositivo.
2. Instálalo siguiendo las instrucciones del manual de usuario suministrado.
3. Mantenga el dispositivo alejado de fuentes de calor, como radiadores, calefactores, estufas, velas y otros productos que generen calor o llamas abiertas. El dispositivo solo puede utilizarse en climas templados. Deben evitarse los entornos extremadamente fríos o cálidos. Temperatura de funcionamiento entre 0 °C y 35 °C.
4. Evite utilizar el dispositivo cerca de campos magnéticos intensos.
5. Las descargas electrostáticas pueden alterar el funcionamiento normal de este dispositivo. Si esto ocurre, basta con reiniciar el dispositivo siguiendo las instrucciones del manual de uso. Durante la transmisión de archivos, manéjelo con cuidado y utilícelo en un entorno libre de electricidad estática.
6. ¡Advertencia! No introduzca nunca ningún objeto en el producto a través de las rejillas de ventilación o aberturas. Por el producto circula alta tensión y la introducción de un objeto puede provocar una descarga eléctrica y/o un cortocircuito en las piezas internas. Por el mismo motivo, no derrame agua ni líquidos sobre el producto.
7. No utilice este dispositivo cuando pueda producirse condensación. Si se utiliza la unidad en una habitación cálida y húmeda, pueden formarse gotas de agua o condensación en el interior de la unidad, lo que podría impedir su correcto funcionamiento; deje la unidad apagada durante 1 o 2 horas antes de encenderla: la unidad debe estar seca antes de conectarla a la corriente.
8. Aunque este dispositivo se ha fabricado con el máximo cuidado y se ha comprobado varias veces antes de salir de fábrica, sigue siendo posible que surjan problemas, como ocurre con todos los aparatos eléctricos. Si observa humo, un exceso de calor o cualquier otro fenómeno inesperado, debe desconectar inmediatamente el enchufe de la toma de corriente principal.
9. Este dispositivo debe funcionar con una fuente de alimentación conforme a lo especificado en la etiqueta de características técnicas. Si no está seguro del tipo de suministro eléctrico que se utiliza en su hogar, consulte a su distribuidor o a la compañía eléctrica local.
10. Manténlo alejado de los animales. A algunos animales les gusta morder los cables de alimentación.
11. Para limpiar el dispositivo, utiliza un paño suave y seco. No utilices disolventes ni líquidos a base de gasolina. Para eliminar manchas difíciles, puedes utilizar un paño húmedo con detergente diluido.
12. El proveedor no se hace responsable de los daños o la pérdida de datos causados por un mal funcionamiento, un uso indebido, la modificación del dispositivo o la sustitución de la batería.
13. Si el aparato dispone de función de reproducción USB, la memoria USB debe conectarse directamente al aparato. No utilice un cable alargador USB, ya que puede provocar interferencias que den lugar a la pérdida de datos.
14. La etiqueta de características técnicas se encuentra en la parte inferior o en el panel trasero del dispositivo.
15. Este dispositivo no está destinado a ser utilizado por personas (incluidos los niños) con discapacidades físicas, sensoriales o mentales, o con falta de experiencia y conocimientos, a menos que estén bajo supervisión o hayan recibido instrucciones sobre el uso correcto del dispositivo por parte de la persona responsable de su seguridad.
16. Este producto está destinado exclusivamente a un uso no profesional y no a un uso comercial o industrial.
17. Asegúrese de que la unidad esté colocada en una posición estable. Los daños causados por el uso de este producto en una posición inestable, por vibraciones o golpes, o por el incumplimiento de cualquier otra advertencia o precaución contenida en este manual de usuario, no estarán cubiertos por la garantía.
18. No retire nunca la carcasa de este dispositivo.
19. Nunca coloque este dispositivo sobre otros equipos eléctricos.
20. No permita que los niños tengan acceso a las bolsas de plástico.
21. Utilice únicamente los accesorios especificados por el fabricante.
22. Confíe todas las reparaciones a personal de servicio cualificado. Es necesario realizar una reparación cuando el aparato haya sufrido algún tipo de daño, como en el cable de alimentación o el enchufe; cuando se haya derramado líquido o hayan caído objetos dentro del aparato; cuando el aparato haya estado expuesto a la lluvia o a la humedad; cuando no funcione con normalidad; o cuando se haya caído.
23. La exposición prolongada a sonidos fuertes procedentes de reproductores de música personales puede provocar una pérdida auditiva temporal o permanente.
24. Si el producto se suministra con cable de alimentación o adaptador de corriente alterna:
    - Si se produce algún problema, desconecta el cable de alimentación de CA y remite el dispositivo a personal cualificado para su reparación.
    - No pises ni pellizques el adaptador de corriente. Ten mucho cuidado, especialmente cerca de los enchufes y del punto de salida del cable. No coloques objetos pesados sobre el adaptador de corriente, ya que podrían dañarlo. ¡Mantén todo el dispositivo fuera del alcance de los niños! Si juegan con el cable de alimentación, pueden sufrir lesiones graves.
    - Desenchufa este dispositivo durante las tormentas eléctricas o cuando no se utilice durante un periodo prolongado.
    - La toma de corriente debe estar instalada cerca del equipo y ser fácilmente accesible.
    - No sobrecargues las tomas de corriente ni los alargadores. La sobrecarga puede provocar un incendio o una descarga eléctrica.
    - Los dispositivos de clase 1 deben conectarse a una toma de corriente con conexión a tierra de protección.
    - Los dispositivos de clase 2 no requieren conexión a tierra.
    - Sujete siempre el enchufe al sacarlo de la toma de corriente principal. No tire del cable de alimentación. Esto puede provocar un cortocircuito.
    - No utilice un cable de alimentación o un enchufe dañados, ni una toma de corriente suelta. Hacerlo podría provocar un incendio o una descarga eléctrica.
25. Precaución sobre el uso de baterías:
    - Peligro de explosión si la batería se sustituye incorrectamente. Sustitúyala únicamente por una del mismo tipo o equivalente.
    - La batería no debe exponerse a temperaturas extremas, ni a baja presión atmosférica a gran altitud, durante su uso, almacenamiento o transporte.

- La sustitución de una batería por una de tipo incorrecto puede provocar una explosión o la fuga de líquido o gas inflamable.
- El hecho de arrojar una batería al fuego o a un horno caliente, o de aplastarla o cortarla mecánicamente, puede provocar una explosión.
- Dejar una batería en un entorno con temperaturas extremadamente altas puede provocar una explosión o la fuga de líquido o gas inflamable.
- Una batería sometida a una presión atmosférica extremadamente baja, lo que puede provocar una explosión o la fuga de líquido o gas inflamable.
- Se debe prestar atención a los aspectos medioambientales relacionados con la eliminación de las baterías.

INSTALACIÓN
- Desembale todas las piezas y retire el material de protección.
- No conecte la unidad a la red eléctrica antes de comprobar la tensión de red y de haber realizado todas las demás conexiones.

*** Estas instrucciones se refieren únicamente a los productos que utilizan un cable de alimentación o un adaptador de corriente alterna.**

	
Utiliza un adaptador USB que suministre un mínimo de 10 W	**No se incluye adaptador de corriente USB**

Contenido del paquete:
● 1 × Altavoz Bluetooth portátil
● 1 × cable de carga y transferencia de datos USB-C a USB-C de 80 cm
● 1 × manual de usuario

Características del producto
- Sistema de audio de 2.1 canales: para un sonido estéreo envolvente con cuatro altavoces de gama completa y un subwoofer
- Alta potencia de salida: 60 W RMS, con una potencia máxima de 120 W
- Tecnología de transmisión Auracast: conecta 100 o más altavoces diferentes con el mismo Auracast, simultáneamente, para disfrutar de un audio sincronizado
- Conectividad Bluetooth versión 6.0: estabilidad mejorada con los protocolos A2DP/AVRCP/HFP/HSP
- Clasificación de resistencia al agua IPX6: protegido contra chorros de agua potentes, ideal para uso en exteriores
- Carga rápida PD de 30 W: batería de 4800 mAh / 7,4 V compatible con el protocolo PD 3.0 UFP
- Iluminación LED RGB: múltiples modos de iluminación sincronizados con la música para crear un ambiente especial
- Modos de reproducción de música: Bluetooth / USB-A / USB-C (OTG)
- Función de ecualizador: interior y exterior

Especificaciones técnicas

Versión de Bluetooth: Bluetooth 6.0

Tamaño de los altavoces: 1 subwoofer de 4 pulgadas, 4 drivers de gama completa de 43 mm + 2 radiadores pasivos

Potencia RMS: 60 W, 4 Ω

Potencia máxima: 120 W, 4 Ω

Capacidad de la batería: 7,4 V, 4800 mAh

Respuesta de frecuencia: 80 Hz-16 kHz

Autonomía (luz encendida): 2 horas (volumen máximo) y 7,5 horas (50 % del volumen)

Autonomía (modo Bluetooth, volumen al 33 %, luces apagadas): aprox. 13 horas

Alcance de la conexión Bluetooth: 35 m

Dimensiones del producto: 194,2 × 278 × 215 mm (largo × alto × ancho)

Fuente de alimentación de entrada: CC 5 V/3 A, 9 V/2 A, 12 V/2,5 A

Detalles del producto:

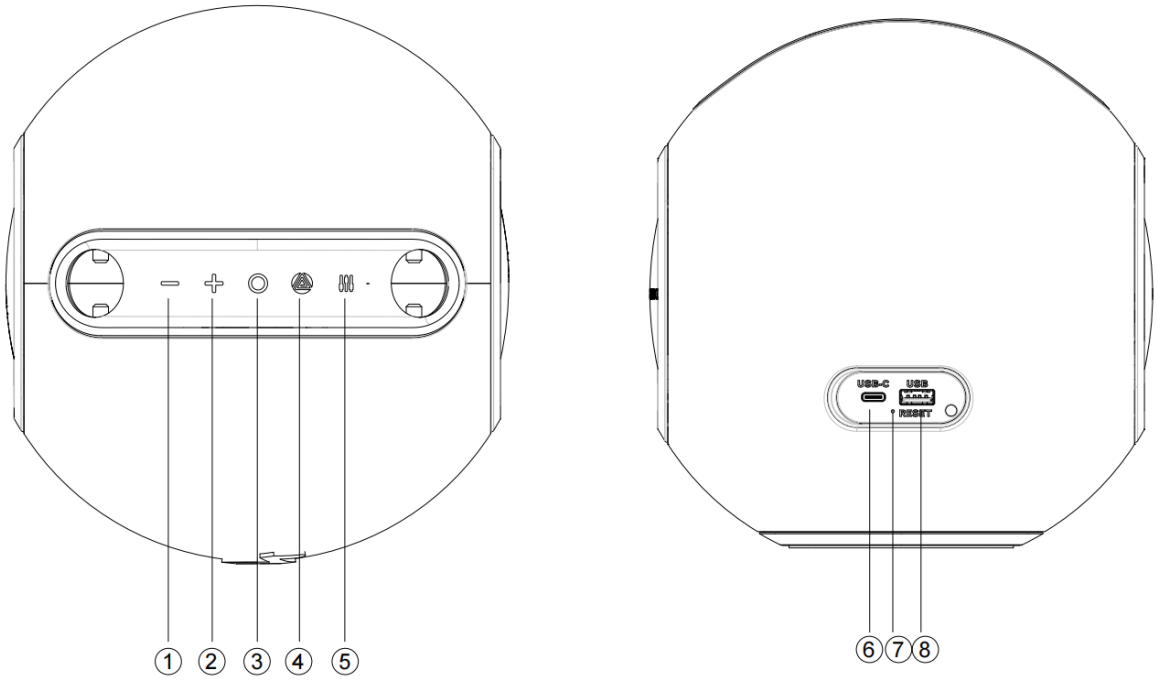

1) Pista anterior / Bajar volumen
2) Pista siguiente / Subir volumen
3) Encendido/apagado y reproducción/pausa
4) Selector de modo (BT / USB-A / USB-C (OTG)) / Auracast
5) Ecualizador / Interruptor de luz
6) Puerto USB-C
7) Restablecer
8) Puerto USB-A

- Botón de encendido: Mantén pulsado durante 2 segundos para encender o apagar el altavoz. Pulsa brevemente para reproducir o pausar la música.
- Botón de bajar volumen: pulsa brevemente para bajar el volumen; mantén pulsado durante 2 segundos para seleccionar la pista anterior; mantén pulsado durante 8 segundos para restablecer los ajustes de fábrica y apagar el altavoz.
- Botón de volumen +: Pulsa brevemente para subir el volumen; mantén pulsado durante 2 segundos para pasar a la pista siguiente.
- Botón: Pulsa brevemente para alternar entre la reproducción por Bluetooth, USB-A y USB-C (USB-A y USB-C solo están disponibles cuando están conectados); mantén pulsado durante 2 segundos para activar o detener la transmisión por Auracast
- Botón EQ: Pulsa brevemente para cambiar entre los modos de iluminación (9 modos). Mantén pulsado durante 2 segundos para cambiar entre el ecualizador para exteriores o para interiores. El ecualizador predeterminado es el de exteriores.

Encender el altavoz

1. Mantén pulsado el botón de encendido durante aproximadamente 2 segundos para encender el altavoz.
2. El indicador LED de encendido parpadeará lentamente.

Conexión Bluetooth

1. Asegúrate de que el Bluetooth esté activado en tu dispositivo móvil.
2. Busca los dispositivos Bluetooth disponibles y selecciona «Lenco ORBITA-360» de la lista.
3. Cuando la conexión se haya establecido correctamente, el indicador LED de encendido permanecerá fijo y se oirá un tono de confirmación de conexión.
4. El alcance efectivo del Bluetooth es de hasta 35 metros en un espacio abierto sin interferencias.
5. Para desconectar el Lenco Orbita-360 del teléfono al que está conectado actualmente, pulsa dos veces el botón de encendido. El altavoz se desconectará y quedará disponible para emparejarse con otro dispositivo.

Reproducción de audio por USB-A

1. Inserta una memoria USB que contenga archivos MP3, WMA, WAV o FLAC (capacidad máxima: 128 GB) en el puerto USB-A.
2. Pulsa el botón « » para cambiar al modo USB si es necesario.
3. Utiliza los controles de reproducción para navegar por las pistas.

Conexión de entrada USB-C

1. Conecta un dispositivo de audio externo mediante un cable USB-C al puerto USB-C.
2. Pulsa el botón « » para cambiar al modo de reproducción USB-C si es necesario.
3. El audio del dispositivo conectado se reproducirá a través del altavoz.

Configuración de la transmisión por Auracast (conexión de varios altavoces)

Enciende todos los altavoces que necesites conectar mediante Auracast, elige el altavoz principal A y sigue los pasos que se indican a continuación.

● Conecta el altavoz A a dispositivos externos (teléfono inteligente / reproductor USB / OTG).

● Mantén pulsado el botón « » durante 2 segundos para prepararlo para la conexión con altavoces adicionales B, C, D...

(tras pulsar el botón « », se emitirá un tono para indicar que está listo para conectar otros altavoces).

● Pon el altavoz B en modo de desconexión de Bluetooth y, a continuación, mantén pulsado el botón durante 2 segundos para que el altavoz B busque el altavoz principal A, con el que se conectará automáticamente.

● Para cancelar la conexión Auracast, vuelve a mantener pulsado el botón « » en el altavoz A o B.

● Sigue los mismos pasos anteriores para conectar o desconectar los altavoces C, D, E...

● Se pueden conectar hasta más de 100 altavoces para la reproducción sincronizada de audio.

Modos de iluminación

1. Pulsa brevemente el botón «EQ» para encender las luces; hay 9 modos de iluminación, que se enumeran a continuación:

Modo 1: Luz blanca cálida encendida
Modo 2: Luz blanca cálida que parpadea al ritmo de la música
Modo 3: Luz azul clara encendida
Modo 4: Luz azul clara que parpadea al ritmo de la música
Modo 5: Luz naranja encendida
Modo 6: Luz naranja que parpadea al ritmo de la música
Modo 7: Luz morada encendida
Modo 8: Luz morada que parpadea al ritmo de la música
Modo 9: Luz apagada

2. Modo de iluminación según la secuencia anterior.

Batería y carga:

Indicadores de batería

1. Cuando el nivel de batería alcance el 20 %, se emitirá una vez un tono de aviso de batería baja.
2. Cuando el nivel de batería sea del 10 % o inferior, se emitirá otro tono de aviso de batería baja.
3. Cuando la batería esté baja, el LED de alimentación se iluminará en rojo y parpadeará continuamente acompañado de tonos de aviso.
4. El LED de encendido permanecerá encendido en rojo fijo durante la carga y se apagará cuando esté completamente cargado.

Carga del altavoz

1. Utiliza el cable USB-C incluido para la carga.
2. Conéctalo a un adaptador de corriente compatible que admita la carga rápida PD de 30 W.
3. El tiempo de carga varía: aproximadamente 2,5 horas (30 W), 3 horas (20 W) o 6 horas (10 W).
4. Compatible con la mayoría de los adaptadores de móvil.
5. La corriente máxima de entrada de carga es de 3,6 A.
6. La protección contra sobretensión admite una tensión de entrada de hasta 28 V para garantizar una carga segura.

7. Exponer este producto a altas temperaturas durante su uso puede provocar fallos en la carga.

Apagado automático
El altavoz se apagará automáticamente tras 10 minutos de inactividad en las siguientes situaciones:
1. No hay señal de entrada procedente de ninguna fuente
2. Modo Bluetooth: no hay ningún teléfono móvil conectado
3. Modo Bluetooth: hay un teléfono conectado, pero no se reproduce audio ni se pulsa ningún botón durante 10 minutos consecutivos
4. Modo USB-A: sin reproducción ni pulsación de botones durante 10 minutos consecutivos
5. Modo USB-C: sin reproducción ni uso de los botones durante 10 minutos consecutivos

Restablecimiento de fábrica
1. En cualquier modo, mantén pulsado el botón de bajar volumen durante aproximadamente 8 segundos.
2. El altavoz restablecerá la configuración de fábrica, borrará todos los registros de emparejamiento y se apagará automáticamente.
3. Si el altavoz no se apaga o no responde, pulsa el botón RESET con un pequeño alfiler redondo. El altavoz se restablecerá y se apagará.
4. Enciende de nuevo el altavoz para completar el proceso de restablecimiento.

Observaciones adicionales:
● El volumen predeterminado es del 50 % del volumen máximo.
● La duración de la reproducción puede variar en función del nivel de volumen y del estilo musical.

Advertencia:
● Guarda y utiliza este producto en un entorno a temperatura ambiente.
● No expongas este producto a la lluvia ni a entornos húmedos.
● No desmonte, repare ni modifique este producto por su cuenta sin autorización.
● Para limpiar este producto, utiliza un paño suave o, si es necesario, un poco de agua; no utilices productos químicos para la limpieza.
● Para prolongar la vida útil del producto y proteger su audición, evite escuchar música al máximo volumen durante mucho tiempo.
● El producto cuenta con una batería de litio integrada. Para evitar cualquier peligro, no la deseche ni la arroje al fuego.

Advertencia: El usuario puede sustituir la batería. Sin embargo, tras la sustitución de la batería, no se puede garantizar el índice de protección IP ni la resistencia al agua del producto.

Para mantener el índice de protección IP original, la sustitución de la batería debe realizarla personal cualificado.

Guía de funcionamiento de la batería extraíble
Estructura de la batería
1) Dirección y ubicación de la salida del cable de la batería
2) Cable de la batería (40 mm)
3) Conector
4) Envoltura de papel ignífugo V0
5) Ubicación de la placa de circuito impreso (PCBA) de protección de la
6) Material protector de EVA

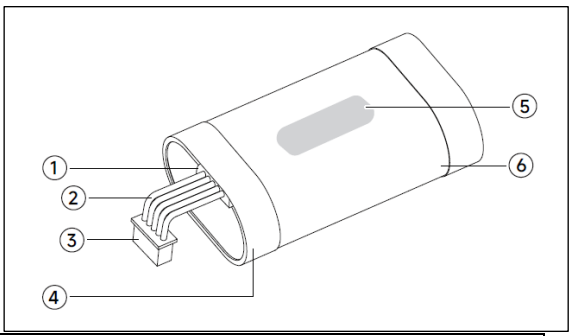

Especificaciones de la batería

Tensión nominal	7,4 V
Capacidad	4800 mAh
Peso	151,76 g
Modelo de célula de la batería	21700
Número de celdas de batería	2 unidades
Configuración de la batería en serie/paralelo	En serie

Los destornilladores que aparecen en las imágenes son herramientas comunes que se pueden adquirir por separado y no se incluyen como accesorios.
1) En el plano en 2D del producto, las dos marcas grises indican la ubicación de los clips de separación del marco de malla (a ambos lados), a los que se puede acceder utilizando un destornillador plano para hacer palanca hacia fuera

en el marco de malla frontal del producto y retirar dicho marco. Tenga en cuenta que la malla con el logotipo se encuentra en la parte frontal.

Nota: Aplica una fuerza suave y desmonta lentamente; no lo desmontes con brusquedad.

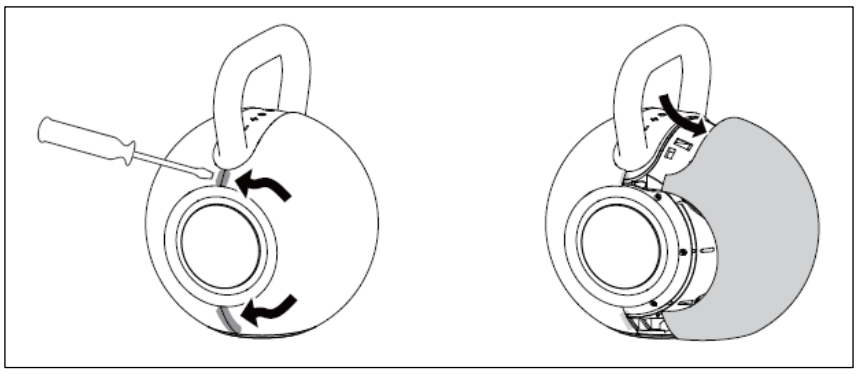

2) Una vez retirada la rejilla frontal, se puede ver la tapa de la batería en el centro (marcada con las letras «BAT»); la tapa de la batería cuenta con cuatro tornillos de cabeza Phillips negros zincados de PA3*15 mm (véanse las flechas), que se pueden retirar con un destornillador Phillips.

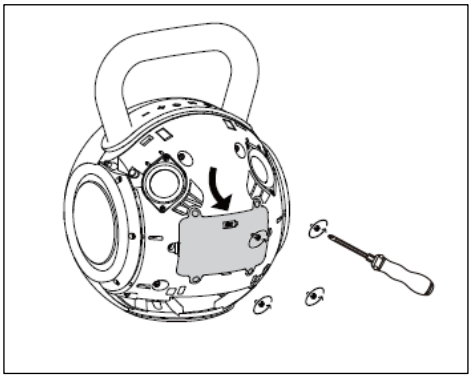

3) Extraiga la batería del compartimento situado debajo de la tapa trasera, desconecte el conector del cable de conexión interno de la batería y retire la batería.

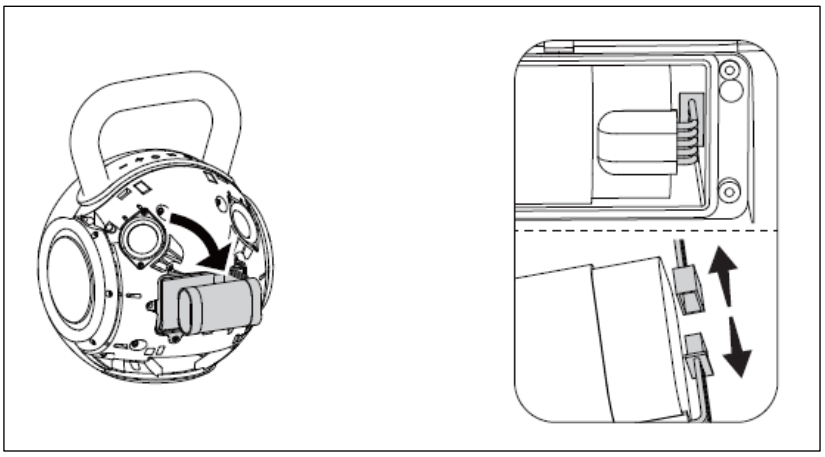

4) Sustitúyala por una batería nueva: conecte una batería nueva con las mismas especificaciones al conector del cable de conexión de la batería que se encuentra dentro de la carcasa delantera. Inserte la batería nueva en el compartimento de la carcasa delantera, tal y como se muestra en el diagrama.

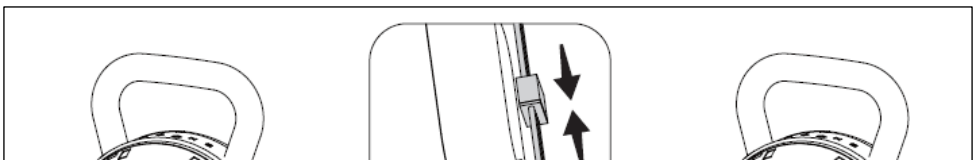

5) Vuelve a montar la tapa de la batería: coloca la tapa de la batería en la carcasa delantera y aprieta los cuatro tornillos (véanse las flechas).

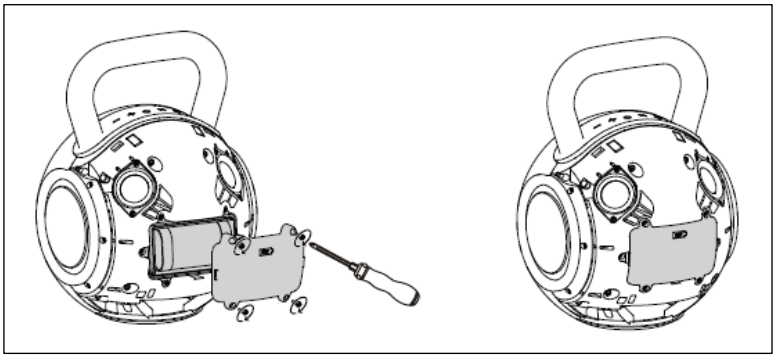

6) Inserta la malla frontal en la carcasa delantera según la posición correspondiente de las hebillas, presiona todas las hebillas de la malla frontal hasta que quede a ras de la superficie, y ya habrás completado el cambio de la batería.

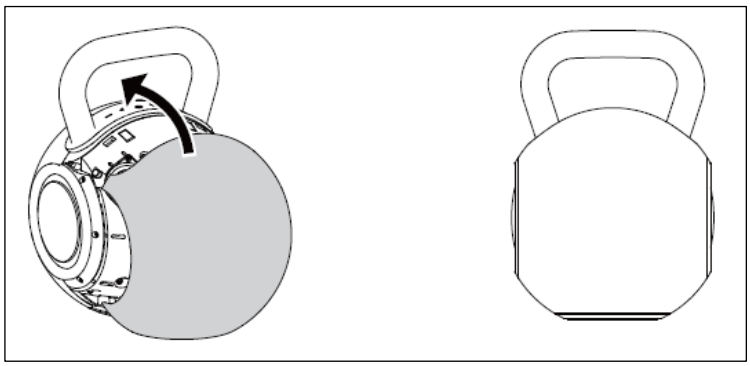

Contacto para solicitar una batería de repuesto: support@lenco.com

Precauciones para el cambio de la batería:

1. El altavoz debe estar apagado antes de cambiar la batería.
2. Mantén la batería alejada del fuego y del agua.
3. Mantenga la batería fuera del alcance de los niños para evitar cualquier accidente.
4. La batería de repuesto debe ser idéntica a la antigua en cuanto a forma, modelo, parámetros y capacidad.
5. Enciende el altavoz para probar la nueva batería antes de montar el marco de rejilla trasero.
6. La tapa de la batería debe fijarse con 4 tornillos PA3 para evitar vibraciones.
7. No desmonte, abra ni triture el paquete de baterías ni ninguna de sus celdas.
8. No provoque un cortocircuito en una célula o en una batería. No guarde las células ni las baterías de forma descuidada en una caja o un cajón donde puedan provocar un cortocircuito entre sí o ser cortocircuitadas por otros objetos metálicos.
9. No someta las celdas ni las baterías a golpes mecánicos.
10. Compra siempre la batería recomendada por el fabricante del dispositivo para este equipo.

Eliminación de la batería agotada:

1. Deseche la batería completa; no la aplaste ni la perfore.
2. Guarde la batería en un envase no conductor, como una bolsa de plástico o una caja de papel, para su eliminación.

3. Guarde la batería en un lugar fresco y ventilado, lejos del fuego, el calor, los productos químicos corrosivos, los alimentos y las bebidas.
4. Las baterías agotadas pueden transportarse por vía aérea, marítima o terrestre, en un embalaje aislado adecuado, de conformidad con las Recomendaciones sobre el transporte de mercancías peligrosas del Reglamento Modelo.
5. Deseche la batería de acuerdo con la legislación local. Si alguna de las recomendaciones anteriores entra en conflicto con la legislación local, siga esta última.

Restablecimiento de fábrica

1. En cualquier modo, mantenga pulsado el botón de bajar volumen durante aproximadamente 8 segundos; el altavoz restablecerá la configuración de fábrica, borrará todos los registros de emparejamiento y se apagará automáticamente.
2. Si el altavoz no se apaga o no responde, el usuario puede pulsar el botón RESET con un pequeño alfiler redondo. De este modo, el altavoz se restablecerá y se apagará.
3. Encienda de nuevo el altavoz para completar el proceso de restablecimiento.

Garantía

Commaxx B.V. ofrece servicio técnico y garantía de conformidad con la legislación europea, lo que significa que, en caso de reparaciones (tanto durante como después del periodo de garantía), debe ponerse en contacto con su distribuidor local.

Nota importante: No es posible enviar directamente a Commaxx B.V. los productos que necesiten reparación.

Nota importante: Si un centro de servicio no oficial abre esta unidad o accede a ella de cualquier forma, la garantía quedará anulada.

Este dispositivo no es apto para uso profesional. En caso de uso profesional, quedarán anuladas todas las obligaciones de garantía del fabricante.

Descargo de responsabilidad

Las actualizaciones del firmware y/o de los componentes de hardware se realizan periódicamente. Por lo tanto, algunas de las instrucciones, especificaciones e imágenes de esta documentación pueden diferir ligeramente de su situación concreta. Todos los elementos descritos en esta guía tienen carácter meramente ilustrativo y pueden no ser aplicables a una situación concreta. No se puede derivar ningún derecho legal ni prerrogativa de la descripción que figura en este manual.

Eliminación del dispositivo antiguo



Este símbolo indica que el producto eléctrico o la batería en cuestión no deben desecharse como residuos domésticos generales en Europa. Para garantizar el tratamiento adecuado de los residuos del producto y la batería, deséchelos de acuerdo con la legislación local aplicable en materia de eliminación de aparatos eléctricos o baterías. De este modo, contribuirá a la conservación de los recursos naturales y a la mejora de los estándares de protección medioambiental en el tratamiento y la eliminación de residuos eléctricos (Directiva sobre residuos de aparatos eléctricos y electrónicos).

DECLARACIÓN DE CONFORMIDAD

Por la presente, Commaxx B.V. declara que el equipo de radio del tipo [Lenco ORBITA-360] cumple con la Directiva 2014/53/UE. El texto completo de la declaración de conformidad de la UE está disponible en la siguiente dirección de Internet:
https://doc.nedis.com/es-es/ORBITA360GY
https://doc.nedis.com/es-es/ORBITA360BK

Tipo RF	Rango de frecuencias (MHz)	Potencia (dBm)
Bluetooth	2402-2480	< 10

Servicio

Para obtener más información y asistencia técnica, visita www.lenco.com
Commaxx B.V. Wiebachstraat 37, 6466 NG Kerkrade, Países Bajos

PT

ATENÇÃO:
A utilização de controlos ou ajustes, ou a execução de procedimentos que não os aqui especificados, pode resultar em exposição perigosa à radiação.

PRECAUÇÕES ANTES DA UTILIZAÇÃO

TENHA EM CONTA ESTAS INSTRUÇÕES:

1. Não cubra nem bloqueie quaisquer aberturas de ventilação. Ao colocar o dispositivo numa prateleira, deixe 5 cm (2”) de espaço livre à volta de todo o dispositivo.
2. Instale de acordo com o manual do utilizador fornecido.
3. Mantenha o dispositivo afastado de fontes de calor, tais como radiadores, aquecedores, fogões, velas e outros produtos que gerem calor ou chamas abertas. O dispositivo só pode ser utilizado em climas moderados. Devem ser evitados ambientes extremamente frios ou quentes. Temperatura de funcionamento entre 0 °C e 35 °C.
4. Evite utilizar o dispositivo perto de campos magnéticos fortes.
5. As descargas eletrostáticas podem perturbar o funcionamento normal deste dispositivo. Se tal acontecer, basta reiniciar o dispositivo seguindo as instruções do manual de utilização. Durante a transmissão de ficheiros, manuseie-o com cuidado e utilize-o num ambiente livre de eletricidade estática.
6. Atenção! Nunca insira um objeto no produto através das aberturas de ventilação ou outras aberturas. O produto é percorrido por alta tensão e a inserção de um objeto pode causar choque elétrico e/ou curto-circuito nas peças internas. Pela mesma razão, não derrame água ou líquidos sobre o produto.
7. Não utilize este dispositivo em situações em que possa ocorrer condensação. Quando a unidade é utilizada numa divisão quente e húmida, podem ocorrer gotículas de água ou condensação no interior da unidade, o que pode impedir o seu funcionamento correto; deixe a unidade desligada da corrente durante 1 ou 2 horas antes de a ligar: a unidade deve estar seca antes de ser ligada à corrente.
8. Embora este dispositivo seja fabricado com o máximo cuidado e verificado várias vezes antes de sair da fábrica, ainda é possível que surjam problemas, tal como acontece com todos os aparelhos elétricos. Se notar fumo, um aquecimento excessivo ou qualquer outro fenómeno inesperado, deve desligar imediatamente a ficha da tomada de alimentação principal.
9. Este aparelho deve funcionar com uma fonte de alimentação conforme especificado na etiqueta de especificações. Se não tiver a certeza do tipo de alimentação utilizada na sua casa, consulte o seu revendedor ou a empresa de eletricidade local.
10. Mantenha afastado dos animais. Alguns animais gostam de roer os cabos de alimentação.
11. Para limpar o aparelho, utilize um pano macio e seco. Não utilize solventes nem líquidos à base de gasolina. Para remover manchas difíceis, pode utilizar um pano húmido com detergente diluído.
12. O fornecedor não se responsabiliza por danos ou perda de dados causados por avaria, utilização indevida, modificação do dispositivo ou substituição da bateria.
13. Se o aparelho tiver a função de reprodução USB, a pen USB deve ser ligada diretamente ao aparelho. Não utilize um cabo de extensão USB, pois pode causar interferências que resultem na perda de dados.
14. A etiqueta de classificação técnica encontra-se na parte inferior ou no painel traseiro do dispositivo.
15. Este dispositivo não se destina a ser utilizado por pessoas (incluindo crianças) com deficiências físicas, sensoriais ou mentais, ou com falta de experiência e conhecimento, a menos que estejam sob supervisão ou tenham recebido instruções sobre a utilização correta do dispositivo por parte da pessoa responsável pela sua segurança.
16. Este produto destina-se exclusivamente a utilização não profissional e não a utilização comercial ou industrial.
17. Certifique-se de que a unidade está ajustada numa posição estável. Os danos causados pela utilização deste produto numa posição instável, por vibrações ou choques, ou pelo incumprimento de qualquer outro aviso ou precaução contida neste manual do utilizador não serão cobertos pela garantia.
18. Nunca remova a caixa deste dispositivo.
19. Nunca coloque este dispositivo em cima de outro equipamento elétrico.
20. Não permita que as crianças tenham acesso a sacos de plástico.
21. Utilize apenas os acessórios especificados pelo fabricante.
22. Envie o aparelho para reparação apenas a técnicos de assistência qualificados. É necessária uma reparação quando o aparelho tiver sofrido qualquer tipo de dano, como no cabo de alimentação ou na ficha, quando tiver sido derramado líquido ou tiverem caído objetos no interior do aparelho, quando o aparelho tiver sido exposto à chuva ou à humidade, não funcionar normalmente ou tiver caído.
23. A exposição prolongada a sons altos provenientes de leitores de música pessoais pode causar perda auditiva temporária ou permanente.
24. Se o produto for fornecido com cabo de alimentação ou adaptador de corrente alternada:
    - Caso ocorra algum problema, desligue o cabo de alimentação CA e encaminhe a reparação para pessoal qualificado.
    - Não pise nem prenda o adaptador de corrente. Tenha muito cuidado, especialmente perto das fichas e do ponto de saída do cabo. Não coloque objetos pesados sobre o adaptador de corrente, pois isso pode danificá-lo. Mantenha todo o dispositivo fora do alcance das crianças! Ao brincarem com o cabo de alimentação, podem ferir-se gravemente.
    - Desligue este dispositivo durante tempestades com trovoadas ou quando não for utilizado durante um longo período.
    - A tomada deve estar instalada perto do equipamento e ser facilmente acessível.
    - Não sobrecarregue as tomadas de corrente alternada nem os cabos de extensão. A sobrecarga pode provocar incêndio ou choque elétrico.
    - Os dispositivos com construção de classe 1 devem ser ligados a uma tomada principal com ligação à terra de proteção.
    - Os dispositivos com construção de classe 2 não requerem ligação à terra.
    - Segure sempre na ficha ao retirá-la da tomada principal. Não puxe pelo cabo de alimentação. Isso pode causar um curto-circuito.
    - Não utilize um cabo de alimentação ou ficha danificados, nem uma tomada solta. Fá-lo pode resultar em incêndio ou choque elétrico.
25. Precauções relativas à utilização de baterias:
    - Risco de explosão se a bateria for substituída incorretamente. Substitua apenas por uma do mesmo tipo ou equivalente.

- A bateria não pode ser submetida a temperaturas extremas, altas ou baixas, nem a baixa pressão atmosférica em altitudes elevadas durante a utilização, armazenamento ou transporte.
- A substituição da bateria por um tipo incorreto pode resultar numa explosão ou na fuga de líquido ou gás inflamável.
- Deitar uma bateria no fogo ou num forno quente, ou esmagá-la ou cortá-la mecanicamente, pode resultar numa explosão.
- Deixar a bateria num ambiente com temperatura extremamente elevada, o que pode resultar numa explosão ou no derrame de líquido ou gás inflamável.
- Uma bateria sujeita a pressão atmosférica extremamente baixa, o que pode resultar numa explosão ou na fuga de líquido ou gás inflamável.
- Deve ser dada atenção aos aspetos ambientais da eliminação das baterias.

INSTALAÇÃO
- Desembale todas as peças e remova o material de proteção.
- Não ligue a unidade à rede elétrica antes de verificar a tensão da rede e de terem sido efetuadas todas as outras ligações.

*** Estas instruções aplicam-se apenas a produtos que utilizam um cabo de alimentação ou um adaptador de corrente alternada.**

	
Utilize um adaptador USB com uma potência mínima de 10 W	**Não está incluído nenhum adaptador de alimentação USB**

Conteúdo da embalagem:
● 1 × Altifalante Bluetooth portátil
● 1 × Cabo de carregamento e transferência de dados USB-C para USB-C de 80 cm
● 1 × Manual do utilizador

Características do produto
- Sistema de áudio de 2.1 canais: para um som estéreo envolvente com quatro altifalantes de gama completa e um subwoofer
- Elevada potência de saída: 60 W RMS, com uma potência de pico de 120 W
- Tecnologia de transmissão Auracast: liga 100 ou mais colunas diferentes com o mesmo Auracast, simultaneamente, para áudio sincronizado
- Conectividade Bluetooth versão 6.0: Estabilidade melhorada com os protocolos A2DP/AVRCP/HFP/HSP
- Classificação de impermeabilidade IPX6: protegido contra jatos de água potentes, ideal para utilização no exterior
- Carregamento rápido PD de 30 W: bateria de 4800 mAh / 7,4 V com suporte para o protocolo PD 3.0 UFP
- Iluminação LED RGB: Vários modos de iluminação com sincronização com a música para criar um ambiente mais envolvente
- Modos de reprodução de música: Bluetooth / USB-A / USB-C (OTG)
- Função EQ: Interior e exterior

Especificações técnicas

Versão Bluetooth: Bluetooth 6.0

Dimensões do altifalante: 1 subwoofer de 4 polegadas, 4 drivers de gama completa de 43 mm + 2 radiadores passivos

Potência RMS: 60 W, 4 Ω

Potência máxima: 120 W, 4 Ω

Capacidade da bateria: 7,4 V, 4800 mAh

Resposta de frequência: 80 Hz–16 kHz

Autonomia (com luz ligada): 2 horas (volume máximo) e 7,5 horas (50% do volume)

Tempo de reprodução (modo Bluetooth, 33% de volume, luzes desligadas): aprox. 13 horas

Alcance da ligação Bluetooth: 35 m

Dimensões do produto: 194,2 × 278 × 215 mm (C × A × L)

Fonte de alimentação de entrada: CC 5 V/3 A, 9 V/2 A, 12 V/2,5 A

Detalhes do produto:

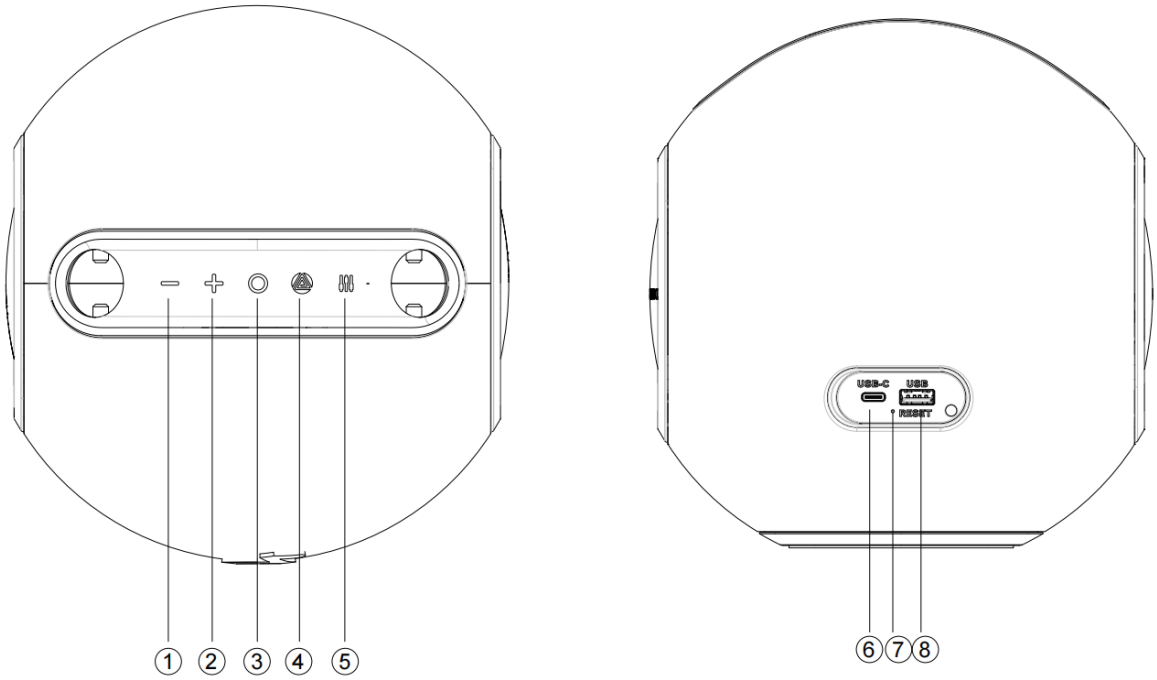

1) Faixa anterior / Baixar volume
2) Faixa seguinte / Aumentar volume
3) Ligar/Desligar e Reproduzir/Pausar
4) Seletor de modo (BT / USB-A / USB-C (OTG)) / Auracast
5) EQ / Interruptor de luz
6) Porta USB-C
7) Reiniciar
8) Porta USB-A

- Botão de alimentação: Pressione e mantenha premido durante 2 segundos para ligar/desligar o altifalante. Pressione brevemente para reproduzir ou pausar a música.
- Botão de diminuir o volume: Pressione brevemente para diminuir o volume; mantenha premido durante 2 segundos para selecionar a faixa anterior; mantenha premido durante 8 segundos para efetuar uma reposição de fábrica e desligar o altifalante.
- Botão de volume +: Pressione brevemente para aumentar o volume; mantenha pressionado durante 2 segundos para avançar para a faixa seguinte.
- Botão: Pressione brevemente para alternar entre a reprodução por Bluetooth, USB-A e USB-C (USB-A e USB-C só estão disponíveis quando ligados); mantenha pressionado durante 2 segundos para ativar/desativar a transmissão Auracast
- Botão EQ: Pressione brevemente para alternar entre os modos de iluminação (9 modos). Mantenha premido durante 2 segundos para alternar entre o EQ para exterior ou interior. O EQ predefinido é o de exterior.

Ligar o altifalante

1. Mantenha premido o botão de alimentação durante aproximadamente 2 segundos para ligar o altifalante.
2. O indicador LED de alimentação piscará lentamente.

Ligação Bluetooth

1. Certifique-se de que o Bluetooth está ativado no seu dispositivo móvel.
2. Procure os dispositivos Bluetooth disponíveis e selecione «Lenco ORBITA-360» na lista.
3. Quando a ligação for estabelecida com sucesso, o indicador LED de alimentação permanecerá aceso e será emitido um sinal sonoro de confirmação da ligação.
4. O alcance efetivo do Bluetooth é de até 35 metros numa área aberta sem interferências.
5. Para desligar o Lenco Orbita-360 do telemóvel atualmente ligado, prima o botão de alimentação duas vezes. O altifalante desligar-se-á e ficará disponível para emparelhamento com outro dispositivo.

Reprodução de áudio via USB-A

1. Insira uma unidade USB com ficheiros MP3, WMA, WAV ou FLAC (capacidade máxima: 128 GB) na porta USB-A.
2. Prima o botão « » para mudar para o modo USB, se necessário.
3. Utilize os controlos de reprodução para navegar pelas faixas.

Ligação de entrada USB-C

1. Ligue um dispositivo de áudio externo utilizando um cabo USB-C à porta USB-C.
2. Prima o botão « » para alternar para o modo de reprodução USB-C, se necessário.
3. O áudio do dispositivo ligado será reproduzido através do altifalante.

Configuração da transmissão Auracast (ligação de vários altifalantes)

Ligue todas as colunas que pretende ligar através do Auracast, escolha a coluna principal A e siga os passos abaixo.

● Ligue o altifalante A a dispositivos externos (smartphone / leitor USB / OTG).

● Mantenha premido o botão « » durante 2 segundos para o preparar para a ligação com altifalantes adicionais B, C, D...

(depois de premir o botão « », será emitido um sinal sonoro para indicar que está pronto para ligar outros altifalantes.)

● Coloque o altifalante B no modo de desligamento do Bluetooth e, em seguida, mantenha premido o botão « » durante 2 segundos para que o altifalante B procure o altifalante principal A, ao qual se ligará automaticamente.

● Para cancelar a ligação Auracast, mantenha premido novamente o botão « » no altifalante A ou B.

● Repita o procedimento acima para ligar ou desligar os altifalantes C, D, E...

● É possível ligar mais de 100 altifalantes para reprodução de áudio sincronizada.

Modos de iluminação

1. Prima brevemente o botão EQ para ligar as luzes, com os 9 modos de iluminação indicados abaixo:

Modo 1: Luz branca quente acesa

Modo 2: Luz branca quente a pulsar ao ritmo da música

Modo 3: Luz azul clara acesa

Modo 4: Luz azul clara a pulsar ao ritmo da música

Modo 5: Luz laranja acesa

Modo 6: Luz laranja a pulsar ao ritmo da música

Modo 7: Luz roxa acesa

Modo 8: Luz roxa a piscar ao ritmo da música

Modo 9: Luz desligada

2. O modo de iluminação alterna de acordo com a sequência acima.

Bateria e carregamento:

Indicadores da bateria

1. Quando o nível da bateria atingir 20%, será emitido um sinal sonoro de aviso de bateria fraca uma vez.
2. Quando o nível da bateria for de 10% ou inferior, será emitido outro sinal sonoro de aviso de bateria fraca.
3. Quando a bateria estiver fraca, o LED de alimentação ficará vermelho e piscará continuamente, acompanhado de sinais sonoros de aviso.
4. O LED de alimentação permanecerá vermelho fixo durante o carregamento e desligar-se-á quando estiver totalmente carregado.

Carregar o altifalante

1. Utilize o cabo USB-C incluído para carregar.
2. Ligue-o a um adaptador de alimentação compatível que suporte carregamento rápido PD de 30 W.
3. O tempo de carregamento varia: aproximadamente 2,5 horas (30 W), 3 horas (20 W) ou 6 horas (10 W).
4. Compatível com a maioria dos adaptadores de telemóvel.
5. A corrente máxima de entrada de carregamento é de 3,6 A.
6. A proteção contra sobretensão suporta uma tensão de entrada até 28 V para um carregamento seguro.
7. A exposição deste produto a um ambiente com temperaturas elevadas durante a utilização pode causar falhas no carregamento.

Desligamento automático
O altifalante desliga-se automaticamente após 10 minutos de inatividade nas seguintes situações:
1. Sem sinal de entrada de qualquer fonte
2. Modo Bluetooth: sem telemóvel ligado
3. Modo Bluetooth: telemóvel ligado, mas sem reprodução de áudio nem utilização dos botões durante 10 minutos consecutivos
4. Modo USB-A: sem reprodução nem utilização dos botões durante 10 minutos consecutivos
5. Modo USB-C: sem reprodução nem utilização dos botões durante 10 minutos consecutivos

Redefinição de fábrica
1. Em qualquer modo, mantenha premido o botão de Volume - durante aproximadamente 8 segundos.
2. O altifalante irá restaurar as definições de fábrica, apagar todos os registos de emparelhamento e desligar-se automaticamente.
3. Se o altifalante não se desligar ou não responder, prima o botão RESET com um pequeno pino redondo. O altifalante será reiniciado e desligado.
4. Ligue novamente o altifalante para concluir o processo de reinicialização.

Outras observações:
● O volume predefinido está definido em 50% do volume máximo.
● O tempo de reprodução pode variar consoante o nível de volume e o estilo musical.

Aviso:
● Guarde e utilize este produto num ambiente com temperatura normal.
● Não exponha este produto à chuva ou a ambientes húmidos.
● Não desmonte, repare ou modifique este produto por conta própria sem autorização.
● Ao limpar este produto, utilize um pano macio ou, se necessário, um pouco de água; não utilize produtos químicos para a limpeza.
● Para prolongar a vida útil do produto e proteger a sua audição, evite ouvir música no volume máximo durante longos períodos de tempo.
● O produto possui uma bateria de lítio incorporada. Para evitar perigo, não a deite fora nem a coloque no fogo.

Aviso: A bateria pode ser substituída pelo utilizador. No entanto, após a substituição da bateria, a classificação IP e a resistência à água do produto não podem ser garantidas.

Para manter a classificação IP original, a substituição da bateria deve ser realizada por pessoal qualificado.

Guia de funcionamento da bateria amovível
Estrutura da bateria
1) Direção e localização da saída do cabo da bateria
2) Cabo da bateria (40 mm)
3) Conector
4) Embalagem em papel ignífugo V0
5) Localização da placa de circuito impresso (PCBA) de proteção da bate
6) Material de proteção em EVA

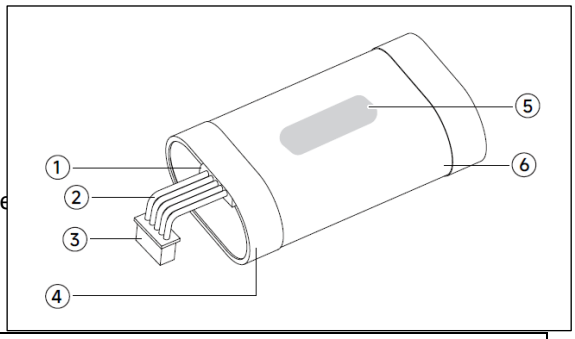

Especificações da bateria

Tensão nominal	7,4 V
Capacidade	4800 mAh
Peso	151,76 g
Modelo da célula da bateria	21700
Número de células da bateria	2 unidades
Configuração em série/paralelo da bateria	Em série

As chaves de fendas apresentadas nas imagens são ferramentas comuns e não estão incluídas como acessórios.
1) No desenho 2D do produto, as duas marcas cinzentas indicam a localização dos clipes de fixação da estrutura de malha (em ambos os lados), aos quais se pode aceder utilizando uma chave de fendas de cabeça chata para fazer alavancar a estrutura de malha frontal do produto para fora e removê-la. Tenha em atenção que a malha com o logótipo fica na parte da frente.

Nota: Aplique uma força leve e desmonte lentamente; não desmonte com violência.

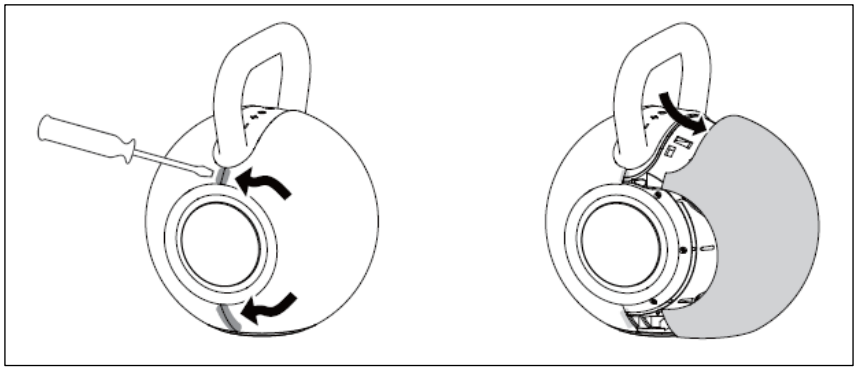

2) Após remover a malha frontal, poderá ver a tampa da bateria no centro (marcada com as letras BAT); a tampa da bateria tem quatro parafusos Phillips PA3*15 mm pretos zincados (ver setas), que podem ser removidos com uma chave de fendas Phillips.

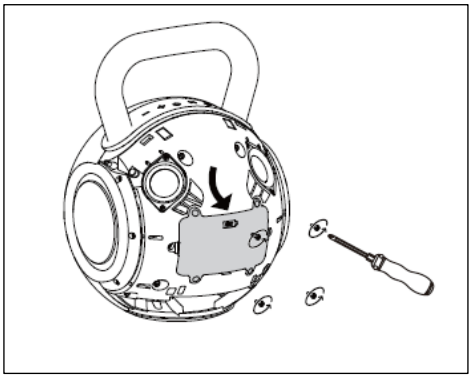

3) Retire a bateria do compartimento situado por baixo da tampa traseira, desligue o conector do fio de ligação interno da bateria e retire a bateria.

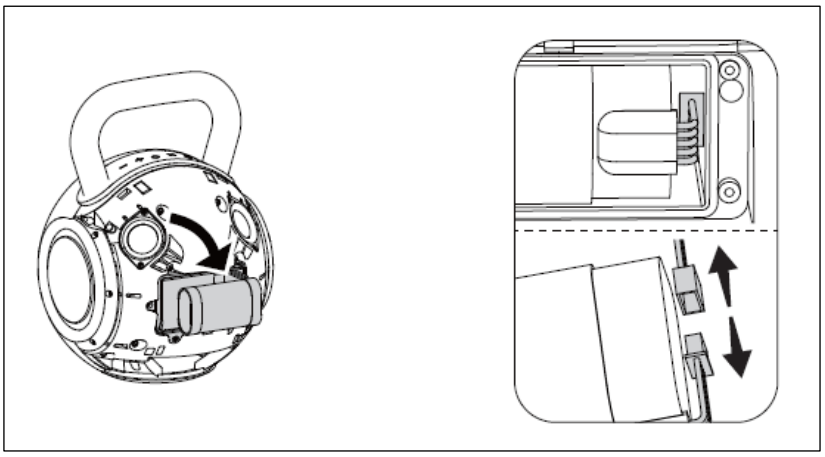

4) Substitua por uma bateria nova: ligue uma bateria nova com as mesmas especificações ao conector do fio de ligação da bateria no interior da caixa frontal. Insira a bateria nova no compartimento da bateria na caixa frontal, conforme ilustrado no diagrama.

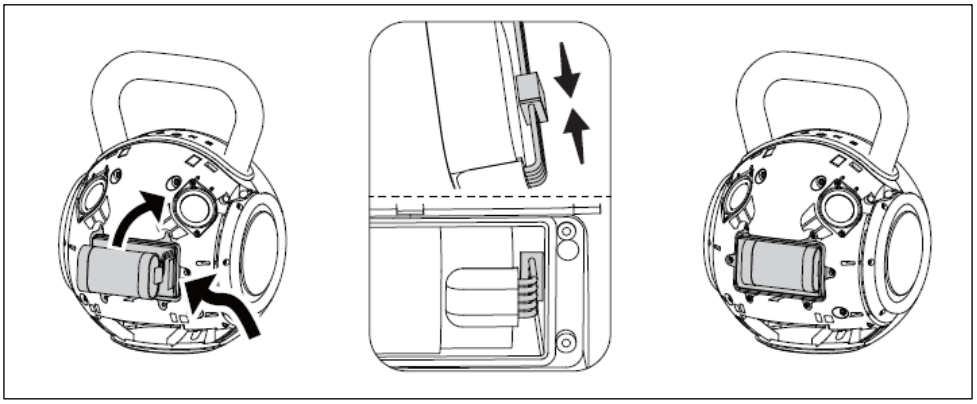

5) Monte a tampa da bateria: encaixe a tampa da bateria na caixa frontal e aperte os quatro parafusos (ver as setas).

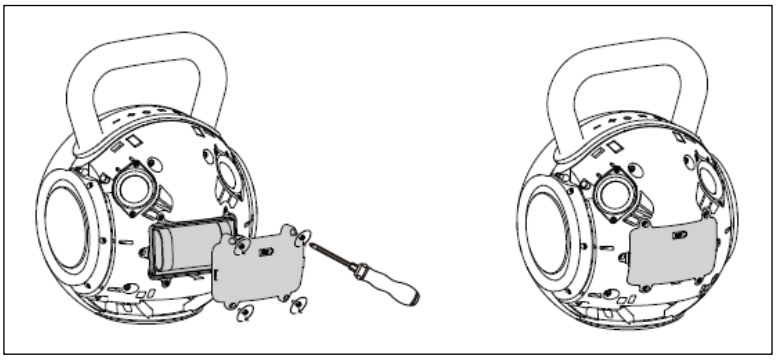

6) Insira a malha frontal na caixa frontal de acordo com a posição correspondente das fivelas, pressione todas as fivelas da malha frontal até que fique nivelada com a superfície, e a substituição da bateria estará concluída.

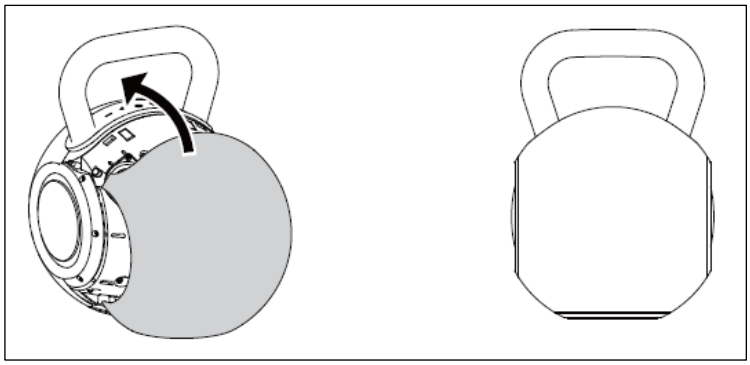

Contacto para aquisição de baterias de substituição: support@lenco.com

Precauções para a substituição da bateria:

1. O altifalante tem de estar desligado antes de substituir a bateria.
2. Mantenha a bateria afastada do fogo e da água.
3. Mantenha a bateria fora do alcance das crianças para evitar acidentes.
4. A bateria de substituição deve ser idêntica à antiga em termos de forma, modelo, parâmetros e capacidade.
5. Ligue o altifalante para testar a nova bateria antes de montar a estrutura de malha traseira.
6. A tampa da bateria deve ser fixada com 4 parafusos PA3 para evitar vibrações.
7. Não desmonte, abra nem destrua a bateria nem quaisquer células da bateria.
8. Não provoque um curto-circuito numa célula ou na bateria. Não guarde células ou baterias de forma desorganizada numa caixa ou gaveta, onde possam entrar em curto-circuito entre si ou ser colocadas em curto-circuito por outros objetos metálicos.
9. Não submeta as células ou as baterias a choques mecânicos.
10. Compre sempre a bateria recomendada pelo fabricante do dispositivo para este equipamento.

Eliminação da bateria esgotada:

1. Elimine a bateria na sua totalidade; não a esmague nem perfure.
2. Guarde a bateria numa embalagem não condutora, como um saco de plástico ou uma caixa de papel, para a sua eliminação.
3. Guarde a bateria num local fresco e ventilado, longe de fogo, calor, produtos químicos corrosivos, alimentos e bebidas.
4. As baterias gastas podem ser transportadas por via aérea, marítima ou rodoviária, numa embalagem devidamente isolada, de acordo com as Recomendações do Regulamento-Modelo sobre o Transporte de Mercadorias Perigosas.
5. Por favor, elimine a bateria de acordo com a legislação local. Se alguma das sugestões acima entrar em conflito com a legislação local, siga a legislação local.

Redefinição de fábrica

1. Em qualquer modo, mantenha premido o botão de Volume - durante aproximadamente 8 segundos; o altifalante irá restaurar as definições de fábrica, apagar todos os registos de emparelhamento e desligar-se automaticamente.
2. Se o altifalante não se desligar ou não responder, o utilizador pode premir o botão RESET com um pequeno alfinete redondo. O altifalante será reiniciado e desligado.
3. Ligue novamente o altifalante para concluir o processo de reposição.

Garantia

A Commaxx B.V. oferece assistência e garantia em conformidade com a legislação europeia, o que significa que, em caso de reparações (tanto durante como após o período de garantia), deve contactar o seu revendedor local.

Nota importante: Não é possível enviar diretamente para a Commaxx B.V. produtos que necessitem de reparação.

Nota importante: Se esta unidade for aberta ou manipulada por um centro de assistência não oficial de qualquer forma, a garantia caduca.

Este dispositivo não é adequado para utilização profissional. Em caso de utilização profissional, todas as obrigações de garantia do fabricante serão anuladas.

Isenção de responsabilidade
São realizadas atualizações regulares do firmware e/ou dos componentes de hardware. Por conseguinte, algumas das instruções, especificações e imagens contidas nesta documentação podem diferir ligeiramente da sua situação específica. Todos os itens descritos neste guia têm caráter meramente ilustrativo e podem não se aplicar a situações específicas. Não podem ser obtidos quaisquer direitos ou prerrogativas legais com base na descrição apresentada neste manual.

Eliminação do dispositivo antigo



Este símbolo indica que o produto elétrico ou a bateria em questão não devem ser eliminados como resíduos domésticos comuns na Europa. Para garantir o tratamento adequado dos resíduos do produto e da bateria, elimine-os de acordo com a legislação local aplicável relativa à eliminação de equipamento elétrico ou de baterias. Ao fazê-lo, estará a contribuir para a conservação dos recursos naturais e para a melhoria dos padrões de proteção ambiental no tratamento e eliminação de resíduos elétricos (Diretiva relativa aos resíduos de equipamento elétrico e eletrónico).

DECLARAÇÃO DE CONFORMIDADE
Pela presente, a Commaxx B.V. declara que o equipamento de rádio do tipo [Lenco ORBITA-360] está em conformidade com a Diretiva 2014/53/UE. O texto completo da declaração de conformidade da UE está disponível no seguinte endereço na Internet:
https://doc.nedis.com/pt-pt/ORBITA360GY
https://doc.nedis.com/pt-pt/ORBITA360BK

Tipo RF	Gama de frequências (MHz)	Potência (dBm)
Bluetooth	2402-2480	< 10

Assistência
Para mais informações e apoio técnico, visite www.lenco.com
Commaxx B.V. Wiebachstraat 37, 6466 NG Kerkrade, Países Baixos

SV

VARNING:
Användning av reglage eller justeringar eller utförande av procedurer som inte anges här kan leda till farlig strålningsexponering.

FÖRSIKTIGHETSÅTGÄRDER INNAN ANVÄNDNING

TÄNK PÅ FÖLJANDE ANVISNINGAR:

1. Täck inte över och blockera inte ventilationsöppningarna. När enheten placeras på en hylla ska det finnas 5 cm (2”) fritt utrymme runt hela enheten.
2. Installera enheten enligt den medföljande bruksanvisningen.
3. Håll enheten borta från värmekällor såsom radiatorer, värmare, spisar, stearinljus och andra värmealstrande produkter eller öppen eld. Enheten får endast användas i tempererade klimat. Extremt kalla eller varma miljöer bör undvikas. Driftstemperatur mellan 0 °C och 35 °C.
4. Undvik att använda enheten i närheten av starka magnetfält.
5. Elektrostatisk urladdning kan störa den normala användningen av denna enhet. Om så sker, återställ och starta om enheten enligt bruksanvisningen. Hantera enheten varsamt under filöverföring och använd den i en miljö fri från statisk elektricitet.
6. Varning! För aldrig in något föremål i produkten genom ventilationsöppningarna eller andra öppningar. Högspänning flödar genom produkten och om du för in ett föremål kan det orsaka elchock och/eller kortslutning i interna delar. Av samma anledning får du inte spilla vatten eller vätska på produkten.
7. Använd inte denna enhet när kondens kan uppstå. När enheten används i ett varmt och fuktigt rum kan vattendroppar eller kondens bildas inuti enheten, vilket kan leda till att den inte fungerar som den ska. Låt enheten stå avstängd i 1–2 timmar innan du slår på strömmen: enheten ska vara torr innan den ansluts till strömkällan.
8. Även om denna enhet är tillverkad med största omsorg och har kontrollerats flera gånger innan den lämnade fabriken, är det fortfarande möjligt att problem kan uppstå, precis som med alla elektriska apparater. Om du märker rök, överdriven värmeutveckling eller andra oväntade fenomen, ska du omedelbart dra ut kontakten ur eluttaget.
9. Denna enhet måste drivas med en strömkälla enligt specifikationerna på specifikationsetiketten. Om du är osäker på vilken typ av strömförsörjning som används i ditt hem, kontakta din återförsäljare eller det lokala elbolaget.
10. Håll borta från djur. Vissa djur tycker om att bita i strömsladdar.
11. Använd en mjuk, torr trasa för att rengöra enheten. Använd inte lösningsmedel eller bensinbaserade vätskor. För att ta bort svåra fläckar kan du använda en fuktig trasa med utspätt rengöringsmedel.
12. Leverantören ansvarar inte för skador eller förlorade data som orsakats av funktionsfel, felaktig användning, modifiering av enheten eller byte av batteri.
13. Om enheten har USB-uppspelningsfunktion ska USB-minnet anslutas direkt till enheten. Använd inte en USB-förlängningskabel, eftersom det kan orsaka störningar som leder till dataförlust.
14. Typmärkningen finns på enhetens undersida eller baksida.
15. Denna enhet är inte avsedd att användas av personer (inklusive barn) med fysiska, sensoriska eller mentala funktionsnedsättningar, eller som saknar erfarenhet och kunskap, såvida de inte står under uppsikt eller har fått instruktioner om korrekt användning av enheten av den person som ansvarar för deras säkerhet.
16. Denna produkt är endast avsedd för icke-professionellt bruk och inte för kommersiellt eller industriellt bruk.
17. Se till att enheten är placerad i ett stabilt läge. Skador som orsakas av att produkten används i ett instabilt läge, av vibrationer eller stötar, eller av att någon annan varning eller försiktighetsåtgärd i denna bruksanvisning inte följs, täcks inte av garantin.
18. Ta aldrig bort höljet på denna enhet.
19. Placera aldrig enheten på annan elektrisk utrustning.
20. Låt inte barn komma åt plastpåsar.
21. Använd endast tillbehör som anges av tillverkaren.
22. Låt endast kvalificerad servicepersonal utföra service. Service krävs om enheten har skadats på något sätt, till exempel om nätsladden eller kontakten är skadad, om vätska har spillts eller föremål har fallit in i enheten, om enheten har utsatts för regn eller fukt, inte fungerar som den ska eller har tappats.
23. Långvarig exponering för höga ljud från personliga musikspelare kan leda till tillfällig eller permanent hörselnedsättning.
24. Om produkten levereras med strömkabel eller nätadapter:
    - Om något problem uppstår, koppla ur nätkabeln och låt kvalificerad personal utföra service.
    - Trampa inte på och kläm inte fast nätadaptern. Var särskilt försiktig nära kontakterna och där kabeln går ut ur adaptern. Placera inte tunga föremål på nätadaptern, eftersom detta kan skada den. Förvara hela enheten utom räckhåll för barn! Om de leker med strömkabeln kan de skada sig allvarligt.
    - Koppla ur enheten vid åskväder eller när den inte används under en längre tid.
    - Eluttaget måste vara installerat nära utrustningen och vara lättillgängligt.
    - Överbelasta inte vägguttag eller förlängningssladdar. Överbelastning kan orsaka brand eller elchock.
    - Enheter av klass 1 ska anslutas till ett vägguttag med skyddande jordanslutning.
    - Enheter med klass 2-konstruktion kräver ingen jordad anslutning.
    - Håll alltid i kontakten när du drar ut den ur eluttaget. Dra inte i nätsladden. Detta kan orsaka kortslutning.
    - Använd inte en skadad strömsladd eller kontakt eller ett löst uttag. Det kan leda till brand eller elchock.
25. Varning angående användning av batterier:
    - Explosionsrisk om batteriet byts ut på fel sätt. Byt endast ut mot samma eller motsvarande typ.
    - Batteriet får inte utsättas för extremt höga eller låga temperaturer eller lågt lufttryck på hög höjd under användning, förvaring eller transport.
    - Om batteriet byts ut mot en felaktig typ kan det leda till explosion eller läckage av brandfarlig vätska eller gas.
    - Om ett batteri kastas i eld eller en het ugn, eller om det krossas eller skärs sönder mekaniskt, kan detta leda till en explosion.
    - Att lämna ett batteri i en omgivning med extremt hög temperatur kan leda till explosion eller läckage av brandfarlig vätska eller gas.
    - Ett batteri som utsätts för extremt lågt lufttryck, vilket kan leda till explosion eller läckage av brandfarlig vätska eller gas.
    - Man bör uppmärksamma miljöaspekterna vid avfallshantering av batterier.

INSTALLATION
- Packa upp alla delar och ta bort skyddsmaterialet.
- Anslut inte enheten till elnätet innan du har kontrollerat nätspänningen och innan alla övriga anslutningar har gjorts.

*** Dessa anvisningar gäller endast produkter som använder strömkabel eller nätadapter.**

	
Använd en USB-adapter som levererar minst 10 W	**Ingen USB-nätadapter medföljer**

Förpackningens innehåll:
● 1 × bärbar Bluetooth-högtalare
● 1 × 80 cm USB-C till USB-C-laddnings- och datakabel
● 1 × användarhandbok

Produktfunktioner
- 2.1-kanals ljudsystem: för ett omslutande stereoljud med fyra fullregisterhögtalare och en subwoofer
- Hög uteffekt: RMS 60 W, med en toppeffekt på 120 W
- Auracast-sändningsteknik: Anslut 100 eller fler olika högtalare till samma Auracast samtidigt för synkroniserat ljud
- Bluetooth version 6.0: Förbättrad stabilitet med protokollen A2DP/AVRCP/HFP/HSP
- Vattentät enligt IPX6: Skyddad mot kraftiga vattenstrålar, perfekt för utomhusbruk
- PD 30 W snabbladdning: 4800 mAh / 7,4 V batteri med stöd för PD 3.0 UFP-protokollet
- RGB-LED-belysning: Flera belysningslägen med musiksynkronisering för en förbättrad stämning
- Musikuppspelningslägen: Bluetooth / USB-A / USB-C (OTG)
- EQ-funktion: Inomhus och utomhus

Tekniska specifikationer

Bluetooth-version: Bluetooth 6.0

Högtalardimensioner: 1 x 4-tums subwoofer, 4 x 43 mm fullregisterelement + 2 passiva radiatorer

RMS-effekt: 60 W, 4 Ω

MAX-uteffekt: 120 W, 4 Ω

Batterikapacitet: 7,4 V, 4800 mAh

Frekvensomfång: 80 Hz–16 kHz

Speltid (belysning på): 2 timmar (maxvolym) och 7,5 timmar (50 % volym)

Speltid (Bluetooth-läge, 33 % volym, belysning avstängd): ca 13 timmar

Bluetooth-räckvidd: 35 m

Produktmått: 194,2 × 278 × 215 mm (L × H × B)

Strömförsörjning: DC 5 V/3 A, 9 V/2 A, 12 V/2,5 A

Produktinformation:

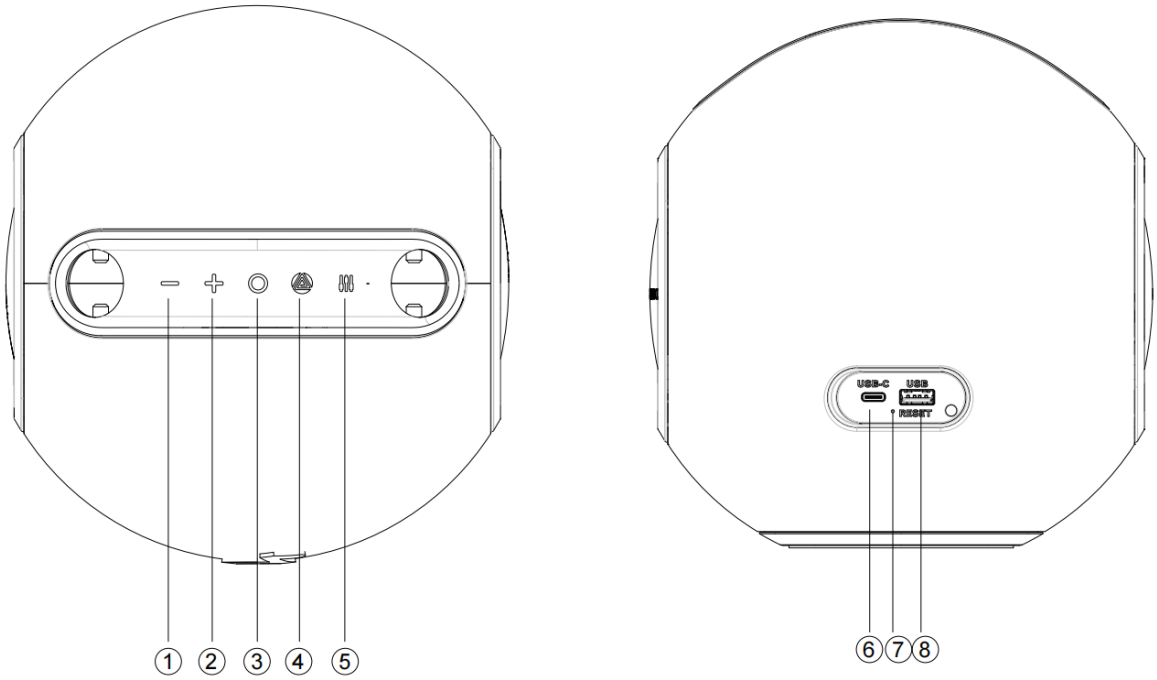

1) Föregående spår / Sänk volym
2) Nästa spår / Höj volym
3) Ström på/av och spela/paus
4) Lägesomkopplare (BT / USB-A / USB-C (OTG)) / Auracast
5) EQ / Belysningsknapp
6) USB-C-port
7) Återställ
8) USB-A-port

- Strömknapp: Tryck och håll ned i 2 sekunder för att slå på/stänga av högtalaren. Tryck kort för att spela upp eller pausa musik.
- Volym ned-knapp: Tryck kort för att sänka volymen; tryck länge i 2 sekunder för att välja föregående spår; tryck länge i 8 sekunder för att återställa till fabriksinställningarna och stänga av.
- Volym +-knapp: Tryck kort för att höja volymen; tryck länge i 2 sekunder för att hoppa till nästa spår.
- Knapp: Tryck kort för att växla mellan uppspelning via Bluetooth, USB-A och USB-C (USB-A och USB-C är endast tillgängliga när de är anslutna); tryck länge i 2 sekunder för att aktivera/avbryta Auracast-sändning
- EQ-knapp: Tryck kort för att växla mellan belysningslägen (9 lägen). Tryck länge i 2 sekunder för att växla mellan EQ-lägena Utomhus och Inomhus. Standardinställningen är Utomhus.

Slå på högtalaren

1. Håll strömbrytaren intryckt i cirka 2 sekunder för att slå på högtalaren.
2. Ström-LED-lampan blinkar långsamt.

Bluetooth-anslutning

1. Se till att Bluetooth är aktiverat på din mobila enhet.
2. Sök efter tillgängliga Bluetooth-enheter och välj ”Lenco ORBITA-360” från listan.
3. När anslutningen har upprättats lyser ström-LED-indikatorn med fast sken och en anslutningssignal hörs.
4. Bluetooth-räckvidden är upp till 35 meter i ett öppet område utan störningar.
5. För att koppla bort Lenco Orbita-360 från den telefon som för närvarande är ansluten trycker du två gånger på strömbrytaren. Högtalaren kopplas bort och blir tillgänglig för parning med en annan enhet.

Ljuduppspelning via USB-A

1. Sätt in ett USB-minne som innehåller MP3-, WMA-, WAV- eller FLAC-filer (maximal kapacitet: 128 GB) i USB-A-porten.
2. Tryck på knappen ” ” för att växla till USB-läge om det behövs.

3. Använd uppspelningskontrollerna för att bläddra mellan spåren.

USB-C-ingång

1. Anslut en extern ljudenhet med en USB-C-kabel till USB-C-porten.
2. Tryck på knappen ”” för att växla till USB-C-uppspelningsläge om det behövs.
3. Ljudet från den anslutna enheten spelas upp via högtalaren.

Inställning av Auracast-sändning (anslutning av flera högtalare)

Slå på alla högtalare som du vill ansluta via Auracast, välj huvudhögtalaren A och följ stegen nedan.

● Anslut högtalaren A till externa enheter (smartphone / USB-spelare / OTG).

● Tryck länge på knappen ”” i 2 sekunder för att göra den redo för anslutning till ytterligare högtalare B, C, D... (när du har tryckt på knappen ”” hörs en ton som indikerar att den är redo att ansluta andra högtalare).

● Sätt högtalare B i Bluetooth-frånkopplingsläge och tryck sedan länge på knappen ”” i 2 sekunder så att högtalare B söker efter huvudhögtalaren A, varefter den automatiskt ansluts till högtalare A.

● För att avbryta Auracast-anslutningen, tryck länge på knappen ”” igen på högtalare A eller B.
● Gör på samma sätt som ovan för att ansluta eller koppla bort högtalarna C, D, E...
● Upp till 100+ högtalare kan anslutas för synkroniserad ljuduppspelning.

Belysningslägen

1. Tryck kort på EQ-knappen för att tända belysningen. Det finns 9 belysningslägen som listas nedan:

Läge 1: Varmvitt ljus på
Läge 2: Varmvitt ljus pulserar i takt med musiken
Läge 3: Ljusblått ljus på
Läge 4: Ljusblått ljus pulserar i takt med musiken
Läge 5: Orange ljus på
Läge 6: Orange ljus pulserar i takt med musiken
Läge 7: Lila ljus på
Läge 8: Lila ljus pulserar i takt med musiken
Läge 9: Ljuset släckt

2. Ljusläget växlar enligt ovanstående sekvens.

Batteri och laddning:

Batteriindikatorer

1. När batterinivån är 20 % hörs en varningssignal för låg batterinivå en gång.
2. När batterinivån är 10 % eller lägre hörs ytterligare en varningssignal för låg batterinivå.
3. När batterinivån är låg lyser ström-LED:en rött och blinkar kontinuerligt samtidigt som varningssignalerna hörs.
4. Ström-LED:en lyser rött under laddning och slocknar när batteriet är fulladdat.

Ladda högtalaren

1. Använd den medföljande USB-C-kabeln för laddning.
2. Anslut till en kompatibel strömadapter som stöder PD 30 W snabbladdning.
3. Laddningstiden varierar: cirka 2,5 timmar (30 W), 3 timmar (20 W) eller 6 timmar (10 W).
4. Kompatibel med de flesta mobiltelefonadaptrar.
5. Maximal laddningsström är 3,6 A.
6. Överspänningsskyddet stöder en ingångsspänning på upp till 28 V för säker laddning.
7. Om produkten utsätts för höga temperaturer under användning kan det leda till att laddningen inte fungerar.

Automatisk avstängning

Högtalaren stängs automatiskt av efter 10 minuters inaktivitet i följande situationer:
1. Ingen signal från någon källa
2. Bluetooth-läge: Ingen mobiltelefon ansluten
3. Bluetooth-läge: Telefonen är ansluten men det har inte skett någon ljuduppspelning eller knappmanövrering under 10 minuter i följd

4. USB-A-läge: Ingen uppspelning eller knappmanövrering under 10 minuter i följd
5. USB-C-läge: Ingen uppspelning eller knappmanövrering under 10 minuter i följd

Återställ till fabriksinställningar

1. I vilket läge som helst, håll ned volym ned-knappen i cirka 8 sekunder.
2. Högtalaren återställs till fabriksinställningarna, alla parningsuppgifter raderas och den stängs av automatiskt.
3. Om högtalaren inte stängs av eller svarar, tryck på RESET-knappen med en liten rund stift. Högtalaren återställs och stängs av.
4. Slå på högtalaren igen för att slutföra återställningsprocessen.

Ytterligare anmärkningar:

● Standardvolymen är inställd på 50 % av maxvolymen.
● Speltiden kan variera beroende på volymnivå och musikstil.

Varning:

● Förvara och använd denna produkt i en miljö med normal temperatur.
● Utsätt inte produkten för regn eller fukt.
● Demonter, reparera eller modifiera inte produkten på egen hand utan tillstånd.
● Använd en mjuk trasa eller lite vatten vid behov när du rengör produkten. Använd inte kemikalier för rengöring.
● För att förlänga produktens livslängd och skydda din hörsel bör du undvika att lyssna på musik på högsta volym under lång tid.
● Produkten har ett inbyggt litiumbatteri. För att undvika fara får du inte kasta bort det eller lägga det i eld.

Varning: Batteriet kan bytas ut av användaren. Efter batteribyte kan dock produktens IP-klassning och vattentålighet inte garanteras.

För att bibehålla den ursprungliga IP-klassningen bör batteribytet utföras av kvalificerad personal.

Användarhandbok för det avtagbara batteriet

Batteriets uppbyggnad

1) Batterikabelns utgångsriktning och placering
2) Batterikabel (40 mm)
3) Anslutning
4) V0 brandsäker pappersförpackning
5) Placering av batteriskyddet (PCBA)
6) EVA-skyddsmaterial

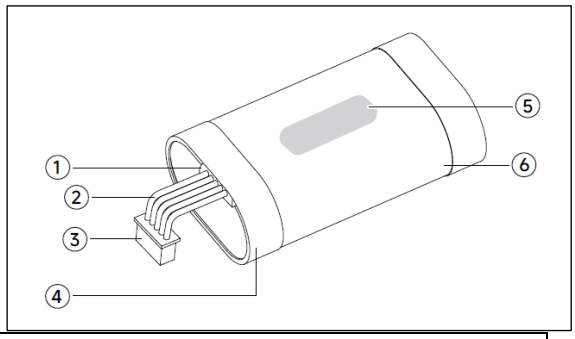

Batterispecifikationer

Nominell spänning	7,4 V
Kapacitet	4800 mAh
Vikt	151,76 g
Battericellmodell	21700
Antal battericeller	2 st
Batteriets serie-/parallellkoppling	Serie

Skruvmejslarna som visas på bilderna är vanliga verktyg som finns att köpa och ingår inte som tillbehör.

1) På produktens 2D-ritning markerar de två grå markeringarna placeringen av klämmorna för nätramens mellanrum (på båda sidor), som du kommer åt genom att använda en platt skruvmejsel för att bända ut produktens främre nätram och ta bort nätramen. Observera att nätet med logotypen är på framsidan.

Obs: Använd lätt kraft och demontera långsamt; demontera inte med våld.



2) När du har tagit bort den främre nätramen ser du batteriluckan i mitten (märkt med bokstäverna BAT); batteriluckan har fyra svarta, zinkpläterade PA3*15 mm krysskruvar (se pilmarkeringarna), som kan skruvas loss med en krysskruvmejsel.

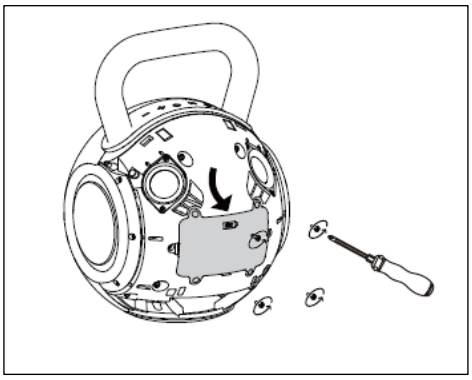

3) Ta ut batteriet ur batterifacket under bakstycket, koppla bort kontakten på den interna batterianslutningskabeln och ta bort batteriet.

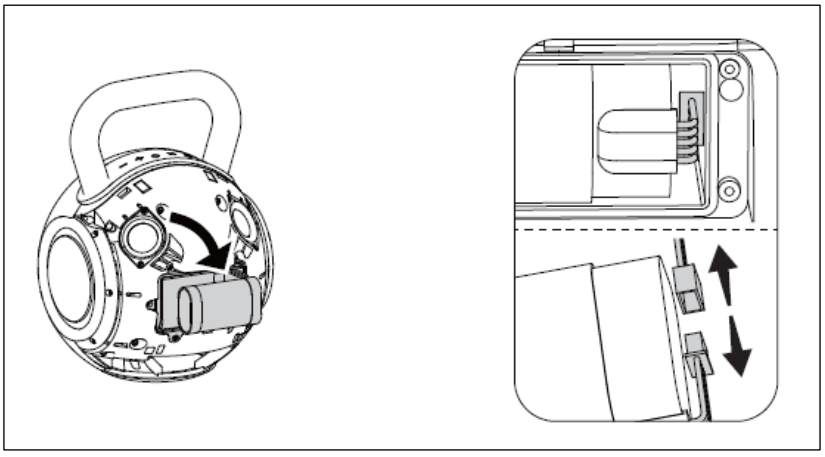

4) Byt ut mot ett nytt batteri: Anslut ett nytt batteri med samma specifikationer till kontakten på batterianslutningskabeln inuti det främre höljet. Sätt in det nya batteriet i batterifacket på det främre höljet, enligt diagrammet.

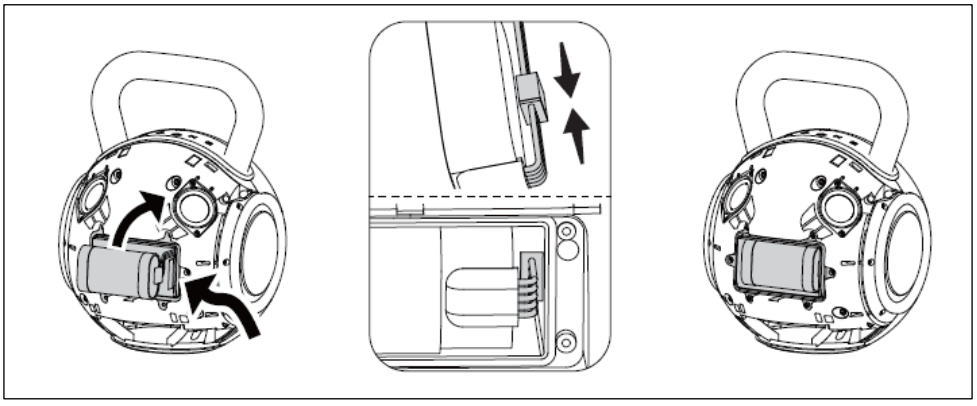

5) Montera batteriluckan: Sätt tillbaka batteriluckan på det främre höljet och dra åt de fyra skruvarna (se pilmarkeringarna).

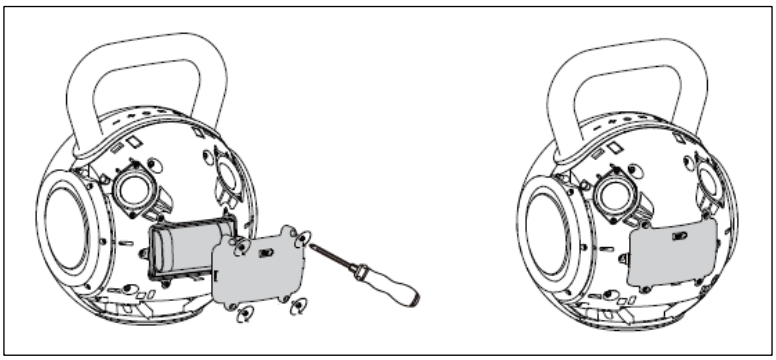

6) Sätt in det främre nätet i det främre höljet enligt motsvarande spänneposition, tryck på alla spännen på det främre nätet tills det ligger jämnt mot ytan, och batteribyte är klart.

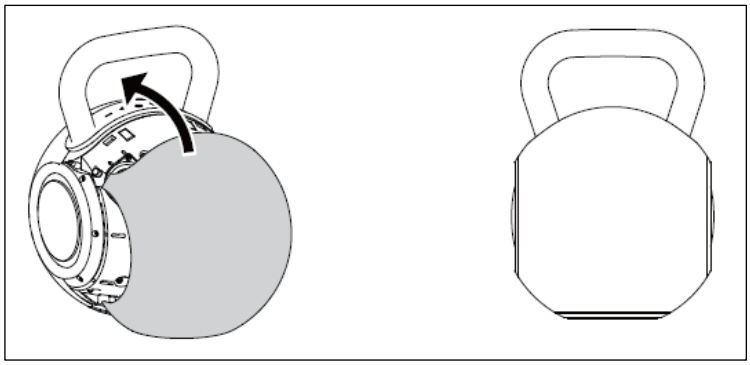

Kontakt för reservbatteripaket: support@lenco.com

Försiktighetsåtgärder vid batteribyte:

1. Högtalaren måste vara avstängd innan batteriet byts.
2. Håll batteripaketet borta från eld och vatten.
3. Håll batteripaketet utom räckhåll för barn för att förhindra olyckor.
4. Reservbatteripaketet måste vara identiskt med det gamla vad gäller form, modell, parametrar och kapacitet.
5. Slå på högtalaren för att testa det nya batteripaketet innan du monterar den bakre nätramen.
6. Batteriluckan måste fästas med 4 PA3-skruvar för att förhindra vibrationer.
7. Demontera, öppna eller strimla inte batteripaketet eller några battericeller.
8. Kortslut inte en cell eller ett batteri. Förvara inte celler eller batterier slumpmässigt i en låda eller låda där de kan kortsluta varandra eller kortslutas av andra metallföremål.
9. Utsätt inte celler eller batterier för mekaniska stötar.
10. Köp alltid det batteri som rekommenderas av tillverkaren för denna utrustning.

Avfallshantering av urladdat batteripack:

1. Kassera hela batteripaketet; krossa eller punktera inte någon del av batteripaketet.
2. Förvara batteriet i en icke-ledande förpackning, till exempel en plastpåse eller papperslåda, inför avfallshanteringen.
3. Förvara batteriet på en sval och välventilerad plats, på avstånd från eld, värme, frätande kemikalier, mat och dryck.
4. Uttjänta batteripaket kan transporteras med flyg, sjö eller väg i lämplig isolerad förpackning enligt rekommendationerna i modellförordningarna för transport av farligt gods.
5. Kassera batteripaketet enligt lokala lagar. Om något av ovanstående förslag strider mot lokala lagar, följ de lokala lagarna.

Återställ till fabriksinställningar

1. I vilket läge som helst, håll volym ned-knappen intryckt i cirka 8 sekunder, så återställs högtalaren till fabriksinställningarna, alla parningsuppgifter raderas och den stängs av automatiskt.
2. Om högtalaren inte stängs av eller svarar kan du trycka på RESET-knappen med en liten rund nål. Högtalaren återställs då och stängs av.
3. Slå på högtalaren igen för att slutföra återställningsprocessen.

Garanti

Commaxx B.V. erbjuder service och garanti i enlighet med europeisk lagstiftning, vilket innebär att du vid reparationer (både under och efter garantiperioden) ska kontakta din lokala återförsäljare.

Viktig anmärkning: Det går inte att skicka produkter som behöver repareras direkt till Commaxx B.V.

Viktig anmärkning: Om denna enhet öppnas eller på något sätt hanteras av ett icke-auktoriserat servicecenter upphör garantin att gälla.

Denna enhet är inte avsedd för professionellt bruk. Vid professionellt bruk upphör alla tillverkarens garantiförpliktelser att gälla.

Ansvarsfriskrivning
Uppdateringar av firmware och/eller hårdvarukomponenter görs regelbundet. Därför kan vissa av anvisningarna, specifikationerna och bilderna i denna dokumentation skilja sig något från just din situation. Allt som beskrivs i denna handbok är endast avsett som illustration och gäller kanske inte i just din situation. Inga juridiska rättigheter eller anspråk kan härledas från beskrivningarna i denna handbok.

Avfallshantering av den gamla enheten



Denna symbol anger att den aktuella elektriska produkten eller batteriet inte får kasseras som vanligt hushållsavfall i Europa. För att säkerställa korrekt avfallshantering av produkten och batteriet ska du kasta dem i enlighet med gällande lokala lagar och bestämmelser för avfallshantering av elektrisk utrustning eller batterier. På så sätt bidrar du till att bevara naturresurser och förbättra miljöskyddsstandarderna vid hantering och bortskaffande av elavfall (direktivet om avfall som utgörs av eller innehåller elektrisk och elektronisk utrustning).

ÖVERENSSTÄMMELSEFÖRKLARING
Härmed förklarar Commaxx B.V. att radioutrustningen av typen [Lenco ORBITA-360] överensstämmer med direktiv 2014/53/EU. Den fullständiga texten till EU:s överensstämmelseförklaring finns tillgänglig på följande webbadress:
https://doc.nedis.com/sv-se/ORBITA360GY
https://doc.nedis.com/sv-se/ORBITA360BK

Typ RF	Frekvensområde (MHz)	Effekt (dBm)
Bluetooth	2402–2480	< 10

Service
För mer information och support, besök www.lenco.com
Commaxx B.V. Wiebachstraat 37, 6466 NG Kerkrade, Nederländerna.

FI

VAROITUS:
Muiden kuin tässä ohjeessa määriteltyjen säätimien tai säätöjen käyttö tai muiden kuin tässä ohjeessa määriteltyjen menettelyjen suorittaminen voi johtaa vaaralliseen säteilyaltistukseen.

VAROTOIMET ENNEN KÄYTTÖÄ

PIDÄ NÄMÄ OHJEET MIELESSÄ:

1. Älä peitä tai tukki ilmanvaihtoaukkoja. Kun laitat laitteen hyllylle, jätä 5 cm (2”) vapaata tilaa laitteen ympärille.
2. Asenna laite mukana toimitetun käyttöohjeen mukaisesti.
3. Pidä laite poissa lämmönlähteiden, kuten patterien, lämmittimien, uunien, kynttilöiden ja muiden lämpöä tuottavien tuotteiden tai avotulen läheisyydestä. Laitetta voidaan käyttää vain leudossa ilmastossa. Äärimmäisen kylmiä tai kuumia ympäristöjä tulee välttää. Käyttölämpötila on 0–35 °C.
4. Vältä laitteen käyttöä voimakkaiden magneettikenttien läheisyydessä.
5. Sähköstaattiset purkaukset voivat häiritä laitteen normaalia toimintaa. Jos näin tapahtuu, nollaa laite ja käynnistä se uudelleen käyttöohjeen mukaisesti. Käsittele laitetta tiedostojen siirron aikana varovasti ja käytä sitä staattiselta sähköltä suojatussa ympäristössä.
6. Varoitus! Älä koskaan työnnä esineitä laitteen tuuletusaukkoihin tai muihin aukkoihin. Laitteen läpi kulkee korkeajännite, ja esineen työntäminen laitteeseen voi aiheuttaa sähköiskun ja/tai sisäisten osien oikosulun. Samasta syystä älä kaada vettä tai muita nesteitä laitteen päälle.
7. Älä käytä tätä laitetta tilanteissa, joissa voi muodostua kondenssia. Kun laitetta käytetään lämpimässä ja kosteassa tilassa, laitteen sisään voi muodostua kosteutta, vesipisaroita tai kondenssia, jolloin laite ei välttämättä toimi oikein. Anna laitteen seistä virta pois päältä 1–2 tuntia ennen virran kytkemistä: laitteen tulee olla kuiva ennen virran kytkemistä.
8. Vaikka tämä laite on valmistettu erittäin huolellisesti ja tarkastettu useita kertoja ennen tehtaalta lähtöä, on silti mahdollista, että ongelmia ilmenee, kuten kaikkien sähkölaitteiden kohdalla. Jos huomaat savua, liiallista lämpenemistä tai muita odottamattomia ilmiöitä, irrota pistoke välittömästi pistorasiasta.
9. Tämä laite on kytkettävä käyttöjännitteeseen, joka on ilmoitettu laitteen teknisissä tiedoissa. Jos et ole varma kotisi käyttöjännitteestä, ota yhteyttä jälleenmyyjään tai paikalliseen sähköyhtiöön.
10. Pidä kaapeli poissa eläinten ulottuvilta. Jotkut eläimet pitävät virtajohdon pureskelusta.
11. Puhdista laite pehmeällä, kuivalla liinalla. Älä käytä liuottimia tai bensiinipohjaisia nesteitä. Voimakkaiden tahrojen poistamiseen voit käyttää kosteaa liinaa, johon on lisätty laimennettua pesuainetta.
12. Toimittaja ei ole vastuussa vahingoista tai tietojen menetyksistä, jotka johtuvat laitteen toimintahäiriöstä, väärinkäytöstä, muokkaamisesta tai akun vaihdosta.
13. Jos laitteessa on USB-toistotoiminto, USB-muistitikku tulee kytkeä suoraan laitteeseen. Älä käytä USB-jatkojohtoa, sillä se voi aiheuttaa häiriöitä, jotka johtavat tietojen menetykseen.
14. Merkintäkilpi on sijoitettu laitteen pohjaan tai takapaneeliin.
15. Tätä laitetta ei ole tarkoitettu käytettäväksi henkilöille (lapset mukaan lukien), joilla on fyysisiä, aistillisia tai henkisiä rajoitteita tai joilla ei ole riittävää kokemusta tai tietoa, elleivät he ole valvonnan alaisina tai ellei heidän turvallisuudestaan vastaava henkilö ole antanut heille ohjeita laitteen oikeasta käytöstä.
16. Tämä tuote on tarkoitettu ainoastaan ei-ammattikäyttöön, ei kaupalliseen tai teolliseen käyttöön.
17. Varmista, että laite on asetettu vakaaseen asentoon. Takuu ei kata vahinkoja, jotka johtuvat tuotteen käytöstä epävakaassa asennossa, tärinästä tai iskuista tai tämän käyttöohjeen sisältämien muiden varoitusten tai varotoimenpiteiden noudattamatta jättämisestä.
18. Älä koskaan poista laitteen koteloa.
19. Älä koskaan aseta tätä laitetta muiden sähkölaitteiden päälle.
20. Älä anna lasten päästä käsiksi muovipusseihin.
21. Käytä vain valmistajan määrittelemiä lisälaitteita ja tarvikkeita.
22. Anna kaikki huoltotyöt pätevän huoltohenkilöstön tehtäväksi. Huolto on tarpeen, jos laite on vahingoittunut millään tavalla (esimerkiksi virtajohdossa tai pistokkeessa), jos laitteen päälle on kaatunut nestettä tai siihen on pudonnut esineitä, jos laite on altistunut sateelle tai kosteudelle, jos se ei toimi normaalisti tai jos se on pudonnut.
23. Pitkäaikainen altistuminen henkilökohtaisten musiikkisoittimien koville äänille voi aiheuttaa väliaikaista tai pysyvää kuulon heikkenemistä.
24. Jos tuotteen mukana toimitetaan virtajohto tai verkkolaitteisto:
    - Jos ilmenee ongelmia, irrota verkkovirtajohto ja anna laitteen huolto pätevän henkilöstön tehtäväksi.
    - Älä astu verkkovirtasovittimen päälle tai purista sitä. Ole erityisen varovainen pistokkeiden ja johdon ulostulokohdan lähellä. Älä aseta raskaita esineitä verkkovirtasovittimen päälle, sillä se voi vaurioitua. Pidä koko laite lasten ulottumattomissa! Lapset voivat loukata itsensä vakavasti leikkiessään virtajohdolla.
    - Irrota laite pistorasiasta ukkosmyrskyn aikana tai kun laitetta ei käytetä pitkään aikaan.
    - Pistorasian on oltava asennettuna laitteen läheisyyteen ja helposti saavutettavissa.
    - Älä ylikuormita pistorasioita tai jatkojohtoja. Ylikuormitus voi aiheuttaa tulipalon tai sähköiskun.
    - Luokan 1 laitteet on kytkettävä pistorasiaan, jossa on suojamaadoitus.
    - Luokan 2 laitteet eivät vaadi maadoitusta.
    - Pidä aina kiinni pistokkeesta, kun irrotat sen pistorasiasta. Älä vedä virtajohdosta. Se voi aiheuttaa oikosulun.
    - Älä käytä vaurioitunutta virtajohtoa tai pistoketta tai löysää pistorasiaa. Se voi aiheuttaa tulipalon tai sähköiskun.
25. Varoitus akkujen käytöstä:
    - Väärin vaihdettu akku voi räjähtää. Vaihda akku vain samaan tai vastaavaan tyyppiseen.
    - Paristoa ei saa altistaa äärimmäisen korkeille tai matalille lämpötiloille eikä matalalle ilmanpaineelle korkealla merenpinnan yläpuolella käytön, varastoinnin tai kuljetuksen aikana.
    - Väärän tyyppisen pariston käyttö voi aiheuttaa räjähdyksen tai syttyvän nesteen tai kaasun vuotamisen.
    - Akun heittäminen tuleen tai kuumaan uuniin tai akun mekaaninen murskaaminen tai leikkaaminen voi aiheuttaa räjähdyksen.
    - Akun jättäminen erittäin korkean lämpötilan ympäristöön voi aiheuttaa räjähdyksen tai syttyvän nesteen tai kaasun vuotamisen.
    - Akun altistaminen erittäin matalalle ilmanpaineelle, mikä voi johtaa räjähdykseen tai syttyvän nesteen tai kaasun vuotamiseen.
    - Huomiota on kiinnitettävä akun hävittämisen ympäristövaikutuksiin.

ASENNUS
- Pura kaikki osat pakkauksesta ja poista suojamateriaali.
- Älä kytke laitetta verkkovirtaan ennen kuin olet tarkistanut verkkojännitteen ja tehnyt kaikki muut liitännät.

*** Nämä ohjeet koskevat vain tuotteita, joissa käytetään virtajohtoa tai verkkolaitetta.**

	
Käytä vähintään 10 W:n tehoista USB-sovitinta	**USB-virtalähdettä ei toimiteta mukana**

Pakkauksen sisältö:
● 1 × kannettava Bluetooth-kaiutin
● 1 × 80 cm:n USB-C–USB-C-lataus- ja datakaapeli
● 1 × käyttöopas

Tuotteen ominaisuudet
- 2.1-kanavainen äänijärjestelmä: mukaansatempaava stereokaiutin, jossa on neljä täysalueista kaiutinta ja subwoofer
- Suuri lähtöteho: RMS 60 W, huipputeho 120 W
- Auracast-lähetystekniikka: Yhdistä 100 tai useampia eri kaiuttimia samaan Auracast-verkkoon samanaikaisesti synkronoidun äänen toistamiseksi
- Bluetooth-yhteys versio 6.0: Parannettu vakaus A2DP/AVRCP/HFP/HSP-protokollien avulla
- IPX6-vesitiiviysluokitus: Suojattu voimakkailta vesisuihkuilta, ihanteellinen ulkokäyttöön
- PD 30 W:n pikalataus: 4800 mAh / 7,4 V:n akku, joka tukee PD 3.0 UFP -protokollaa
- RGB-LED-valaistus: Useita valaistustiloja, jotka synkronoituvat musiikin kanssa ja luovat tunnelmaa
- Musiikin toistotilat: Bluetooth / USB-A / USB-C (OTG)
- EQ-toiminto: Sisä- ja ulkokäyttö

Tekniset tiedot

Bluetooth-versio: Bluetooth 6.0

Kaiuttimen koko: 1 x 4 tuuman subwoofer, 4 x 43 mm:n täysalueelementtiä + 2 passiivista säteilijää

RMS-teho: 60 W, 4 Ω

Maksimiteho: 120 W, 4 Ω

Akun kapasiteetti: 7,4 V, 4800 mAh

Taajuusvaste: 80 Hz–16 kHz

Toistoaika (valot päällä): 2 tuntia (maksimivolyymi) ja 7,5 tuntia (50 % volyymista)

Toistoaika (Bluetooth-tilassa, 33 % äänenvoimakkuudella, valot pois päältä): noin 13 tuntia

Bluetooth-yhteyden kantama: 35 m

Tuotteen mitat: 194,2 × 278 × 215 mm (P × K × L)

Syöttöjännite: DC 5 V/3 A, 9 V/2 A, 12 V/2,5 A

Tuotetiedot:

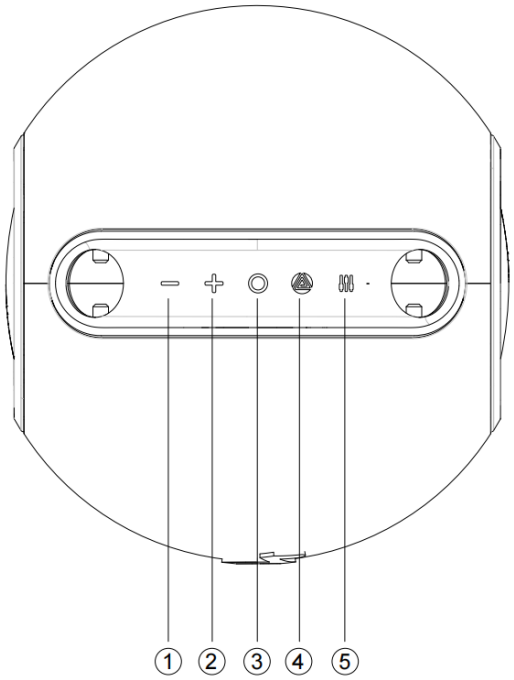

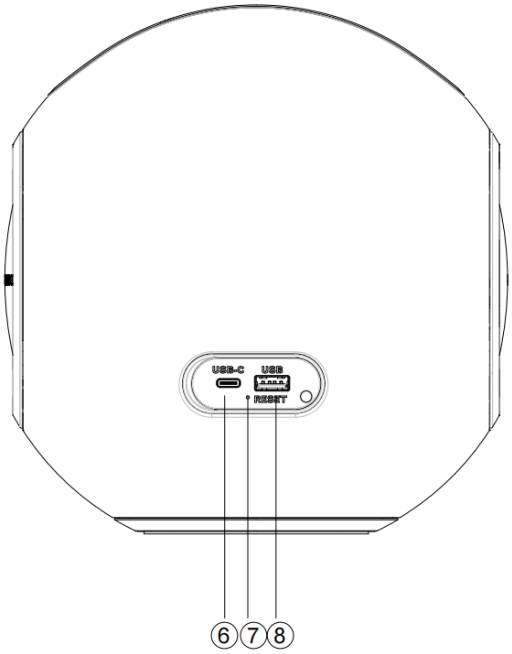

1) Edellinen kappale / Äänenvoimakkuuden vähennys
2) Seuraava kappale / Äänenvoimakkuuden lisäys
3) Virta päälle/pois ja toisto/tauko
4) Tilan valinta (BT / USB-A / USB-C (OTG)) / Auracast
5) EQ / Valokytkin
6) USB-C-portti
7) Nollaus
8) USB-A-portti

- Virtapainike: Paina painiketta 2 sekunnin ajan, jotta kaiutin kytkeytyy päälle tai pois päältä. Paina painiketta lyhyesti, jotta musiikki alkaa soida tai keskeytyy.
- Äänenvoimakkuuden vähennyspainike: Paina lyhyesti äänenvoimakkuuden pienentämiseksi; paina 2 sekuntia valitaksesi edellisen kappaleen; paina 8 sekuntia tehdasasetusten palauttamiseksi ja laitteen sammuttamiseksi.
- Äänenvoimakkuus + -painike: Paina lyhyesti nostaaksesi äänenvoimakkuutta; paina 2 sekuntia siirtyäksesi seuraavaan kappaleeseen.
- Painike: Lyhyt painallus vaihtaa toistotilan Bluetoothin, USB-A:n ja USB-C:n välillä (USB-A ja USB-C ovat käytettävissä vain, kun ne on kytketty); Paina painiketta 2 sekuntia aktivoidaksesi tai lopettaaksesi Auracast-lähetyksen
- EQ-painike: Lyhyt painallus vaihtaa valotiloja (9 tilaa). Pitkä painallus 2 sekunnin ajan vaihtaa ulko- ja sisä-EQ:n välillä. Oletusarvoinen EQ on ulko-EQ.

Kaiuttimen käynnistäminen

1. Käynnistä kaiutin painamalla virtapainiketta noin 2 sekunnin ajan.
2. Virran merkkivalo vilkkuu hitaasti.

Bluetooth-yhteys

1. Varmista, että Bluetooth on käytössä mobiililaitteessasi.
2. Etsi käytettävissä olevia Bluetooth-laitteita ja valitse luettelosta ”Lenco ORBITA-360”.
3. Kun yhteys on muodostettu, virran merkkivalo palaa tasaisesti ja kuuluu yhteyden muodostumista ilmaiseva äänimerkki.
4. Bluetoothin kantama on jopa 35 metriä avoimella alueella ilman häiriöitä.
5. Voit katkaista Lenco Orbita-360:n yhteyden tällä hetkellä yhdistettyyn puhelimeen painamalla virtapainiketta kahdesti. Kaiutin katkaisee yhteyden ja on jälleen valmis pariliitokseen toisen laitteen kanssa.

USB-A-äänentoisto

1. Liitä MP3-, WMA-, WAV- tai FLAC-tiedostoja sisältävä USB-muistitikku (enimmäiskapasiteetti: 128 Gt) USB-A-porttiin.

2. Paina tarvittaessa -painiketta siirtyäksesi USB-tilaan.
3. Käytä toistopainikkeita kappaleiden välillä liikkumiseen.

USB-C-tuloliitäntä

1. Liitä ulkoinen äänilaite USB-C-kaapelilla USB-C-porttiin.
2. Paina tarvittaessa -painiketta siirtyäksesi USB-C-toistotilaan.
3. Liitetyn laitteen ääni toistetaan kaiuttimen kautta.

Auracast-lähetyksen asetukset (usean kaiuttimen liitäntä)

Käynnistä kaikki kaiuttimet, jotka haluat liittää Auracast-toiminnon avulla, valitse pääkaiutin A ja noudata seuraavia ohjeita.

● Liitä kaiutin A ulkoisiin laitteisiin (älypuhelin / USB-soitin / OTG).

● Paina -painiketta 2 sekunnin ajan, jotta kaiutin on valmis liitettäväksi muihin kaiuttimiin B, C, D... (kun -painiketta on painettu, kaiutin antaa äänimerkin osoittaakseen, että se on valmis liitettäväksi muihin kaiuttimiin).

● Aseta kaiutin B Bluetooth-yhteyden katkaistustilaan ja paina sitten -painiketta 2 sekunnin ajan, jolloin kaiutin B alkaa etsiä pääkaiutinta A ja muodostaa automaattisesti yhteyden kaiuttimeen A.

● Voit katkaista Auracast-yhteyden painamalla uudelleen pitkään -painiketta kaiuttimessa A tai B.
● Toista edellä kuvatut vaiheet kaiuttimien C, D, E jne. yhdistämiseksi tai yhteyden katkaisemiseksi.
● Synkronoitua äänentoistoa varten voidaan yhdistää jopa yli 100 kaiutinta.

Valaistustilat

1. Kytke valot päälle painamalla lyhyesti EQ-painiketta. Valittavana on seuraavat 9 valotilaa:

Tila 1: Lämmin valkoinen valo päällä
Tila 2: Lämmin valkoinen valo vilkkuu musiikin tahdissa
Tila 3: Vaaleansininen valo päällä
Tila 4: Vaaleansininen valo vilkkuu musiikin tahdissa
Tila 5: Oranssi valo päällä
Tila 6: Oranssi valo vilkkuu musiikin tahdissa
Tila 7: Violetti valo päällä
Tila 8: Violetti valo vilkkuu musiikin tahdissa
Tila 9: Valo pois päältä

2. Valotila vaihtuu edellä mainitun järjestyksen mukaisesti.

Akku ja lataus:

Akun merkkivalot

1. Kun akun varaustaso on 20 %, kuuluu kerran varoitusääni, joka ilmoittaa akun varaustason olevan alhainen.
2. Kun akun varaustaso on 10 % tai alle, kuuluu toinen varoitusääni.
3. Kun akku on vähissä, virran merkkivalo muuttuu punaiseksi ja vilkkuu jatkuvasti varoitusäänien kanssa.
4. Virran merkkivalo palaa tasaisesti punaisena latauksen aikana ja sammuu, kun akku on täyteen ladattu.

Kaiuttimen lataaminen

1. Käytä lataamiseen mukana toimitettua USB-C-kaapelia.
2. Liitä laite yhteensopivaan virtalähteeseen, joka tukee PD 30 W:n pikalatausta.
3. Latausaika vaihtelee: noin 2,5 tuntia (30 W), 3 tuntia (20 W) tai 6 tuntia (10 W).
4. Yhteensopiva useimpien matkapuhelinlaturien kanssa.
5. Suurin latausvirta on 3,6 A.
6. Ylijännitesuoja tukee jopa 28 V:n tulojännitettä turvallisen lataamisen takaamiseksi.
7. Tämän tuotteen altistaminen korkeille lämpötiloille käytön aikana voi aiheuttaa latausvirheitä.

Automaattinen virrankatkaisu

Kaiutin sammuu automaattisesti 10 minuutin käyttämättömyyden jälkeen seuraavissa tilanteissa:
1. Mistä tahansa lähteestä tulevaa signaalia ei ole
2. Bluetooth-tila: matkapuhelinta ei ole kytketty
3. Bluetooth-tila: Puhelin on kytketty, mutta ääntä ei toisteta eikä painikkeita ole käytetty 10 minuutin ajan

4. USB-A-tila: Ei toistoa tai painikkeiden käyttöä 10 minuutin ajan peräkkäin
5. USB-C-tila: Ei toistoa tai painikkeiden käyttöä 10 minuutin ajan peräkkäin

Tehdasasetusten palautus

1. Paina missä tahansa tilassa äänenvoimakkuuden vähennyspainiketta noin 8 sekunnin ajan.
2. Kaiutin palauttaa tehdasasetukset, poistaa kaikki pariliitostiedot ja sammuu automaattisesti.
3. Jos kaiutin ei sammu tai reagoi, paina RESET-painiketta pienellä pyöreällä neulalla. Kaiutin nollautuu ja sammuu.
4. Käynnistä kaiutin uudelleen, jotta nollausprosessi saadaan päätökseen.

Lisähuomautuksia:

● Oletusäänenvoimakkuus on 50 % maksimivoimakkuudesta.
● Toistoaika voi vaihdella äänenvoimakkuuden ja musiikkityylin mukaan.

Varoitus:

● Säilytä ja käytä tätä tuotetta normaalilämpötilaisessa ympäristössä.
● Älä altista tätä tuotetta sateelle tai kosteudelle.
● Älä pura, korjaa tai muokkaa tätä tuotetta itse ilman lupaa.
● Puhdista tuote pehmeällä liinalla tai tarvittaessa pienellä määrällä vettä. Älä käytä puhdistukseen kemikaaleja.
● Tuotteen käyttöiän pidentämiseksi ja kuulosi suojelemiseksi vältä kuuntelemasta musiikkia täydellä äänenvoimakkuudella pitkään.
● Tuotteessa on sisäänrakennettu litiumakku. Vaaran välttämiseksi älä heitä akkua pois tai laita sitä tuleen.

Varoitus: Käyttäjä voi vaihtaa akun. Akun vaihdon jälkeen tuotteen IP-luokitusta ja vedenkestävyyttä ei kuitenkaan voida taata.

Alkuperäisen IP-luokituksen säilyttämiseksi akun vaihto tulee teettää pätevällä henkilöstöllä.

Irrotettavan akun käyttöopas

Akun rakenne

1) Akun kaapelin ulostulosuunta ja sijainti
2) Akun johto (40 mm)
3) Liitin
4) V0-palonkestävä paperikääre
5) Akkusuojan PCBA:n sijainti
6) EVA-suojamateriaali

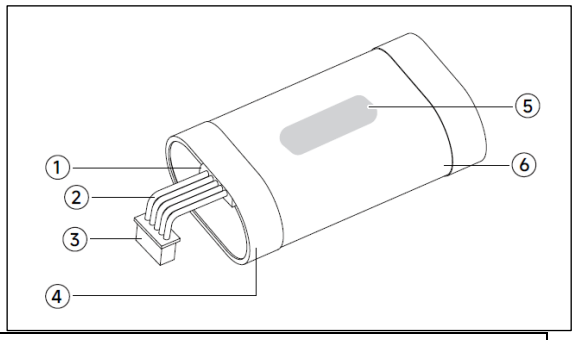

Akun tekniset tiedot

Nimellisjännite	7,4 V
Kapasiteetti	4800 mAh
Paino	151,76 g
Akun kennomalli	21700
Akkukennojen lukumäärä	2 kpl
Akkujen sarja- tai rinnakkaiskytkentä	Sarja

Kuvissa näkyvät ruuvimeisselit ovat yleisesti saatavilla olevia työkaluja, eivätkä ne kuulu tuotteen mukana toimitettaviin tarvikkeisiin.

1) Tuotteen 2D-piirustuksessa kaksi harmaata merkkiä osoittavat verkkokehyksen kiinnitysklipsien sijainnin (molemmilla puolilla). Niihin pääsee käsiksi litteällä ruuvimeisselillä, jolla tuotteen etuverkkokehystä voidaan nostaa ulospäin ja irrottaa. Huomaa, että logolla varustettu verkko on etupuolella.

Huomautus: Käytä kevyttä voimaa ja pura hitaasti; älä pura väkivaltaisesti.

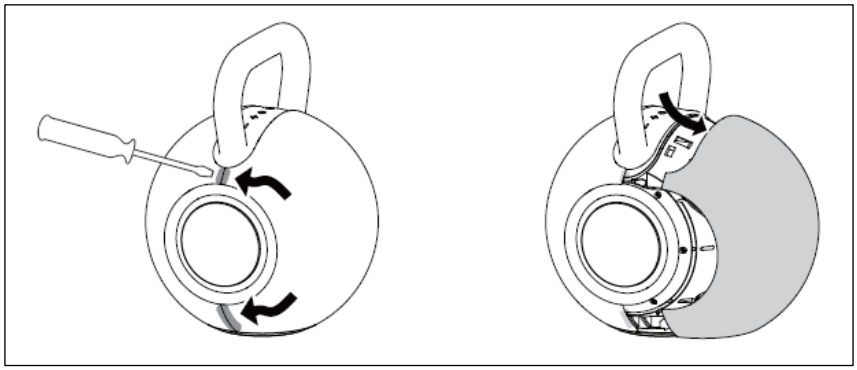

2) Kun etusäleikkö on irrotettu, näet keskellä akkukannen (merkitty kirjaimilla BAT); akkukannessa on neljä mustaa, sinkittyä PA3*15 mm:n ristipääruuvia (katso nuolimerkinnät), jotka voidaan irrottaa ristipääruuvimeisselillä.

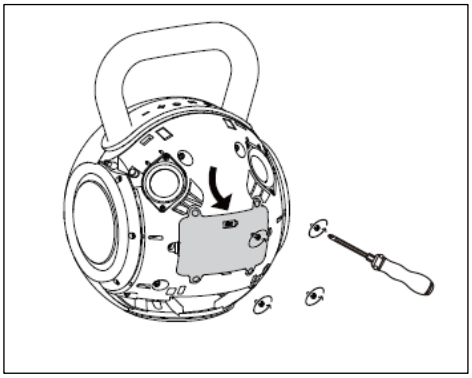

3) Ota akku pois takakannen alla olevasta akkukotelosta, irrota sisäisen akkuliitosjohdon liitin ja poista akku.

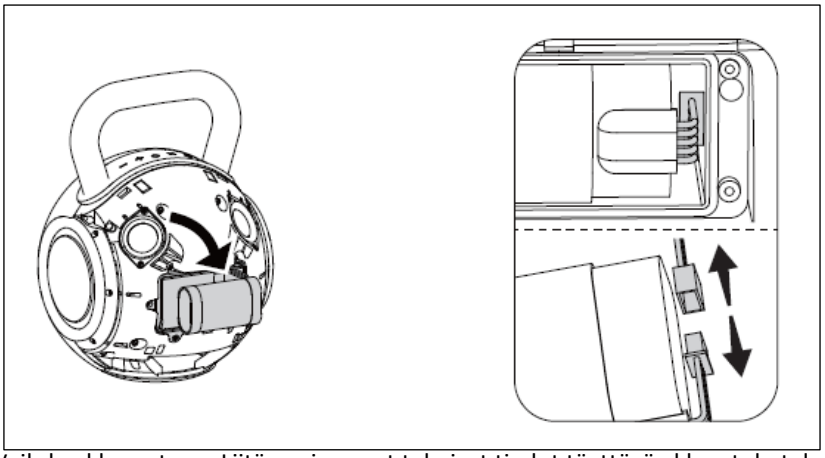

4) Vaihda akku uuteen: Liitä uusi, samat tekniset tiedot täyttävä akku etukotelon sisällä olevan akkuliitosjohdon liittimeen. Aseta uusi akku etukotelon akkukoteloon kuvan osoittamalla tavalla.

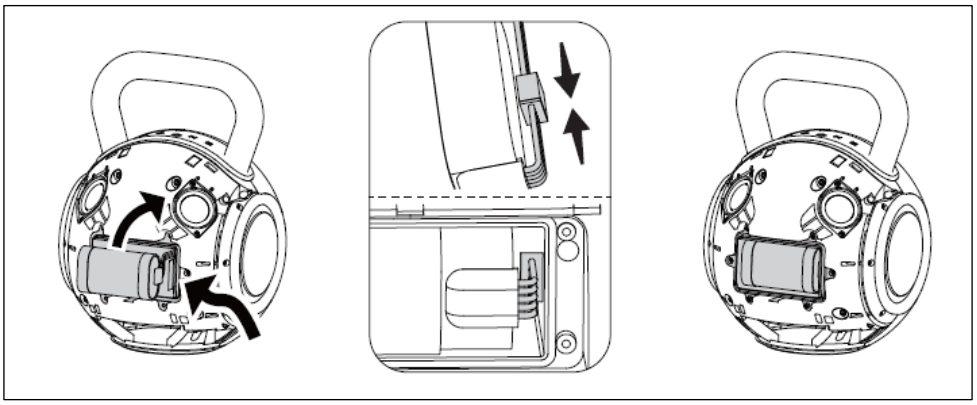

5) Asenna paristokansi: Asenna paristokansi etukoteloon ja kiristä neljä ruuvia (katso nuolimerkinnät).

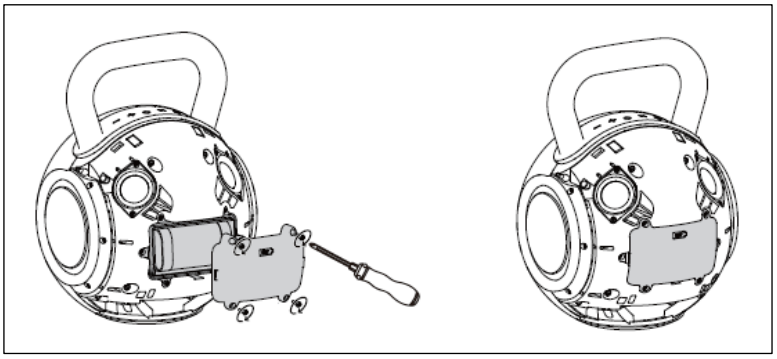

6) Aseta etusäleikkö etukoteloon vastaavien kiinnikkeiden kohdalle, paina kaikki etusäleikön kiinnikkeet alas, kunnes se on tasainen pinnan kanssa, ja akun vaihto on valmis.

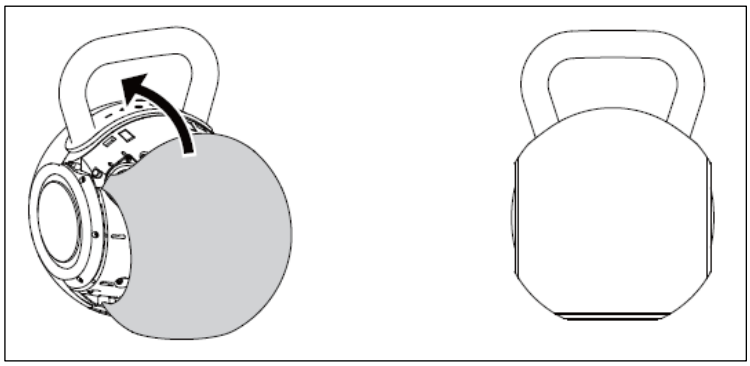

Yhteystiedot vara-akkuja varten: support@lenco.com

Akun vaihdon varotoimenpiteet:

1. Kaiuttimen virta on katkaistava ennen pariston vaihtoa.
2. Pidä akku poissa tulen ja veden läheisyydestä.
3. Pidä akku poissa lasten ulottuvilta onnettomuuksien välttämiseksi.
4. Vara-akun on oltava samanlainen kuin vanha akku muodon, mallin, parametrien ja kapasiteetin osalta.
5. Kytke kaiutin päälle ja testaa uusi akku ennen takaverkon asentamista.
6. Akkukansi on kiinnitettävä neljällä PA3-ruuvilla tärinän estämiseksi.
7. Älä pura, avaa tai silppua akkua tai sen kennoja.
8. Älä aiheuta oikosulkua kennoon tai akkuun. Älä säilytä kennoja tai akkuja huolimattomasti laatikossa tai laatikostossa, jossa ne voivat aiheuttaa oikosulun toisiinsa tai joutua oikosulkuun muiden metalliesineiden kanssa.
9. Älä altista kennoja tai akkuja mekaanisille iskuille.
10. Hanki aina laitteen valmistajan tälle laitteelle suosittelema akku.

Käytetyn akkupaketin hävittäminen:

1. Hävitä akku kokonaisuudessaan; älä murskaa tai puhkaise akkua.
2. Säilytä akku hävittämistä varten sähköä johtamattomassa pakkauksessa, kuten muovipussissa tai paperilaatikossa.
3. Säilytä akku viileässä ja tuuletetussa tilassa, kaukana tulesta, lämmöstä, syövyttävistä kemikaaleista sekä ruoasta ja juomista.
4. Käytetty akku voidaan kuljettaa lentoteitse, meriteitse tai maanteitse asianmukaisesti eristetyssä pakkauksessa vaarallisten aineiden kuljetusta koskevien mallisäännösten suositusten mukaisesti.
5. Hävitä akku paikallisten lakien mukaisesti. Jos jokin yllä olevista ohjeista on ristiriidassa paikallisten lakien kanssa, noudata paikallisia lakeja.

Tehdasasetusten palautus

1. Paina missä tahansa tilassa äänenvoimakkuuden vähennyspainiketta noin 8 sekunnin ajan, jolloin kaiutin palautuu tehdasasetuksiin, poistaa kaikki pariliitostiedot ja sammuu automaattisesti.
2. Jos kaiutin ei sammu tai reagoi, voit painaa RESET-painiketta pienellä pyöreällä neulalla. Kaiutin nollautuu ja sammuu.
3. Käynnistä kaiutin uudelleen, jotta nollausprosessi saadaan päätökseen.

Takuu

Commaxx B.V. tarjoaa huolto- ja takuupalveluja Euroopan lainsäädännön mukaisesti, mikä tarkoittaa, että korjaustarpeen ilmetessä (sekä takuuaikana että sen jälkeen) sinun tulee ottaa yhteyttä paikalliseen jälleenmyyjään.

Tärkeä huomautus: Korjausta vaativia tuotteita ei voi lähettää suoraan Commaxx B.V.:lle.

Tärkeä huomautus: Jos laitteen avaa tai siihen puuttuu millään tavalla muu kuin virallinen huoltokeskus, takuu raukeaa.

Tämä laite ei sovellu ammattikäyttöön. Ammattikäytön tapauksessa valmistajan kaikki takuuvelvoitteet raukeavat.

Vastuuvapauslauseke

Laiteohjelmistoon ja/tai laitteiston osiin tehdään säännöllisesti päivityksiä. Siksi jotkin tämän ohjeen ohjeet, tekniset tiedot ja kuvat saattavat poiketa hieman omasta tilanteestasi. Kaikki tässä oppaassa kuvatut asiat on tarkoitettu vain havainnollistamista varten, eivätkä ne välttämättä koske tiettyä tilannetta. Tämän käyttöohjeen kuvauksista ei voi johtaa mitään laillisia oikeuksia tai vaatimuksia.

Vanhan laitteen hävittäminen



Tämä symboli osoittaa, että kyseistä sähkötuotetta tai akkua ei saa hävittää yleisenä kotitalousjätteenä Euroopassa. Varmistaaksesi tuotteen ja akun asianmukaisen jätehuollon, hävitä ne noudattaen kaikkia sovellettavia paikallisia lakeja ja vaatimuksia, jotka koskevat sähkölaitteiden tai akkujen hävittämistä. Näin autat säästämään luonnonvaroja ja parantamaan ympäristönsuojelun tasoa sähköjätteen käsittelyssä ja hävittämisessä (sähkö- ja elektroniikkalaiteromudirektiivi).

VAATIMUSTENMUKAISUUSVAKUUTUS

Commaxx B.V. vakuuttaa täten, että radiolaite [Lenco ORBITA-360] on direktiivin 2014/53/EU mukainen. EU:n vaatimustenmukaisuusvakuutuksen koko teksti on saatavilla seuraavasta internetosoitteesta:
https://doc.nedis.com/fi-fi/ORBITA360GY
https://doc.nedis.com/fi-fi/ORBITA360BK

Tyyppi RF	Taajuusalue (MHz)	Teho (dBm)
Bluetooth	2402–2480	< 10

Palvelu

Lisätietoja ja asiakastukea saat osoitteesta www.lenco.com
Commaxx B.V. Wiebachstraat 37, 6466 NG Kerkrade, Alankomaat

NO

FORSIKTIG:
Bruk av kontroller eller justeringer eller utførelse av prosedyrer som ikke er spesifisert her, kan føre til farlig stråleeksponering.

FORHOLDSREGLER FØR BRUK

HUSK FØLGENDE INSTRUKSJONER:

1. Ikke dekk til eller blokker ventilasjonsåpningene. Når du plasserer enheten på en hylle, må du sørge for 5 cm (2") fri plass rundt hele enheten.
2. Installer i henhold til den medfølgende brukerhåndboken.
3. Hold enheten borte fra varmekilder som radiatorer, varmeovner, komfyrer, stearinlys og andre varmeproduserende produkter eller åpen ild. Enheten kan kun brukes i moderate klimaer. Ekstremt kalde eller varme omgivelser bør unngås. Driftstemperatur mellom 0 ° og 35 °C.
4. Unngå å bruke enheten i nærheten av sterke magnetfelt.
5. Elektrostatisk utladning kan forstyrre normal bruk av denne enheten. I så fall må du bare tilbakestille og starte enheten på nytt i henhold til bruksanvisningen. Under filoverføring må du håndtere enheten med forsiktighet og bruke den i et miljø uten statisk elektrisitet.
6. Advarsel! Stikk aldri gjenstander inn i produktet gjennom ventilasjonsåpningene eller andre åpninger. Det går høyspenning gjennom produktet, og hvis du stikker inn en gjenstand, kan det føre til elektrisk støt og/eller kortslutning i interne deler. Av samme grunn må du ikke søle vann eller væske på produktet.
7. Ikke bruk denne enheten der det kan oppstå kondens. Når enheten brukes i et varmt, fuktig rom, kan det oppstå fuktighet, vanndråper eller kondens inne i enheten, og enheten vil kanskje ikke fungere som den skal. La enheten stå med strømmen slått av i 1–2 timer før du slår den på igjen: Enheten må være tørr før den kobles til strøm.
8. Selv om denne enheten er produsert med største omhu og kontrollert flere ganger før den forlater fabrikken, er det likevel mulig at det kan oppstå problemer, slik det kan med alle elektriske apparater. Hvis du oppdager røyk, overdreven varmeutvikling eller andre uventede fenomener, bør du umiddelbart trekke støpselet ut av stikkontakten.
9. Denne enheten må drives med en strømkilde som angitt på spesifikasjonsetiketten. Hvis du er usikker på hvilken type strømforsyning som brukes i hjemmet ditt, bør du kontakte forhandleren eller det lokale kraftselskapet.
10. Hold den unna dyr. Noen dyr liker å bite i strømkabler.
11. Bruk en myk, tørr klut til å rengjøre enheten. Ikke bruk løsemidler eller bensinbaserte væsker. For å fjerne vanskelige flekker kan du bruke en fuktig klut med fortynnet vaskemiddel.
12. Leverandøren er ikke ansvarlig for skader eller tap av data forårsaket av funksjonsfeil, feil bruk, modifisering av enheten eller utskifting av batteriet.
13. Hvis enheten har USB-avspillingsfunksjon, skal USB-minnepinnen kobles direkte til enheten. Ikke bruk en USB-forlengelseskabel, da dette kan forårsake forstyrrelser som kan føre til tap av data.
14. Typeskiltet er plassert på undersiden eller baksiden av enheten.
15. Denne enheten er ikke beregnet på bruk av personer (inkludert barn) med fysiske, sensoriske eller mentale funksjonshemninger, eller manglende erfaring og kunnskap, med mindre de er under tilsyn eller har fått instruksjoner om riktig bruk av enheten av den personen som er ansvarlig for deres sikkerhet.
16. Dette produktet er kun beregnet på ikke-profesjonell bruk og ikke for kommersiell eller industriell bruk.
17. Sørg for at enheten er plassert i en stabil posisjon. Skader forårsaket av bruk av dette produktet i en ustabil posisjon, vibrasjoner eller støt, eller ved manglende overholdelse av andre advarsler eller forholdsregler i denne brukerhåndboken, dekkes ikke av garantien.
18. Fjern aldri kabinettet på denne enheten.
19. Plasser aldri denne enheten på annet elektrisk utstyr.
20. Ikke la barn få tilgang til plastposer.
21. Bruk kun tilbehør som er angitt av produsenten.
22. Overlat all service til kvalifisert servicepersonell. Service er nødvendig når enheten har blitt skadet på noen måte, for eksempel når strømledningen eller støpselet er skadet, når væske har blitt sølt eller gjenstander har falt inn i enheten, når enheten har blitt utsatt for regn eller fuktighet, ikke fungerer som den skal eller har blitt sluppet i gulvet.
23. Langvarig eksponering for høye lyder fra personlige musikkspillere kan føre til midlertidig eller permanent hørselstap.
24. Hvis produktet leveres med strømkabel eller vekselstrømadapter:
    - Hvis det oppstår problemer, må du koble fra strømkabelen og la kvalifisert personell utføre service.
    - Ikke tråkk på eller klem strømadapteren. Vær svært forsiktig, spesielt i nærheten av stikkontaktene og der kabelen kommer ut. Ikke plasser tunge gjenstander på strømadapteren, da dette kan skade den. Hold hele enheten utenfor barns rekkevidde! Hvis de leker med strømkabelen, kan de skade seg alvorlig.
    - Koble fra enheten under tordenvær eller når den ikke skal brukes over lengre tid.
    - Stikkontakten må være installert i nærheten av utstyret og være lett tilgjengelig.
    - Ikke overbelast stikkontakter eller skjøteledninger. Overbelastning kan føre til brann eller elektrisk støt.
    - Enheter med klasse 1-konstruksjon skal kobles til en stikkontakt med jordet beskyttelsesforbindelse.
    - Enheter med klasse 2-konstruksjon krever ikke jordet tilkobling.
    - Hold alltid i støpselet når du trekker det ut av stikkontakten. Ikke trekk i strømledningen. Dette kan forårsake kortslutning.
    - Ikke bruk en skadet strømledning eller støpsel eller en løs stikkontakt. Dette kan føre til brann eller elektrisk støt.
25. Forsiktig ved bruk av batterier:
    - Det er fare for eksplosjon hvis batteriet skiftes ut på feil måte. Skift kun ut med samme eller tilsvarende type.
    - Batteriet må ikke utsettes for ekstremt høye eller lave temperaturer eller lavt lufttrykk i store høyder under bruk, oppbevaring eller transport.
    - Utskifting av et batteri med en feil type kan føre til eksplosjon eller lekkasje av brennbar væske eller gass.
    - Kasting av et batteri i ild eller en varm ovn, eller mekanisk knusing eller kutting av et batteri, kan føre til eksplosjon.
    - Hvis et batteri blir liggende i et miljø med ekstremt høy omgivelsestemperatur, kan dette føre til eksplosjon eller lekkasje av brennbar væske eller gass.
    - Et batteri som utsettes for ekstremt lavt lufttrykk, noe som kan føre til eksplosjon eller lekkasje av brennbar væske eller gass.
    - Det bør tas hensyn til miljøaspektene ved avhending av batterier.

INSTALLASJON
- Pakk ut alle delene og fjern beskyttelsesmaterialet.
- Ikke koble enheten til strømnettet før du har sjekket nettspenningen og før alle andre tilkoblinger er utført.

*** Disse instruksjonene gjelder kun produkter som bruker strømkabel eller vekselstrømadapter.**

	
Bruk en USB-adapter som leverer minst 10 W	**USB-strømadapter er ikke inkludert**

Innhold i pakken:
● 1 × bærbar Bluetooth-høyttaler
● 1 × 80 cm USB-C til USB-C-ladekabel og datakabel
● 1 × brukerhåndbok

Produktfunksjoner
- 2.1-kanals lydsystem: for oppslukende stereolyd med fire fullspektrum-høyttalere og en subwoofer
- Høy utgangseffekt: RMS 60 W, med en toppeffekt på 120 W
- Auracast-kringkastingsteknologi: Koble til 100 eller flere forskjellige høyttalere med samme Auracast samtidig for synkronisert lyd
- Bluetooth versjon 6.0-tilkobling: Forbedret stabilitet med protokollene A2DP/AVRCP/HFP/HSP
- Vanntetthetsklasse IPX6: Beskyttet mot kraftige vannstråler, ideelt for utendørs bruk
- PD 30 W hurtiglading: 4800 mAh / 7,4 V batteri med støtte for PD 3.0 UFP-protokollen
- RGB-LED-belysning: Flere belysningsmoduser med musiksynkronisering for en bedre atmosfære
- Musikkavspillingsmoduser: Bluetooth / USB-A / USB-C (OTG)
- EQ-funksjon: Innendørs og utendørs

Tekniske spesifikasjoner

Bluetooth-versjon: Bluetooth 6.0

Høyttalerstørrelse: 1 x 4-tommers subwoofer, 4 x 43 mm fullspektrum-drivere + 2 passive radiatorer

RMS-effekt: 60 W, 4 Ω

Maks. utgangseffekt: 120 W, 4 Ω

Batterikapasitet: 7,4 V, 4800 mAh

Frekvensrespons: 80 Hz–16 kHz

Spilletid (lys på): 2 timer (maks. volum) og 7,5 timer (50 % volum)

Spilletid (Bluetooth-modus, 33 % volum, lys av): Ca. 13 timer

Bluetooth-rekkevidde: 35 m

Produktstørrelse: 194,2 × 278 × 215 mm (L × H × B)

Strømforsyning: DC 5 V/3 A, 9 V/2 A, 12 V/2,5 A

Produktdetaljer:

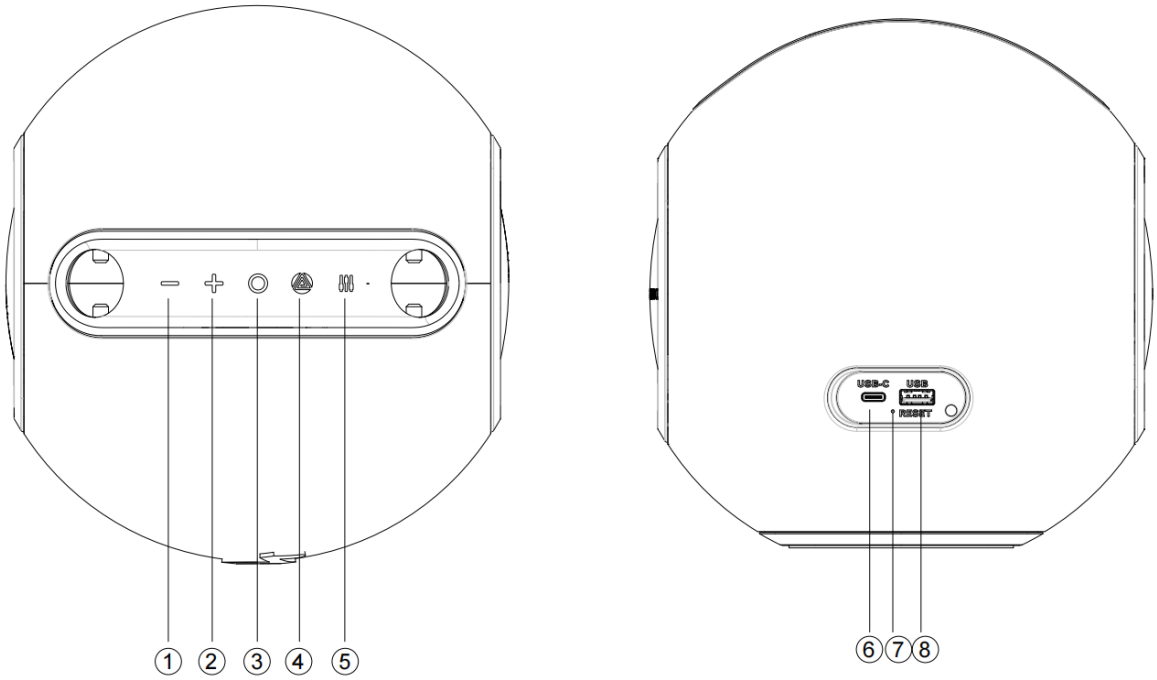

1) Forrige spor / Volum ned
2) Neste spor / Øk volum
3) Slå på/av og spill av/pause
4) Modusbryter (BT / USB-A / USB-C (OTG)) / Auracast
5) EQ / Lysbryter
6) USB-C-port
7) Tilbakestill
8) USB-A-port

- Strømknapp: Trykk og hold inne i 2 sekunder for å slå høyttaleren på eller av. Trykk kort for å spille av eller pause musikk.
- Volum --knapp: Trykk kort for å senke volumet; trykk og hold inne i 2 sekunder for å velge forrige spor; trykk og hold inne i 8 sekunder for å utføre en tilbakestilling til fabrikkinnstillingene og slå av enheten.
- Volum +-knapp: Trykk kort for å øke volumet; trykk og hold inne i 2 sekunder for å hoppe til neste spor.
- Knapp: Trykk kort for å veksle mellom avspilling via Bluetooth, USB-A og USB-C (USB-A og USB-C er kun tilgjengelige når de er tilkoblet); trykk lenge i 2 sekunder for å aktivere/stoppe Auracast-kringkasting
- EQ-knapp: Trykk kort for å bytte mellom lysmoduser (9 moduser). Trykk lenge i 2 sekunder for å bytte mellom utendørs- og innendørs-EQ. Standardinnstillingen er utendørs.

Slå på høyttaleren

1. Trykk og hold inne strømknappen i omtrent 2 sekunder for å slå på høyttaleren.
2. Strøm-LED-indikatoren vil blinke sakte.

Bluetooth-tilkobling

1. Sørg for at Bluetooth er aktivert på mobilenheten din.
2. Søk etter tilgjengelige Bluetooth-enheter og velg «Lenco ORBITA-360» fra listen.
3. Når tilkoblingen er opprettet, vil strøm-LED-indikatoren lyse kontinuerlig, og det vil høres en tone som bekrefter tilkoblingen.
4. Bluetooth-rekkevidden er opptil 35 meter i et åpent område uten forstyrrelser.
5. For å koble Lenco Orbita-360 fra den nåværende tilkoblede telefonen, trykk to ganger på strømknappen. Høyttaleren kobles fra og blir tilgjengelig for paring med en annen enhet.

USB-A-lydavspilling

1. Sett inn en USB-minnepinne som inneholder MP3-, WMA-, WAV- eller FLAC-filer (maksimal kapasitet: 128 GB) i USB-A-porten.

2. Trykk på « »-knappen for å bytte til USB-modus om nødvendig.
3. Bruk avspillingskontrollene til å bla gjennom sporene.

USB-C-inngangstilkobling

1. Koble en ekstern lydenhet til USB-C-porten ved hjelp av en USB-C-kabel.
2. Trykk på « »-knappen for å bytte til USB-C-avspillingsmodus om nødvendig.
3. Lyd fra den tilkoblede enheten vil bli spilt av gjennom høyttaleren.

Oppsett av Auracast-kringkasting (tilkobling av flere høyttalere)

Slå på alle høyttalerne du ønsker å koble til via Auracast, velg hovedhøyttaler A og følg trinnene nedenfor.

● Koble høyttaler A til eksterne enheter (smarttelefon / USB-spiller / OTG).

● Trykk lenge på « »-knappen i 2 sekunder for å gjøre den klar for tilkobling med flere høyttalere B, C, D... (etter at « »-knappen er trykket inn, vil den avgi en tone for å indikere at den er klar til å koble til andre høyttalere.)

● Sett høyttaler B i Bluetooth-frakoblingsmodus, og trykk deretter lenge på « »-knappen i 2 sekunder for å få høyttaler B til å søke etter hovedhøyttaleren A, som automatisk vil koble seg til høyttaler A.

● For å avbryte Auracast-tilkoblingen, trykk lenge på « »-knappen igjen på høyttaler A eller B.

● Gjør det samme som ovenfor for å koble til eller fra høyttalerne C, D, E...

● Opptil 100+ høyttalere kan kobles til for synkronisert lydavspilling.

Lysmoduser

1. Trykk kort på EQ-knappen for å slå på lysene. Det finnes 9 lysmoduser som er oppført nedenfor:

Modus 1: Varmt hvitt lys på

Modus 2: Varmhvitt lys pulserer i takt med musikken

Modus 3: Lysblått lys på

Modus 4: Lysblått lys pulserer i takt med musikken

Modus 5: Oransje lys på

Modus 6: Oransje lys pulserer i takt med musikken

Modus 7: Lilla lys på

Modus 8: Lilla lys som blinker i takt med musikken

Modus 9: Lys av

2. Lysmodus gjennom sekvensen ovenfor.

Batteri og lading:

Batteriindikatorer

1. Når batterinivået er på 20 %, vil en advarselstone for lavt batterinivå spilles av én gang.
2. Når batterinivået er 10 % eller lavere, vil en ny advarselstone for lavt batterinivå høres.
3. Når batteriet er lavt, lyser strøm-LED-en rødt og blinker kontinuerlig sammen med advarselstonene.
4. Strøm-LED-lampen lyser rødt under lading og slukkes når batteriet er fulladet.

Lading av høyttaleren

1. Bruk den medfølgende USB-C-kabelen til lading.
2. Koble til en kompatibel strømadapter som støtter PD 30 W hurtiglading.
3. Ladetiden varierer: ca. 2,5 timer (30 W), 3 timer (20 W) eller 6 timer (10 W).
4. Kompatibel med de fleste mobiltelefonadaptere.
5. Maksimal ladestrøm er 3,6 A.
6. Overspenningsbeskyttelsen støtter inngangsspenning opptil 28 V for sikker lading.
7. Hvis dette produktet utsettes for høye temperaturer under bruk, kan det føre til feil i ladingen.

Automatisk avstengning

Høyttaleren slås automatisk av etter 10 minutter uten aktivitet i følgende situasjoner:

1. Ingen signalinnspilling fra noen kilde
2. Bluetooth-modus: Ingen mobiltelefon tilkoblet
3. Bluetooth-modus: Telefonen er tilkoblet, men det har ikke vært lydavspilling eller knappbetjening i 10 minutter i strekk

4. USB-A-modus: Ingen avspilling eller bruk av knapper i 10 minutter i strekk
5. USB-C-modus: Ingen avspilling eller bruk av knapper i 10 minutter i strekk

Tilbakestill til fabrikkinnstillinger

1. Uansett modus, trykk og hold inne volum ned-knappen i omtrent 8 sekunder.
2. Høyttaleren vil gjenopprette fabrikkinnstillingene, slette alle paringsoppføringer og slå seg av automatisk.
3. Hvis høyttaleren ikke slås av eller reagerer, trykker du på RESET-knappen med en liten, rund nål. Høyttaleren vil bli tilbakestilt og slått av.
4. Slå på høyttaleren igjen for å fullføre tilbakestillingsprosessen.

Flere merknader:

● Standardvolumet er 50 % av maksimalt volum.
● Spilletiden kan variere avhengig av volumnivå og musikksjanger.

Advarsel:

● Oppbevar og bruk dette produktet i et miljø med normal temperatur.
● Ikke utsett dette produktet for regn eller fuktighet.
● Ikke demonter, reparer eller modifiser dette produktet på egen hånd uten tillatelse.
● Bruk en myk klut til rengjøring av dette produktet, eventuelt med litt vann. Ikke bruk kjemikalier til rengjøring.
● For å forlenge produktets levetid og beskytte hørselen din, bør du unngå å lytte til musikk på maksimalt volum over lengre tid.
● Produktet har et innebygd litiumbatteri. For å unngå fare må du ikke kaste det eller legge det i ild.

Advarsel: Batteriet kan skiftes ut av brukeren. Etter batteribytte kan imidlertid ikke produktets IP-klassifisering og vanntetthet garanteres.

For å opprettholde den opprinnelige IP-klassifiseringen bør batteribytte utføres av kvalifisert personell.

Bruksanvisning for avtakbart batteri

Batteriets oppbygning

1) Retning og plassering av batterikabelutgangen
2) Batterikabel (40 mm)
3) Kobling
4) V0 brannsikker papirinnpakning
5) Plassering av batteribeskyttelse (PCBA)
6) EVA-beskyttelsesmateriale

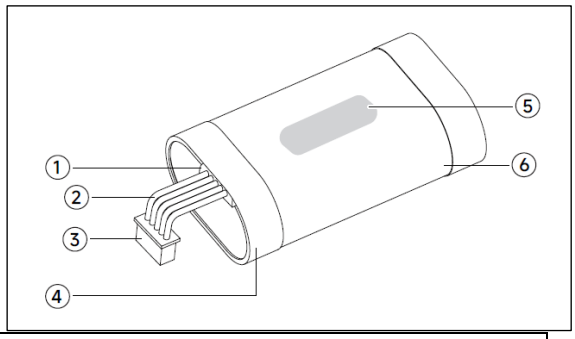

Batterispesifikasjoner

Nominell spenning	7,4 V
Kapasitet	4800 mAh
Vekt	151,76 g
Battericellemodell	21700
Antall battericeller	2 stk
Batteriets serie-/parallellkonfigurasjon	Serie

Skrutrekkerne som vises på bildene, er vanlige verktøy som finnes i handelen og følger ikke med som tilbehør.

1) På produktets 2D-tegning viser de to grå merkene plasseringen av festeklipsene til nettingrammen (på begge sider). Du får tilgang til disse ved å bruke en flat skrutrekker til å lirke produktets fremre nettingramme utover og fjerne nettingrammen. Vær oppmerksom på at nettingen med logoen er på forsiden.

Merk: Bruk lett kraft og demonter sakte; ikke demonter med vold.

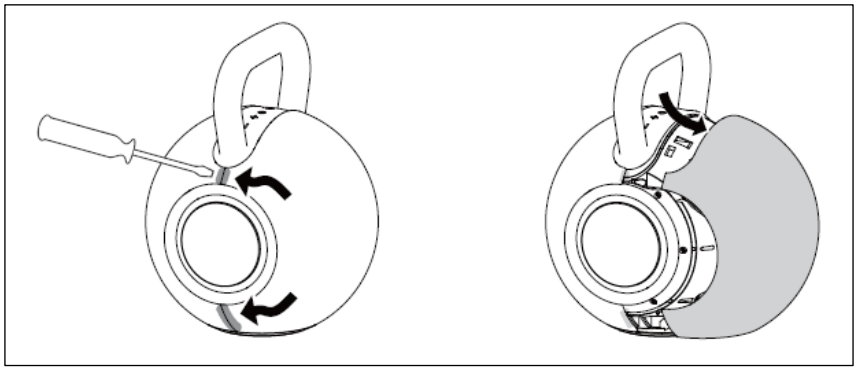

2) Etter at du har fjernet den fremre nettingrammen, kan du se batteridekselet i midten (merket med bokstavene BAT); batteridekselet har fire PA3*15 mm svarte, sinkbelagte krysskruer (se pilmarkeringene), som kan fjernes med en stjerneskrutrekker.

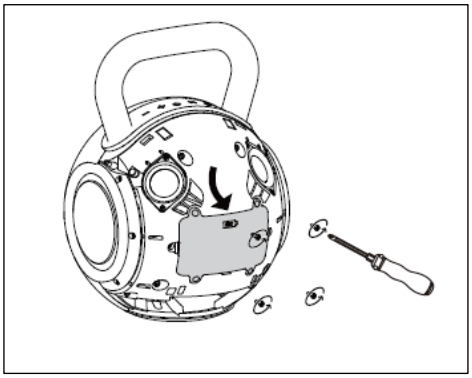

3) Ta ut batteriet fra batterikammeret under bakdekselet, koble fra kontakten på den interne batterikabelen og fjern batteriet.

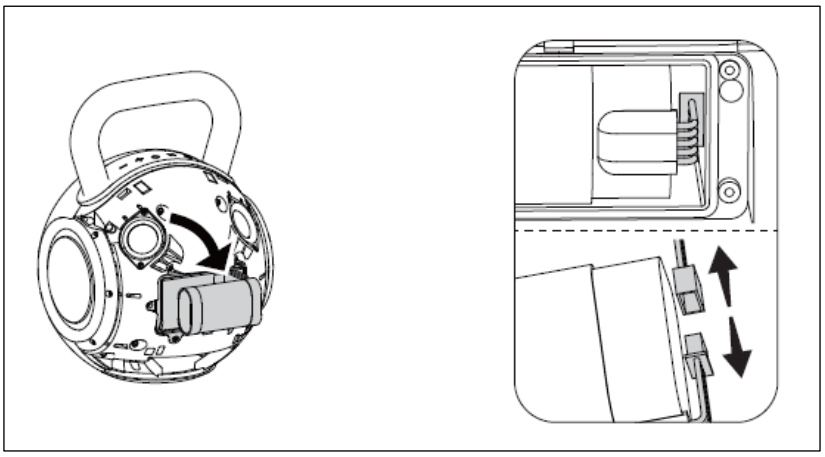

4) Bytt ut med et nytt batteri: Koble et nytt batteri med samme spesifikasjoner til kontakten på batterikabelen inne i frontdekselet. Sett det nye batteriet inn i batterirommet på frontdekselet, som vist på diagrammet.

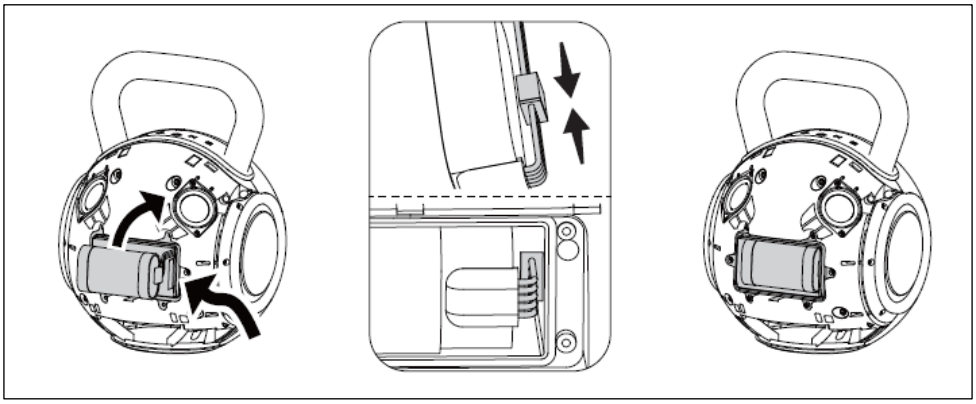

5) Monter batteridekselet: Sett batteridekselet på frontdekselet og stram de fire skruene (se pilmarkeringene).

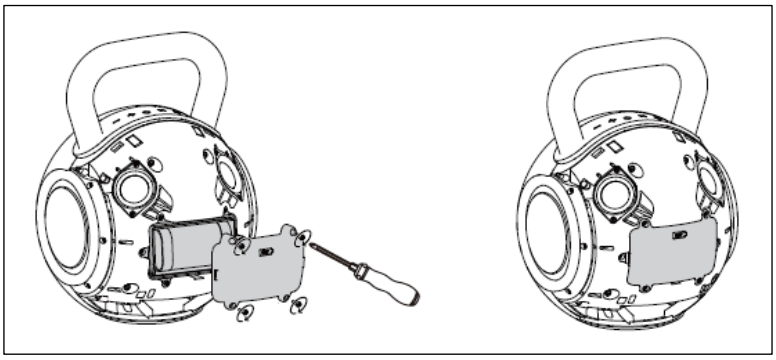

6) Sett frontnettet inn i frontdekselet i henhold til den tilsvarende spenneposisjonen, trykk alle spennene på frontnettet til det ligger jevnt mot overflaten, og batteribytte er fullført.

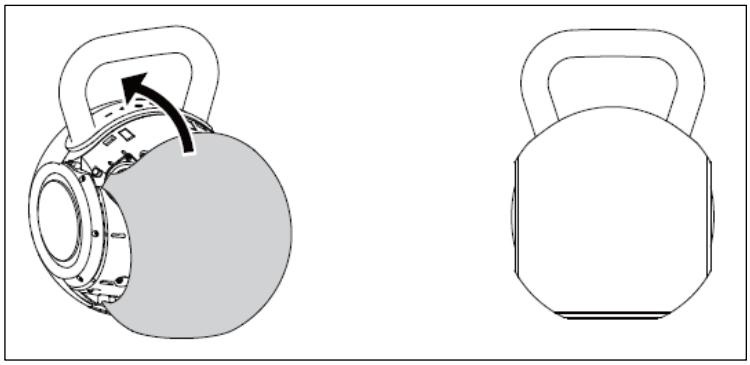

Kontakt for ekstra batteripakke: support@lenco.com

Forholdsregler ved batteribytte:

1. Høyttaleren må være slått av før du skifter batteri.
2. Hold batteripakken unna ild og vann.
3. Hold batteripakken utilgjengelig for barn for å forhindre ulykker.
4. Reservebatteripakken må være identisk med den gamle, både når det gjelder form, modell, parametere og kapasitet.
5. Slå på høyttaleren for å teste det nye batteripakket før du monterer den bakre nettingrammen.
6. Batteridekselet må festes med 4 PA3-skruer for å forhindre vibrasjon.
7. Ikke demonter, åpne eller makulere batteripakken eller noen av battericellene.
8. Ikke kortslutt en celle eller et batteri. Ikke oppbevar celler eller batterier på en tilfeldig måte i en eske eller skuff der de kan kortslutte hverandre eller bli kortsluttet av andre metallgjenstander.
9. Utsett ikke celler eller batterier for mekaniske støt.
10. Kjøp alltid det batteriet som produsenten av enheten anbefaler for dette utstyret.

Avhending av uttjent batteripakke:

1. Kast hele batteripakken; ikke knus eller stikk hull i noen del av batteripakken.
2. Oppbevar batteriet i en ikke-ledende emballasje, for eksempel en plastpose eller en papirboks, før avhending.
3. Oppbevar batteriet på et kjølig og godt ventilert sted, vekk fra ild, varme, etsende kjemikalier, mat og drikke.
4. Brukte batteripakker kan transporteres med fly, skip eller på vei, i en forsvarlig isolert emballasje i henhold til anbefalingene i modellforskriftene for transport av farlig gods.
5. Vennligst avhend batteripakken i henhold til lokale lover. Dersom noen av forslagene ovenfor er i strid med lokale lover, må du følge de lokale lovene.

Tilbakestilling til fabrikkinnstillinger

1. Uansett hvilken modus du er i, trykk og hold inne volum ned-knappen i omtrent 8 sekunder, så vil høyttaleren gjenopprette fabrikkinnstillingene, slette alle paringsoppføringer og slå seg av automatisk.
2. Hvis høyttaleren ikke slås av eller reagerer, kan brukeren trykke på RESET-knappen med en liten, rund nål. Høyttaleren vil da tilbakestilles og slås av.
3. Slå på høyttaleren igjen for å fullføre tilbakestillingsprosessen.

Garanti

Commaxx B.V. tilbyr service og garanti i henhold til europeisk lovgivning, noe som betyr at du ved reparasjoner (både under og etter garantiperioden) bør kontakte din lokale forhandler.

Viktig merknad: Det er ikke mulig å sende produkter som trenger reparasjon direkte til Commaxx B.V.

Viktig merknad: Hvis denne enheten åpnes eller håndteres av et uautorisert servicesenter på noen måte, opphører garantien.

Denne enheten er ikke egnet for profesjonell bruk. Ved profesjonell bruk bortfaller alle produsentens garantiforpliktelser.

Ansvarsfraskrivelse
Oppdateringer av fastvare og/eller maskinvarekomponenter utføres regelmessig. Derfor kan noen av instruksjonene, spesifikasjonene og bildene i denne dokumentasjonen avvike noe fra din spesifikke situasjon. Alle elementer beskrevet i denne veiledningen er kun ment som illustrasjon og gjelder kanskje ikke for din spesifikke situasjon. Ingen juridiske rettigheter eller krav kan utledes fra beskrivelsen i denne håndboken.

Avhending av den gamle enheten



Dette symbolet angir at det aktuelle elektriske produktet eller batteriet ikke skal kastes som vanlig husholdningsavfall i Europa. For å sikre riktig avfallshåndtering av produktet og batteriet, må du avhende dem i samsvar med gjeldende lokale lover og krav for avhending av elektrisk utstyr eller batterier. På denne måten bidrar du til å bevare naturressurser og forbedre miljøvernstandardene ved behandling og avhending av elektrisk avfall (direktivet om avfall fra elektrisk og elektronisk utstyr).

SAMSVARSERKLÆRING
Commaxx B.V. erklærer herved at radioutstyret av typen [Lenco ORBITA-360] er i samsvar med direktiv 2014/53/EU. Den fullstendige teksten til EUs samsvarserklæring er tilgjengelig på følgende nettadresse:
https://doc.nedis.com/no-no/ORBITA360GY
https://doc.nedis.com/no-no/ORBITA360BK

Type RF	Frekvensområde (MHz)	Effekt (dBm)
Bluetooth	2402–2480	< 10

Kundeservice
For mer informasjon og kundestøtte, vennligst besøk www.lenco.com
Commaxx B.V. Wiebachstraat 37, 6466 NG Kerkrade Nederland.

DA

FORSIGTIG:
Brug af betjeningselementer eller justeringer eller udførelse af procedurer, der ikke er angivet heri, kan medføre farlig stråleeksponering.

FORHOLDSREGLER FØR BRUG

HUSK FØLGENDE INSTRUKTIONER:

1. Ventilationsåbningerne må ikke dækkes til eller blokeres. Når enheden placeres på en hylde, skal der være 5 cm (2") fri plads rundt om hele enheden.
2. Installer enheden i henhold til den medfølgende brugervejledning.
3. Hold enheden væk fra varmekilder såsom radiatorer, varmeapparater, komfurer, stearinlys og andre varmegenererende produkter eller åben ild. Enheden må kun bruges i moderate klimaer. Ekstremt kolde eller varme omgivelser bør undgås. Driftstemperatur mellem 0° og 35°C.
4. Undgå at bruge enheden i nærheden af stærke magnetfelter.
5. Elektrostatisk afladning kan forstyrre den normale brug af denne enhed. I så fald skal du blot nulstille og genstarte enheden i henhold til brugsanvisningen. Under filoverførsel skal du håndtere enheden med forsigtighed og betjene den i et miljø uden statisk elektricitet.
6. Advarsel! Stik aldrig genstande ind i produktet gennem ventilationsåbningerne eller andre åbninger. Der løber højspænding gennem produktet, og indsættelse af genstande kan forårsage elektrisk stød og/eller kortslutning af indvendige dele. Af samme grund må der ikke spildes vand eller væske på produktet.
7. Brug ikke denne enhed, hvor der kan opstå kondens. Når enheden bruges i et varmt, fugtigt rum, kan der opstå fugt, vanddråber eller kondens inde i enheden, hvilket kan medføre, at enheden ikke fungerer korrekt. Lad enheden stå med strømmen slukket i 1 eller 2 timer, før du tænder for strømmen: Enheden skal være tør, før den tilsluttes strøm.
8. Selvom denne enhed er fremstillet med største omhu og kontrolleret flere gange, inden den forlader fabrikken, er det stadig muligt, at der kan opstå problemer, som det er tilfældet med alle elektriske apparater. Hvis du bemærker røg, overdreven varmeudvikling eller andre uventede fænomener, skal du straks trække stikket ud af stikkontakten.
9. Denne enhed skal tilsluttes en strømkilde som angivet på specifikationsmærkaten. Hvis du er i tvivl om, hvilken type strømforsyning der anvendes i dit hjem, skal du kontakte din forhandler eller det lokale elselskab.
10. Hold dem væk fra dyr. Nogle dyr kan lide at bide i strømkabler.
11. Brug en blød, tør klud til at rengøre enheden. Brug ikke opløsningsmidler eller benzinbaserede væsker. For at fjerne svære pletter kan du bruge en fugtig klud med fortyndet rengøringsmiddel.
12. Leverandøren er ikke ansvarlig for skader eller tab af data forårsaget af funktionsfejl, forkert brug, ændringer af enheden eller udskiftning af batteriet.
13. Hvis enheden har USB-afspilningsfunktion, skal USB-nøglen tilsluttes direkte til enheden. Brug ikke et USB-forlængerkabel, da det kan forårsage interferens, der kan medføre tab af data.
14. Mærkaten med tekniske oplysninger er anbragt på enhedens underside eller bagside.
15. Denne enhed er ikke beregnet til brug af personer (herunder børn) med fysiske, sensoriske eller mentale handicap eller manglende erfaring og viden, medmindre de er under opsyn eller har modtaget instruktioner om korrekt brug af enheden fra den person, der er ansvarlig for deres sikkerhed.
16. Dette produkt er udelukkende beregnet til ikke-professionel brug og ikke til kommerciel eller industriel brug.
17. Sørg for, at enheden er placeret i en stabil position. Skader forårsaget af brug af dette produkt i en ustabil position, vibrationer eller stød, eller som følge af manglende overholdelse af andre advarsler eller forholdsregler i denne brugervejledning, er ikke dækket af garantien.
18. Fjern aldrig enhedens kabinet.
19. Placer aldrig denne enhed oven på andet elektrisk udstyr.
20. Giv ikke børn adgang til plastposer.
21. Brug kun tilbehør, der er angivet af producenten.
22. Overlad al service til kvalificeret servicepersonale. Service er påkrævet, hvis enheden på nogen måde er blevet beskadiget, f.eks. strømkablet eller stikket, hvis der er spildt væske på enheden, eller hvis der er faldet genstande ned i den, hvis enheden har været udsat for regn eller fugt, ikke fungerer normalt eller er blevet tabt.
23. Langvarig udsættelse for høje lyde fra personlige musikafspillere kan føre til midlertidigt eller permanent høretab.
24. Hvis produktet leveres med strømkabel eller vekselstrømsadapter:
    - Hvis der opstår problemer, skal du frakoble netledningen og lade kvalificeret personale udføre service.
    - Træd ikke på strømadapteren, og sørg for, at den ikke klemmes fast. Vær særlig forsigtig i nærheden af stikkene og der, hvor kablet kommer ud. Placer ikke tunge genstande på strømadapteren, da dette kan beskadige den. Opbevar hele enheden utilgængeligt for børn! Hvis de leger med strømkablet, kan de komme alvorligt til skade.
    - Frakobl enheden under tordenvejr eller når den ikke er i brug i længere tid.
    - Stikkontakten skal være installeret tæt på udstyret og være let tilgængelig.
    - Overbelast ikke stikkontakter eller forlængerledninger. Overbelastning kan forårsage brand eller elektrisk stød.
    - Enheder med klasse 1-konstruktion skal tilsluttes en stikkontakt med beskyttende jordforbindelse.
    - Enheder med klasse 2-konstruktion kræver ikke jordforbindelse.
    - Hold altid fast i stikket, når du trækker det ud af stikkontakten. Træk ikke i strømkablet. Dette kan forårsage en kortslutning.
    - Brug ikke en beskadiget strømkabel eller stik eller en løs stikkontakt. Dette kan medføre brand eller elektrisk stød.
25. Advarsel vedrørende brug af batterier:
    - Der er eksplosionsfare, hvis batteriet udskiftes forkert. Udskift kun med samme eller tilsvarende type.
    - Batteriet må ikke udsættes for ekstremt høje eller lave temperaturer eller lavt lufttryk i store højder under brug, opbevaring eller transport.
    - Udskiftning af et batteri med en forkert type kan medføre en eksplosion eller lækage af brandfarlig væske eller gas.
    - Bortskaffelse af et batteri i ild eller en varm ovn, eller mekanisk knusning eller skæring af et batteri, kan medføre en eksplosion.
    - Opbevaring af et batteri i et miljø med ekstremt høje omgivelsestemperaturer kan medføre eksplosion eller udsivning af brandfarlig væske eller gas.
    - Et batteri, der udsættes for ekstremt lavt lufttryk, hvilket kan medføre en eksplosion eller lækage af brandfarlig væske eller gas.
    - Der bør lægges vægt på de miljømæssige aspekter ved bortskaffelse af batterier.

INSTALLATION
- Pak alle dele ud, og fjern beskyttelsesmaterialet.
- Tilslut ikke enheden til lysnettet, før du har kontrolleret netspændingen, og før alle andre tilslutninger er foretaget.

*** Disse anvisninger gælder kun for produkter, der bruger strømkabel eller vekselstrømsadapter.**

	
Brug venligst en USB-adapter, der leverer mindst 10 W	**Der medfølger ingen USB-strømadapter**

Indhold i pakken:
● 1 × bærbar Bluetooth-højttaler
● 1 × 80 cm USB-C til USB-C-opladnings- og datakabel
● 1 × brugervejledning

Produktfunktioner
- 2.1-kanals lydsystem: giver en medrivende stereolyd med fire fuldtonehøjttalere og en subwoofer
- Høj udgangseffekt: RMS 60 W, med en spidseffekt på 120 W
- Auracast-broadcasting-teknologi: Tilslut 100 eller flere forskellige højttalere med samme Auracast samtidigt for synkroniseret lyd
- Bluetooth version 6.0-forbindelse: Forbedret stabilitet med protokollerne A2DP/AVRCP/HFP/HSP
- IPX6-vandtæthedsklasse: Beskyttet mod kraftige vandstråler, ideel til udendørs brug
- PD 30 W hurtigopladning: 4800 mAh / 7,4 V batteri med understøttelse af PD 3.0 UFP-protokollen
- RGB-LED-belysning: Flere belysningstilstande med musiksynkronisering for en bedre atmosfære
- Musikafspilningstilstande: Bluetooth / USB-A / USB-C (OTG)
- EQ-funktion: Indendørs og udendørs

Tekniske specifikationer

Bluetooth-version: Bluetooth 6.0

Højttalerstørrelse: 1 x 4-tommer subwoofer, 4 x 43 mm fuldtonehøjttalere + 2 passive radiatorer

RMS-effekt: 60 W, 4 Ω

Maks. effekt: 120 W, 4 Ω

Batterikapacitet: 7,4 V, 4800 mAh

Frekvensrespons: 80 Hz–16 kHz

Afspilningstid (lys tændt): 2 timer (maks. lydstyrke) og 7,5 timer (50 % lydstyrke)

Afspilningstid (Bluetooth-tilstand, 33 % lydstyrke, lys slukket): Ca. 13 timer

Bluetooth-rækkevidde: 35 m

Produktstørrelse: 194,2 × 278 × 215 mm (L × H × B)

Strømforsyning: DC 5 V/3 A, 9 V/2 A, 12 V/2,5 A

Produktdetaljer:

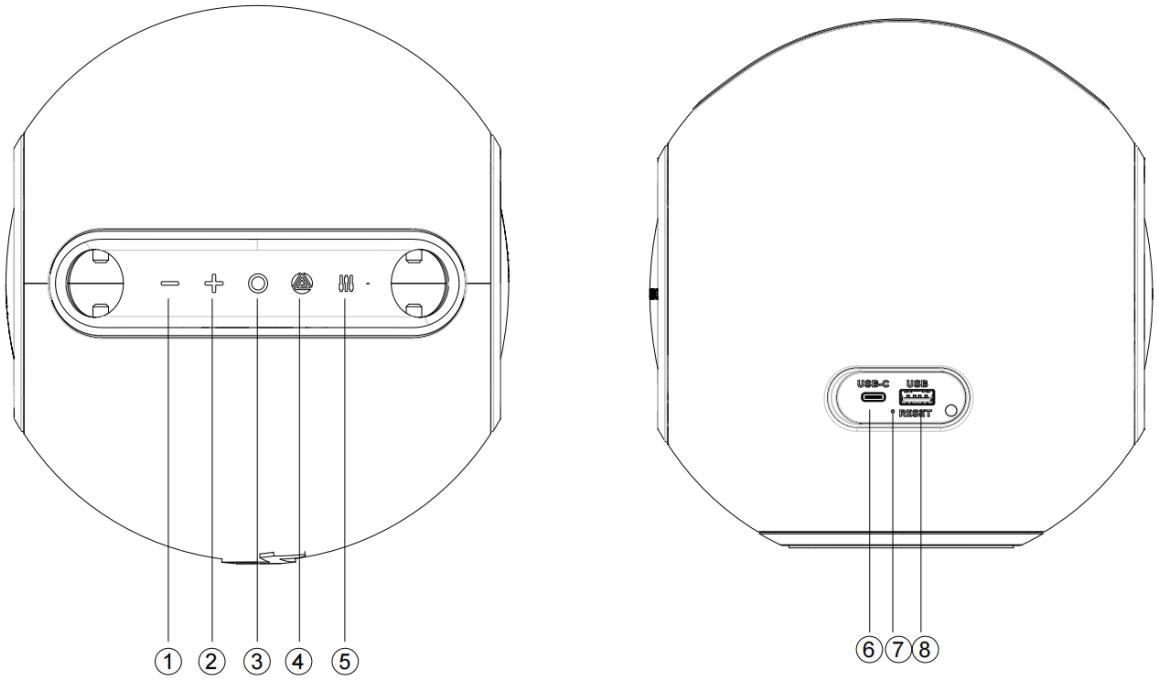

1) Forrige spor / Lydstyrke ned
2) Næste spor / Lydstyrke op
3) Tænd/sluk og afspil/pause
4) Funktionsvælger (BT / USB-A / USB-C (OTG)) / Auracast
5) EQ / Lyskontakt
6) USB-C-port
7) Nulstil
8) USB-A-port

- Tænd/sluk-knap: Tryk og hold nede i 2 sekunder for at tænde eller slukke for højttaleren. Tryk kort for at afspille eller sætte musikken på pause.
- Lydstyrke - knap: Tryk kort for at sænke lydstyrken; tryk og hold nede i 2 sekunder for at vælge det forrige spor; tryk og hold nede i 8 sekunder for at nulstille til fabriksindstillingerne og slukke.
- Lydstyrke +-knap: Tryk kort for at skrue op for lydstyrken; tryk og hold nede i 2 sekunder for at springe til det næste spor.
- Knappen: Tryk kort for at skifte mellem afspilning via Bluetooth, USB-A og USB-C (USB-A og USB-C er kun tilgængelige, når der er tilsluttet et kabel); tryk og hold nede i 2 sekunder for at aktivere/stoppe Auracast-udsendelse
- EQ-knap: Tryk kort for at skifte mellem lysindstillinger (9 indstillinger). Tryk og hold nede i 2 sekunder for at skifte mellem udendørs- og indendørs-EQ. Standardindstillingen er udendørs.

Tænd for højttaleren

1. Hold tænd/sluk-knappen nede i ca. 2 sekunder for at tænde højttaleren.
2. Strøm-LED-indikatoren blinker langsomt.

Bluetooth-forbindelse

1. Sørg for, at Bluetooth er aktiveret på din mobilenhed.
2. Søg efter tilgængelige Bluetooth-enheder, og vælg "Lenco ORBITA-360" fra listen.
3. Når forbindelsen er oprettet, lyser strøm-LED-indikatoren konstant, og der lyder en tone, der bekræfter forbindelsen.
4. Bluetooth-rækkevidden er op til 35 meter i et åbent område uden forstyrrelser.
5. For at afbryde forbindelsen mellem Lenco Orbita-360 og den aktuelt tilsluttede telefon skal du trykke to gange på tænd/sluk-knappen. Højttaleren afbryder forbindelsen og bliver klar til parring med en anden enhed.

USB-A-lydafspilning

1. Indsæt et USB-drev med MP3-, WMA-, WAV- eller FLAC-filer (maksimal kapacitet: 128 GB) i USB-A-porten.
2. Tryk på knappen " " for at skifte til USB-tilstand, hvis det er nødvendigt.

3. Brug afspilningsknapperne til at navigere mellem sporene.

USB-C-indgang

1. Tilslut en ekstern lydenhed via et USB-C-kabel til USB-C-porten.
2. Tryk på knappen " " for at skifte til USB-C-afspilningstilstand, hvis det er nødvendigt.
3. Lyden fra den tilsluttede enhed udsendes via højttaleren.

Opsætning af Auracast-udsendelse (tilslutning af flere højttalere)

Tænd for alle de højttalere, du skal tilslutte via Auracast, vælg hovedhøjttaleren A, og følg nedenstående trin.

● Tilslut højttaler A til eksterne enheder (smartphone / USB-afspiller / OTG).

● Tryk og hold knappen " " nede i 2 sekunder for at gøre den klar til tilslutning af yderligere højttalere B, C, D... (når knappen " " er trykket ned, afgiver den en tone for at angive, at den er klar til at tilslutte andre højttalere).

● Sæt højttaler B i Bluetooth-afbrydelsestilstand, og tryk derefter længe på knappen " " i 2 sekunder, så højttaler B søger efter hovedhøjttaleren A, hvorefter den automatisk opretter forbindelse til højttaler A.

● For at afbryde Auracast-forbindelsen skal du igen trykke længe på knappen " " på højttaler A eller B.

● Følg samme fremgangsmåde som ovenfor for at tilslutte eller afbryde forbindelsen til højttalerne C, D, E...

● Der kan tilsluttes op til 100+ højttalere til synkroniseret lydafspilning.

Belysningstilstande

1. Tryk kort på EQ-knappen for at tænde lysene. Der er 9 lysindstillinger, som er angivet nedenfor:

Tilstand 1: Varmt hvidt lys tændt

Tilstand 2: Varmt hvidt lys, der pulserer i takt med musikken

Tilstand 3: Lysblåt lys tændt

Tilstand 4: Lysblåt lys, der pulserer i takt med musikken

Tilstand 5: Orange lys tændt

Tilstand 6: Orange lys pulserer i takt med musikken

Tilstand 7: Lilla lys tændt

Tilstand 8: Lilla lys blinker i takt med musikken

Tilstand 9: Lys slukket

2. Lysindstillingerne skifter gennem ovenstående rækkefølge.

Batteri og opladning:

Batteriindikatorer

1. Når batteriniveauet er på 20 %, afspilles en advarselstone for lavt batteriniveau én gang.
2. Når batteriniveauet er 10 % eller derunder, afspilles endnu en advarselstone for lavt batteriniveau.
3. Når batteriet er lavt, lyser strøm-LED'en rødt og blinker kontinuerligt, ledsaget af advarselstoner.
4. Strøm-LED'en lyser konstant rødt under opladning og slukkes, når batteriet er fuldt opladet.

Opladning af højttaleren

1. Brug det medfølgende USB-C-kabel til opladning.
2. Tilslut til en kompatibel strømadapter, der understøtter PD 30 W hurtigopladning.
3. Opladningstiden varierer: ca. 2,5 timer (30 W), 3 timer (20 W) eller 6 timer (10 W).
4. Kompatibel med de fleste mobiltelefonadaptere.
5. Den maksimale indgangsstrøm ved opladning er 3,6 A.
6. Overspændingsbeskyttelsen understøtter en indgangsspænding på op til 28 V for sikker opladning.
7. Udsættelse af dette produkt for høje temperaturer under brug kan medføre fejl i opladningen.

Automatisk slukning

Højttaleren slukker automatisk efter 10 minutters inaktivitet i følgende situationer:

1. Intet signal fra nogen kilde
2. Bluetooth-tilstand: Ingen mobiltelefon tilsluttet
3. Bluetooth-tilstand: Telefonen er tilsluttet, men der har ikke været afspilning af lyd eller betjening af knapper i 10 minutter i træk

4. USB-A-tilstand: Ingen afspilning eller betjening af knapper i 10 minutter i træk
5. USB-C-tilstand: Ingen afspilning eller betjening af knapper i 10 minutter i træk

Nulstilling til fabriksindstillinger

1. Uanset hvilken tilstand enheden er i, skal du holde lydstyrke-knappen (-) nede i ca. 8 sekunder.
2. Højttaleren gendanner fabriksindstillingerne, sletter alle parringsoptegnelser og slukker automatisk.
3. Hvis højttaleren ikke slukkes eller reagerer, skal du trykke på RESET-knappen med en lille rund stift. Højttaleren nulstilles og slukkes.
4. Tænd højttaleren igen for at fuldføre nulstillingsprocessen.

Yderligere bemærkninger:

● Standardlydstyrken er indstillet til 50 % af den maksimale lydstyrke.
● Afspilningstiden kan variere afhængigt af lydstyrken og musikgenren.

Advarsel:

● Opbevar og brug dette produkt i et miljø med normal temperatur.
● Udsæt ikke dette produkt for regn eller fugt.
● Du må ikke selv adskille, reparere eller modificere dette produkt uden tilladelse.
● Brug en blød klud til rengøring af dette produkt, eller lidt vand, hvis det er nødvendigt. Brug ikke kemikalier til rengøring.
● For at forlænge produktets levetid og beskytte dit hørelse bør du undgå at lytte til musik på maksimal lydstyrke i længere tid.
● Produktet har et indbygget litiumbatteri. For at undgå fare må du ikke bortskaffe det eller lægge det i ild.

Advarsel: Batteriet kan udskiftes af brugeren. Efter udskiftning af batteriet kan produktets IP-klassificering og vandtæthed dog ikke garanteres.

For at bevare den oprindelige IP-klassificering bør udskiftning af batteriet udføres af kvalificeret personale.

Brugsanvisning til aftageligt batteri

Batteriets opbygning

1) Batterikablets udgangsretning og placering
2) Batterikabel (40 mm)
3) Stik
4) V0 brandsikker papirindpakning
5) Placering af batteribeskyttelse (PCBA)
6) EVA-beskyttelsesmateriale

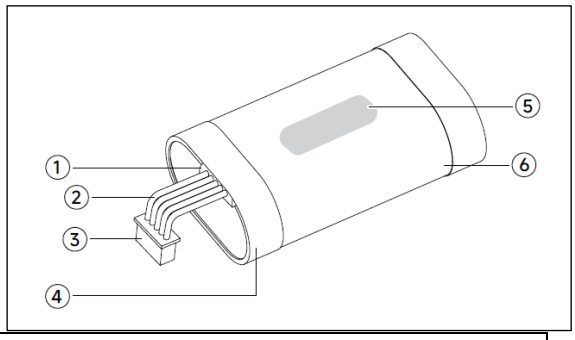

Batterispecifikationer

Nominel spænding	7,4 V
Kapacitet	4800 mAh
Vægt	151,76 g
Battericellemodel	21700
Antal battericeller	2 stk.
Batteriets serie-/parallelforbindelse	I serie

De skruetrækkere, der ses på billederne, er almindeligt tilgængeligt værktøj og medfølger ikke som tilbehør.

1) På produktets 2D-tegning angiver de to grå markeringer placeringen af klipsene til netrammens mellemrum (på begge sider), som du kan få adgang til ved at bruge en fladskruetrækker til at vippe produktets forreste netramme udad og fjerne netrammen. Bemærk, at nettet med logoet er på forsiden.

Bemærk: Brug let kraft og skru langsomt; skru ikke med voldsomme bevægelser.

2) 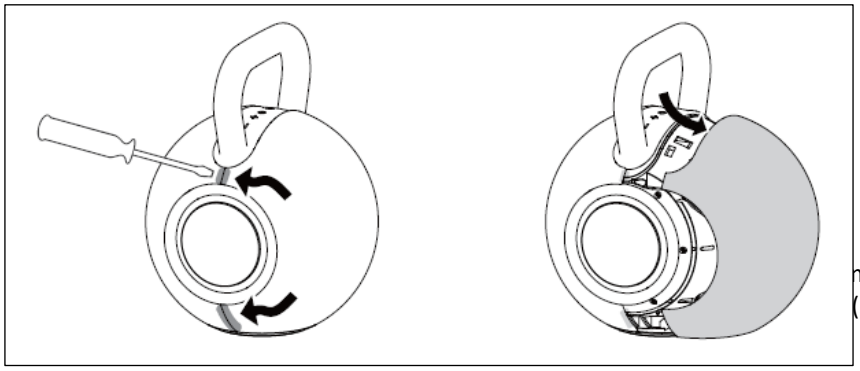 mærket med bogstaverne BAT);
(se pilemarkeringerne), som kan fjernes

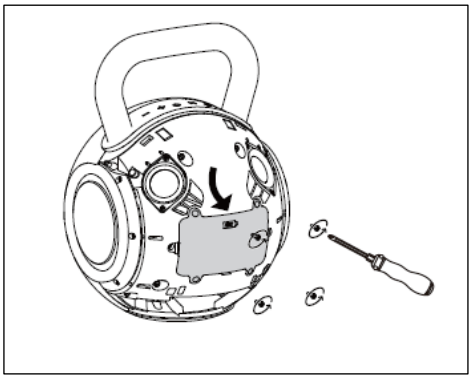

3) Tag batteriet ud af batterirummet under bagdækslet, frakobl stikket på den interne batteriforbindelseskabel, og fjern batteriet.

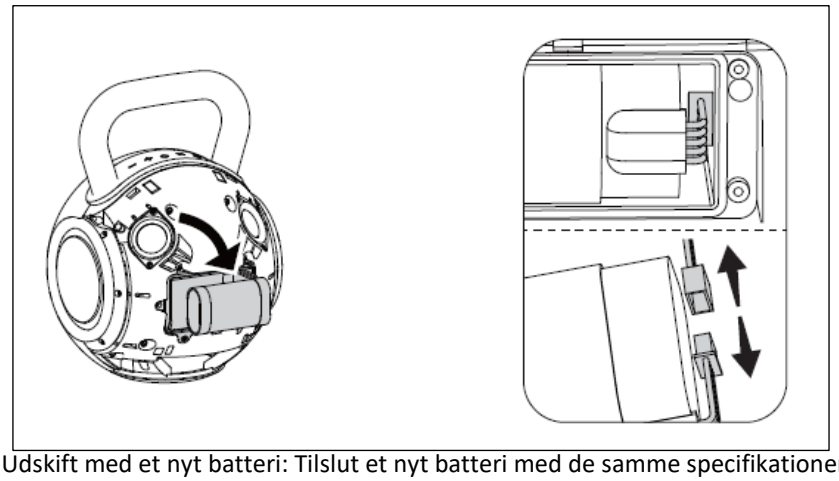

4) Udskift med et nyt batteri: Tilslut et nyt batteri med de samme specifikationer til stikket på batterikablet inde i frontdækslet. Sæt det nye batteri ind i batterirummet på frontdækslet, som vist på diagrammet.

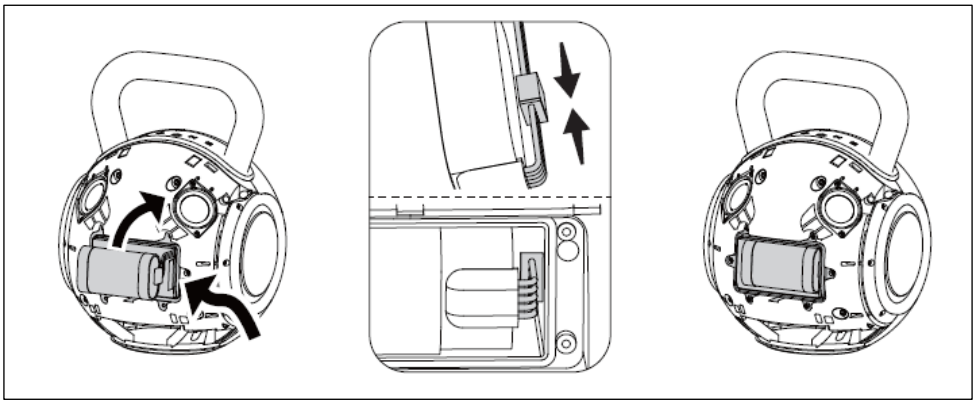

5) Monter batteridækslet: Sæt batteridækslet på frontkassen, og stram de fire skruer (se pilemarkeringerne).

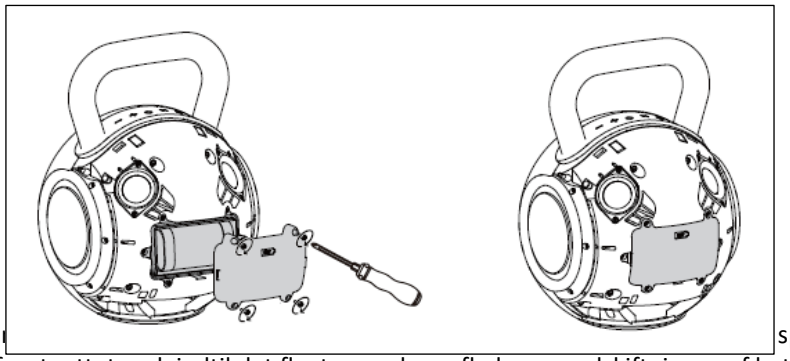

6) I spændeplaceringer, tryk alle spænderne på frontnettet ned, indtil det flugter med overfladen, og udskiftningen af batteriet er færdig.



Kontaktoplysninger vedrørende ekstra batteripakke: support@lenco.com

Forholdsregler ved udskiftning af batteri:

1. Højttaleren skal være slukket, før batteriet udskiftes.
2. Hold batteripakken væk fra ild og vand.
3. Hold batteripakken væk fra børn for at undgå ulykker.
4. Reservebatteripakken skal være identisk med den gamle med hensyn til form, model, parametre og kapacitet.
5. Tænd for højttaleren for at teste det nye batteripakke, inden du monterer den bageste gitterramme.
6. Batteridækslet skal fastgøres med 4 PA3-skruer for at forhindre vibrationer.
7. Batteripakken eller nogen af battericellerne må ikke skilles ad, åbnes eller makuleres.
8. En celle eller et batteri må ikke kortsluttes. Opbevar ikke celler eller batterier tilfældigt i en kasse eller en skuffe, hvor de kan kortslutte hinanden eller blive kortsluttet af andre metalgenstande.
9. Udsæt ikke celler eller batterier for mekaniske stød.
10. Køb altid det batteri, som enhedens producent anbefaler til dette udstyr.

Bortskaffelse af udtjent batteripakke:

1. Bortskaf hele batteripakken; undgå at knuse eller gennembore nogen del af batteripakken.
2. Opbevar batteriet i en ikke-ledende emballage, f.eks. en plastikpose eller en papkasse, indtil det bortskaffes.
3. Opbevar batteriet på et køligt og ventileret sted væk fra ild, varme, ætsende kemikalier, mad og drikke.
4. Et udtjent batteripakke kan transporteres med fly, skib eller på landjorden i en passende, isoleret emballage i overensstemmelse med anbefalingerne i modelbestemmelserne for transport af farligt gods.
5. Batteripakken skal bortskaffes i overensstemmelse med lokal lovgivning. Hvis ovenstående anbefalinger er i strid med lokal lovgivning, skal den lokale lovgivning følges.

Fabriksindstilling

1. Uanset hvilken tilstand enheden befinder sig i, skal du holde knappen "Volume -" nede i ca. 8 sekunder. Højttaleren vil derefter gendanne fabriksindstillingerne, slette alle parringsoplysninger og slukke automatisk.
2. Hvis højttaleren ikke slukker eller reagerer, kan brugeren trykke på RESET-knappen med en lille rund stift. Højttaleren nulstilles og slukkes.
3. Tænd højttaleren igen for at fuldføre nulstillingsprocessen.

Garanti

Commaxx B.V. tilbyder service og garanti i overensstemmelse med europæisk lovgivning, hvilket betyder, at du i tilfælde af reparationer (både under og efter garantiperioden) skal kontakte din lokale forhandler.

Vigtig bemærkning: Det er ikke muligt at sende produkter, der skal repareres, direkte til Commaxx B.V.

Vigtig bemærkning: Hvis denne enhed på nogen måde åbnes eller håndteres af et uautoriseret servicecenter, bortfalder garantien.

Denne enhed er ikke egnet til professionel brug. Ved professionel brug bortfalder alle producentens garantiforpligtelser.

Ansvarsfraskrivelse

Der foretages regelmæssigt opdateringer af firmware og/eller hardwarekomponenter. Derfor kan nogle af instruktionerne, specifikationerne og billederne i denne dokumentation afvige en smule fra din konkrete situation. Alle emner, der beskrives i denne vejledning, er udelukkende til illustrative formål og gælder muligvis ikke for din konkrete situation. Der kan ikke udledes nogen juridiske rettigheder eller krav ud fra beskrivelsen i denne manual.

Bortskaffelse af den gamle enhed



Dette symbol angiver, at det pågældende elektriske produkt eller batteri ikke må bortskaffes som almindeligt husholdningsaffald i Europa. For at sikre korrekt affaldshåndtering af produktet og batteriet bedes du bortskaffe dem i overensstemmelse med gældende lokale love og krav vedrørende bortskaffelse af elektrisk udstyr eller batterier. Dermed bidrager du til at bevare naturressourcerne og forbedre miljøbeskyttelsesstandarderne i forbindelse med behandling

og bortskaffelse af elektrisk affald (direktivet om affald af elektrisk og elektronisk udstyr).

OVERENSSTEMMELSESERKLÆRING

Commaxx B.V. erklærer hermed, at radioudstyret af typen [Lenco ORBITA-360] er i overensstemmelse med direktiv 2014/53/EU. Den fulde tekst til EU-overensstemmelseserklæringen er tilgængelig på følgende internetadresse:
https://doc.nedis.com/da-dk/ORBITA360GY
https://doc.nedis.com/da-dk/ORBITA360BK

Type RF	Frekvensområde (MHz)	Effekt (dBm)
Bluetooth	2402–2480	< 10

Service

For yderligere oplysninger og support, besøg venligst www.lenco.com
Commaxx B.V. Wiebachstraat 37, 6466 NG Kerkrade, Holland.

HU

FIGYELEM:
A jelen dokumentumban meghatározottaktól eltérő vezérlők vagy beállítások használata, illetve eljárások végrehajtása veszélyes sugárterheléshez vezethet.

A HASZNÁLAT ELŐTTI ÓVINTÉZKEDÉSEK

TARTSA SZEM ELŐTT AZ ALÁBBI UTASÍTÁSOKAT:

1. Ne takarja el és ne zárja el a szellőzőnyílásokat. Ha a készüléket polcra helyezi, hagyjon 5 cm (2”) szabad teret a készülék körül.
2. A telepítést a mellékelt felhasználói kézikönyv szerint végezze el.
3. Tartsa a készüléket távol hőforrásoktól, például radiátoroktól, fűtőtestektől, kályháktól, gyertyáktól és egyéb hőtermelő eszközöktől, valamint nyílt lángtól. A készülék csak mérsékelt éghajlati viszonyok között használható. Kerülje a rendkívül hideg vagy meleg környezetet. Működési hőmérséklet: 0° és 35°C között.
4. Kerülje a készülék használatát erős mágneses mezők közelében.
5. Az elektrosztatikus kisülés zavarhatja a készülék normál működését. Ilyen esetben egyszerűen állítsa vissza a készüléket, majd indítsa újra a használati utasítás szerint. Fájlátvitel közben kérjük, kezelje óvatosan a készüléket, és statikus elektromosságtól mentes környezetben használja.
6. Figyelem! Soha ne dugjon tárgyat a készülék szellőzőnyílásain vagy nyílásain keresztül a készülékbe. A készüléken keresztül nagyfeszültség halad, és tárgy behelyezése áramütést és/vagy a belső alkatrészek rövidzárlatát okozhatja. Ugyanezen okból ne öntsön vizet vagy folyadékot a készülékre.
7. Ne használja ezt a készüléket olyan környezetben, ahol kondenzáció léphet fel. Ha a készüléket meleg, párás helyiségben használja, a készülék belsejében vízcseppek vagy kondenzáció keletkezhet, és a készülék nem működik megfelelően; a készüléket kapcsolja ki, és hagyja állni 1–2 órán át, mielőtt újra bekapcsolná: a készüléknek száraznak kell lennie, mielőtt áramot vezetne rá.
8. Bár ezt a készüléket a legnagyobb gondossággal gyártották, és a gyárból való kiszállítás előtt többször is ellenőrizték, mégis előfordulhatnak problémák, mint minden elektromos készülék esetében. Ha füstöt, túlzott hőfejlődést vagy bármilyen más váratlan jelenséget észlel, azonnal húzza ki a dugaszt a fali aljzatból.
9. A készüléket a műszaki címkén feltüntetett áramforrásról kell üzemeltetni. Ha nem biztos abban, hogy milyen típusú áramellátás van az otthonában, forduljon a kereskedőjéhez vagy a helyi áramszolgáltatóhoz.
10. Tartsa távol az állatoktól. Egyes állatok szeretnek rágcsálni a tápkábeleket.
11. A készülék tisztításához használjon puha, száraz ruhát. Ne használjon oldószereket vagy benzin alapú folyadékokat. A makacs foltok eltávolításához használhat nedves ruhát hígított mosószerrel.
12. A gyártó nem vállal felelősséget a készülék meghibásodása, helytelen használata, módosítása vagy az akkumulátor cseréje miatt bekövetkező károkért vagy adatvesztésért.
13. Ha a készülék rendelkezik USB-lejátszási funkcióval, az USB-memóriakártyát közvetlenül a készülékbe kell csatlakoztatni. Ne használjon USB-hosszabbító kábelt, mert az interferenciát okozhat, ami az adatok elvesztéséhez vezethet.
14. A műszaki adatokat tartalmazó címke a készülék alján vagy hátlapján található.
15. Ez a készülék nem alkalmas olyan személyek (gyermekeket is beleértve) számára, akik fizikai, érzékszervi vagy mentális fogyatékossággal rendelkeznek, illetve tapasztalat- és ismerethiányban szenvednek, kivéve, ha felügyelet alatt állnak, vagy a biztonságukért felelős személytől utasításokat kaptak a készülék helyes használatáról.
16. Ez a termék kizárólag nem szakmai használatra szolgál, kereskedelmi vagy ipari felhasználásra nem alkalmas.
17. Győződjön meg arról, hogy a készülék stabil helyzetben van. A garancia nem terjed ki azokra a károkra, amelyek a termék instabil helyzetben történő használatából, rezgésekből vagy ütésekből, illetve a jelen felhasználói kézikönyvben szereplő bármely más figyelmeztetés vagy óvintézkedés be nem tartásából erednek.
18. Soha ne távolítsa el a készülék burkolatát.
19. Soha ne helyezze a készüléket más elektromos berendezésekre.
20. Ne engedje, hogy gyermekek hozzáférjenek a műanyag zacskókhoz.
21. Kizárólag a gyártó által megadott tartozékokat használja.
22. Minden szervizelést bízzon szakképzett szervizszemélyzetre. Szervizelésre van szükség, ha a készülék bármilyen módon megsérült (például a tápkábel vagy a dugasz), ha folyadék ömlött rá vagy tárgyak estek bele, ha esőnek vagy nedvességnek volt kitéve, ha nem működik rendesen, vagy ha leejtették.
23. A hordozható zenelejátszókból származó hangos hangoknak való hosszú ideig tartó kitettség ideiglenes vagy végleges halláskárosodáshoz vezethet.
24. Ha a terméket tápkábellel vagy hálózati adapterrel szállítják:
    - Ha bármilyen probléma merül fel, húzza ki a hálózati kábelt, és a javítást bízza szakképzett személyzetre.
    - Ne lépjen rá a hálózati adapterre, és ne szorítsa be. Legyen különösen óvatos a csatlakozók és a kábel kilépési pontja közelében. Ne helyezzen nehéz tárgyakat a hálózati adapterre, mert azok károsíthatják azt. Tartsa a teljes készüléket gyermekektől elzárva! Ha a gyermekek a tápkábellel játszanak, súlyosan megsérülhetnek.
    - Villámlás esetén, illetve ha a készüléket hosszabb ideig nem használja, húzza ki a csatlakozót a konnektorból.
    - A konnektort a készülék közelében kell elhelyezni, és annak könnyen hozzáférhetőnek kell lennie.
    - Ne terhelje túl a hálózati aljzatokat vagy a hosszabbító kábeleket. A túlterhelés tüzet vagy áramütést okozhat.
    - Az 1. osztályú kivitelű készülékeket földelt védőkapcsolattal rendelkező fali aljzathoz kell csatlakoztatni.
    - A 2. osztályú készülékek nem igényelnek földelőcsatlakozást.
    - A dugaszt mindig a dugaszánál fogva húzza ki a fali aljzatból. Ne a tápkábelt húzza! Ez rövidzárlatot okozhat.
    - Ne használjon sérült tápkábelt, dugaszt vagy laza aljzatot. Ez tűzveszélyt vagy áramütést okozhat.
25. Figyelmeztetés az akkumulátorok használatával kapcsolatban:
    - Az akkumulátor helytelen cseréje robbanásveszélyt jelent. Csak azonos vagy egyenértékű típusú akkumulátorral cserélje ki.
    - Az akkumulátort használat, tárolás vagy szállítás közben nem szabad szélsőségesen magas vagy alacsony hőmérsékletnek, illetve nagy magasságban alacsony légnyomásnak kitenni.
    - Ha nem megfelelő típusú akkumulátorral cseréli ki, az robbanást vagy gyúlékony folyadék vagy gáz szivárgását okozhatja.
    - Az akkumulátor tűzbe vagy forró sütőbe dobása, illetve mechanikus összetörése vagy felvágása robbanást okozhat.
    - Az akkumulátor rendkívül magas hőmérsékletű környezetben való hagyása robbanást vagy gyúlékony folyadék vagy gáz szivárgását okozhatja.
    - Az akkumulátor rendkívül alacsony légnyomásnak való kitettsége, amely robbanást vagy gyúlékony folyadék vagy gáz szivárgását okozhatja.

- Figyelmet kell fordítani az akkumulátorok ártalmatlanításának környezetvédelmi szempontjaira.

TELEPÍTÉS
- Csomagolja ki az összes alkatrészt, és távolítsa el a védőanyagokat.
- Ne csatlakoztassa a készüléket a hálózatra, mielőtt ellenőrizte a hálózati feszültséget, és mielőtt minden egyéb csatlakozást elvégezte.

*** Ezek az utasítások kizárólag azokra a termékekre vonatkoznak, amelyek tápkábelt vagy hálózati adaptert használnak.**

	
Kérjük, használjon legalább 10 W teljesítményű USB-adaptert	**USB-tápegység nem tartozék**

A csomag tartalma:
● 1 × hordozható Bluetooth-hangszóró
● 1 × 80 cm-es USB-C–USB-C töltő- és adatkábel
● 1 × felhasználói kézikönyv

Termékjellemzők
- 2.1 csatornás hangrendszer: magával ragadó sztereó hangzás négy teljes tartományú hangszóróval és egy mélynyomóval
- Nagy kimeneti teljesítmény: 60 W RMS, 120 W csúcsteljesítménnyel
- Auracast sugárzási technológia: 100 vagy több különböző hangszóró csatlakoztatható ugyanahhoz az Auracast-hez, egyidejűleg, szinkronizált hangzás érdekében
- Bluetooth 6.0 csatlakozás: fokozott stabilitás az A2DP/AVRCP/HFP/HSP protokollokkal
- IPX6 vízállósági besorolás: védelmet nyújt az erős vízsugarak ellen, ideális kültéri használatra
- 30 W-os PD gyorstöltés: 4800 mAh / 7,4 V-os akkumulátor, PD 3.0 UFP protokoll támogatással
- RGB LED-megvilágítás: Többféle világítási mód, zenével szinkronizálva a hangulat fokozása érdekében
- Zene lejátszási módok: Bluetooth / USB-A / USB-C (OTG)
- EQ funkció: beltéri és kültéri

Műszaki adatok

Bluetooth-verzió: Bluetooth 6.0

Hangszóró mérete: 1 x 4 hüvelykes mélynyomó, 4 x 43 mm-es teljes tartományú hangszóró + 2 passzív sugárzó

RMS kimeneti teljesítmény: 60 W, 4 Ω

Maximális kimeneti teljesítmény: 120 W, 4 Ω

Akkumulátor kapacitása: 7,4 V, 4800 mAh

Frekvenciaátvitel: 80 Hz–16 kHz

Lejátszási idő (világítás bekapcsolva): 2 óra (maximális hangerő) és 7,5 óra (50%-os hangerő)

Lejátszási idő (Bluetooth módban, 33%-os hangerőn, kikapcsolt világítással): kb. 13 óra

Bluetooth-hatótávolság: 35 m

Termék méretei: 194,2 × 278 × 215 mm (H × Sz × M)

Bemeneti tápellátás: DC 5 V/3 A, 9 V/2 A, 12 V/2,5 A

Termékadatok:

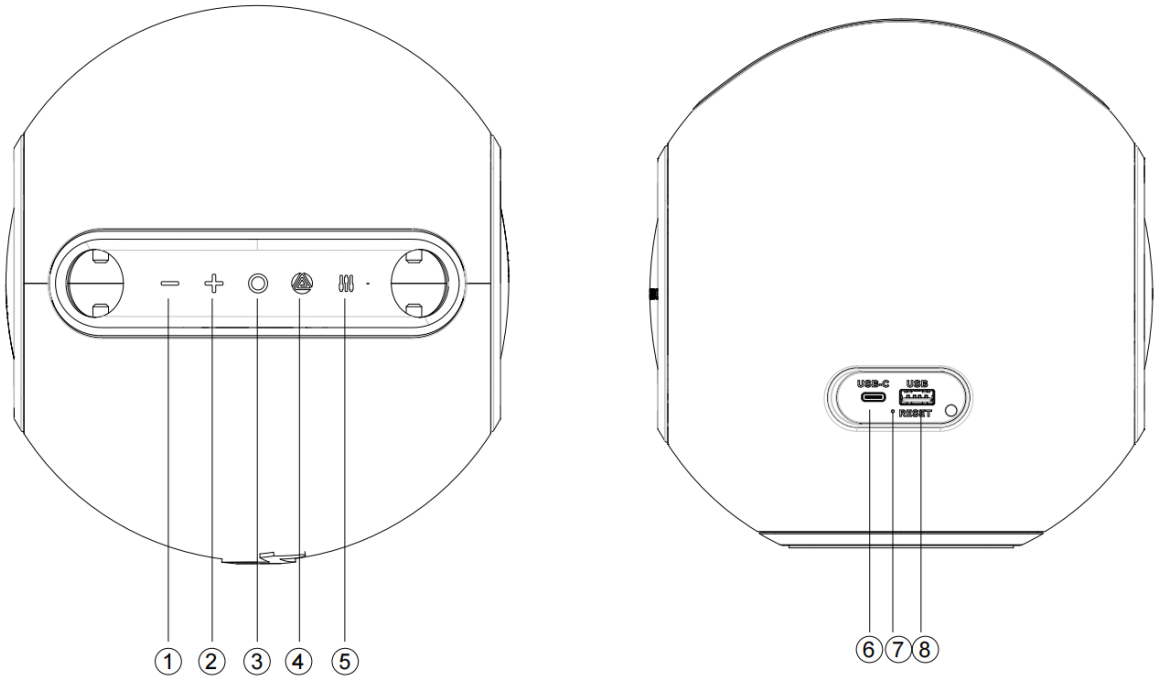

1) Előző szám / Hangerő csökkentése
2) Következő szám / Hangerő növelése
3) Bekapcsolás / Kikapcsolás és Lejátszás / Szünet
4) Módválasztó (BT / USB-A / USB-C (OTG)) / Auracast
5) EQ / Világítás kapcsoló
6) USB-C port
7) Visszaállítás
8) USB-A port

- Bekapcsoló gomb: Hosszan nyomja meg 2 másodpercig a hangszóró be- és kikapcsolásához. Rövid nyomással indítsa el vagy állítsa szünetre a zenét.
- Hangerő - gomb: Rövid nyomással csökkentse a hangerőt; 2 másodpercig tartó hosszú nyomással válassza ki az előző zeneszámot; 8 másodpercig tartó hosszú nyomással állítsa vissza a gyári beállításokat és kapcsolja ki a készüléket.
- Hangerő + gomb: Rövid nyomással növelheti a hangerőt; 2 másodpercig tartó hosszú nyomással ugorhat a következő számra.
- Gomb: Rövid nyomással válthat a Bluetooth, USB-A és USB-C lejátszás között (az USB-A és USB-C csak csatlakoztatott állapotban érhető el); 2 másodpercig tartó hosszú nyomással aktiválhatja vagy leállíthatja az Auracast sugárzást
- EQ gomb: Rövid nyomással válthat a világítási módok között (9 mód). 2 másodpercig tartó hosszú nyomással válthat a kültéri és beltéri EQ között. Az alapértelmezett EQ a kültéri.

A hangszóró bekapcsolása

1. Tartsa lenyomva a bekapcsológombot körülbelül 2 másodpercig a hangszóró bekapcsolásához.
2. A tápfeszültség-jelző LED lassan villogni fog.

Bluetooth-kapcsolat

1. Győződjön meg arról, hogy a mobilkészülékén engedélyezve van a Bluetooth.
2. Keresse meg az elérhető Bluetooth-eszközöket, és válassza ki a listából a „Lenco ORBITA-360” elemet.
3. A sikeres csatlakozás után a tápfeszültség-jelző LED folyamatosan világít, és a rendszer csatlakozási hangjelzést ad.
4. A Bluetooth hatótávolsága zavarmentes, nyílt területen legfeljebb 35 méter.
5. A Lenco Orbita-360 leválasztásához az éppen csatlakoztatott telefonról nyomja meg kétszer a bekapcsoló gombot. A hangszóró leválik, és újra párosíthatóvá válik egy másik eszközzel.

USB-A audiolejátszás

1. Helyezzen be egy MP3, WMA, WAV vagy FLAC fájlokat tartalmazó USB-meghajtót (maximális kapacitás: 128 GB) az USB-A portba.
2. Szükség esetén nyomja meg az „ ” gombot az USB-módra való átváltáshoz.
3. A lejátszásvezérlőkkel válthat a zeneszámok között.

USB-C bemeneti csatlakozás

1. Csatlakoztasson egy külső audioeszközt USB-C kábellel az USB-C porthoz.
2. Szükség esetén nyomja meg az „ ” gombot az USB-C lejátszási módra való átváltáshoz.
3. A csatlakoztatott eszközről érkező hang a hangszórón keresztül hallható.

Auracast sugárzás beállítása (több hangszóró csatlakoztatása)

Kapcsolja be az összes hangszórót, amelyet Auracast segítségével szeretne csatlakoztatni, válassza ki az A fő hangszórót, majd kövesse az alábbi lépéseket.

● Csatlakoztassa az A hangszórót a külső eszközökhöz (okostelefon / USB-lejátszó / OTG).

● Tartsa lenyomva az „ ” gombot 2 másodpercig, hogy a készülék készen álljon a további B, C, D... hangszórókhoz való csatlakozásra (az „ ” gomb lenyomása után a készülék hangjelzést ad, jelezve, hogy készen áll más hangszórók csatlakoztatására).

● Állítsa a B hangszórót Bluetooth-kapcsolat bontási módba, majd nyomja meg hosszan (2 másodpercig) a „ ” gombot, hogy a B hangszóró megkeresse az A fő hangszórót, amely automatikusan csatlakozni fog az A hangszóróhoz.

● Az Auracast-kapcsolat megszüntetéséhez nyomja meg újra hosszan a „ ” gombot az A vagy a B hangszórón.

● A C, D, E... hangszórók csatlakoztatásához vagy leválasztásához kövesse a fenti lépéseket.

● Akár 100+ hangszóró is csatlakoztatható a szinkronizált hanglejátszáshoz.

Világítási módok

1. Nyomja meg röviden az EQ gombot a világítás bekapcsolásához; az alábbi 9 világítási mód közül választhat:

1. üzemmód: Meleg fehér fény bekapcsolva
2. üzemmód: Meleg fehér fény a zene ritmusára villog
3. üzemmód: Világoskék fény bekapcsolva
4. üzemmód: Világoskék fény a zene ritmusára villog
5. üzemmód: Narancssárga fény bekapcsolva
6. üzemmód: Narancssárga fény a zene ritmusára villog
7. üzemmód: Lila fény világít
8. üzemmód: A lila fény a zene ritmusára villog
9. üzemmód: A fény ki van kapcsolva

2. A fénymód a fenti sorrend szerint váltakozik.

Akkumulátor és töltés:

Akkumulátor-jelzők

1. 20%-os akkumulátor-szintnél egyszer elhangzik az alacsony akkumulátor-szintet jelző figyelmeztető hang.
2. 10%-os vagy annál alacsonyabb akkumulátor töltöttségi szint esetén újabb alacsony akkumulátor töltöttségi szintet jelző figyelmeztető hang hallható.
3. Alacsony akkumulátor töltöttség esetén a tápellátás LED-je pirosra vált, és folyamatosan villog, miközben figyelmeztető hangjelzések hallhatók.
4. A tápellátás LED-je töltés közben folyamatosan pirosan világít, és teljes feltöltéskor kialszik.

A hangszóró töltése

1. A töltéshez használja a mellékelt USB-C kábelt.
2. Csatlakoztassa egy PD 30 W-os gyorstöltést támogató, kompatibilis hálózati adapterhez.
3. A töltési idő változó: körülbelül 2,5 óra (30 W), 3 óra (20 W) vagy 6 óra (10 W).
4. A legtöbb mobiltelefon-töltővel kompatibilis.
5. A maximális töltési bemeneti áram 3,6 A.
6. A túlfeszültség-védelem a biztonságos töltés érdekében akár 28 V-os bemeneti feszültséget is támogat.

7. Ha a terméket használat közben magas hőmérsékletű környezetnek teszi ki, az a töltés meghibásodásához vezethet.

Automatikus kikapcsolás
A hangszóró az alábbi helyzetekben 10 perc inaktivitás után automatikusan kikapcsol:
1. Nincs jelbemenet semmilyen forrásból
2. Bluetooth-mód: nincs csatlakoztatott mobiltelefon
3. Bluetooth mód: Telefon csatlakoztatva, de 10 percig nem történik hanglejátszás vagy gombnyomás
4. USB-A mód: 10 percig nem történik lejátszás vagy gombnyomás
5. USB-C mód: 10 percig folyamatosan nincs lejátszás vagy gombnyomás

Gyári beállítások visszaállítása
1. Bármelyik üzemmódban tartsa lenyomva a Hangerő – gombot körülbelül 8 másodpercig.
2. A hangszóró visszaállítja a gyári beállításokat, törli az összes párosítási bejegyzést, majd automatikusan kikapcsol.
3. Ha a hangszóró nem kapcsol ki vagy nem reagál, nyomja meg a RESET gombot egy kis, kerek tűvel. A hangszóró visszaáll a gyári beállításokra, majd kikapcsol.
4. Kapcsolja be újra a hangszórót a visszaállítási folyamat befejezéséhez.

További megjegyzések:
● Az alapértelmezett hangerő a maximális hangerő 50%-a.
● A lejátszási idő a hangerő szintjétől és a zenei stílustól függően változhat.

Figyelem:
● Kérjük, a terméket normál hőmérsékletű környezetben tárolja és használja.
● Kérjük, ne tegye ki a terméket esőnek vagy nedves környezetnek.
● Kérjük, ne szerelje szét, ne javítsa és ne módosítsa a terméket saját kezűleg, engedély nélkül.
● A termék tisztításához használjon puha ruhát, szükség esetén kevés vizet, de ne használjon vegyszereket.
● A termék élettartamának meghosszabbítása és hallásának védelme érdekében kerülje a dalok hosszú ideig tartó, maximális hangerőn történő hallgatását.
● A termék beépített lítium-akkumulátorral rendelkezik. A veszély elkerülése érdekében kérjük, ne dobja el és ne dobja tűzbe.

Figyelem: Az akkumulátort a felhasználó cserélheti. Az akkumulátor cseréje után azonban a termék IP-besorolása és vízállósága nem garantálható.

Az eredeti IP-besorolás megőrzése érdekében az akkumulátor cseréjét szakképzett személynek kell elvégeznie.

Cserélhető akkumulátor használati útmutató
Az akkumulátor felépítése

1) Az akkumulátor kábelének kivezetési iránya és helye
2) Akkumulátor kábel (40 mm)
3) Csatlakozó
4) V0 tűzálló papírcsomagolás
5) Az akkumulátorvédő PCBA elhelyezkedése
6) EVA védőanyag

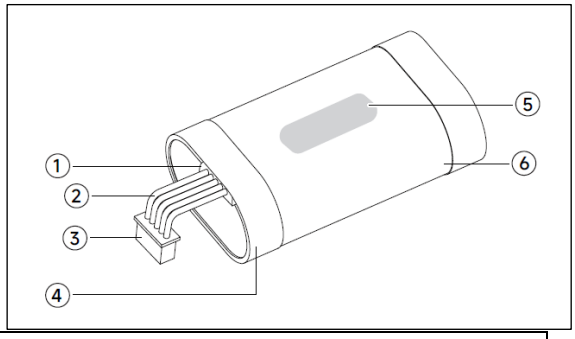

Akkumulátor műszaki adatai

Névleges feszültség	7,4 V
Kapacitás	4800 mAh
Súly	151,76 g
Akkumulátorcellák típusa	21700
Akkumulátorcellák száma	2 db
Akkumulátorok soros/párhuzamos kapcsolása	Soros

A képeken látható csavarhúzók általánosan kapható szerszámok, és nem tartoznak a tartozékok közé.

1) A termék 2D-rajzán a két szürke jelölés a hálókeret rögzítőkapcsainak helyét jelzi (mindkét oldalon), amelyekhez lapos fejű csavarhúzóval lehet hozzáférni, hogy a termék elülső hálókeretét kifelé emelje, és eltávolítsa a hálókeretet. Kérjük, vegye figyelembe, hogy a logóval ellátott háló az elülső oldalon található.

Megjegyzés: Csak enyhe erőt alkalmazzon, és lassan szerelje szét a terméket; ne erőszakosan bontsa szét.

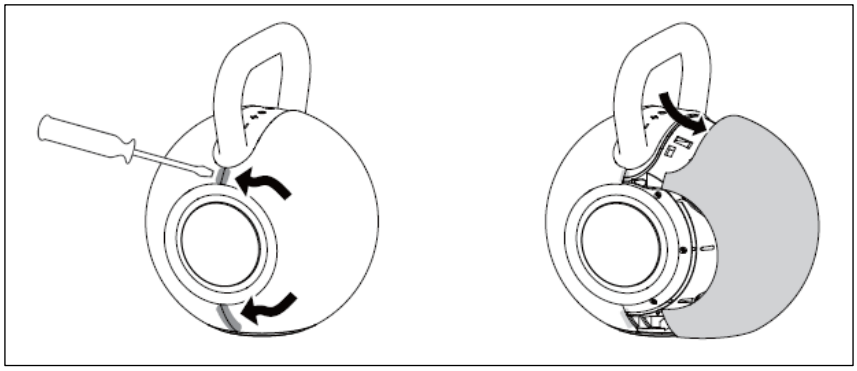

2) Az elülső háló eltávolítása után láthatóvá válik a középen található akkumulátor-fedél (BAT betűkkel jelölve); az akkumulátor-fedél négy darab PA3*15 mm-es, fekete, horganyzott csillagfejű csavarral van rögzítve (lásd a nyíljelöléseket), amelyeket csillagfejű csavarhúzóval lehet eltávolítani.

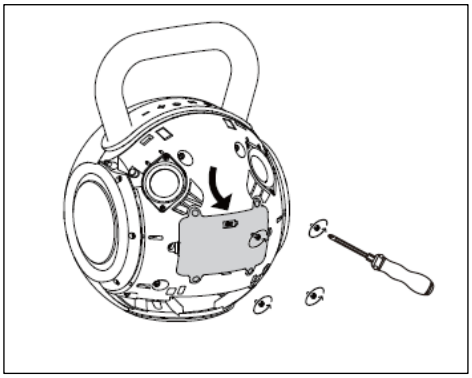

3) Vegye ki az akkumulátort a hátsó fedél alatti akkumulátorrekeszből, válassza le a belső akkumulátor-csatlakozóvezeték csatlakozóját, majd vegye ki az akkumulátort.

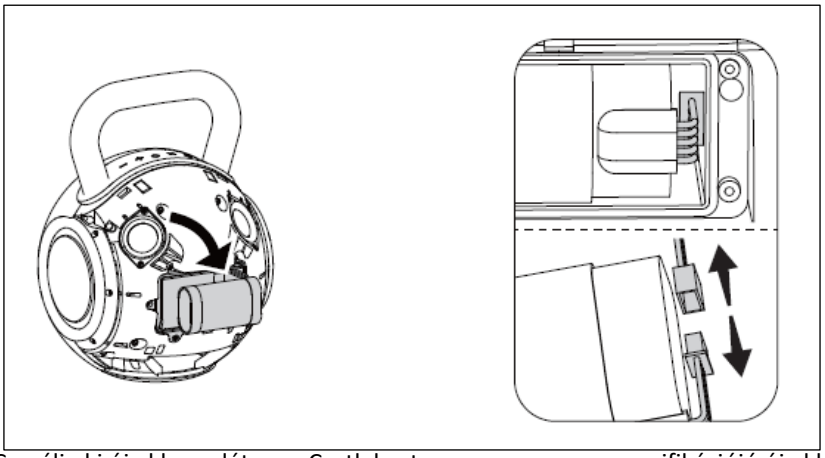

4) Cserélje ki új akkumulátorra: Csatlakoztasson egy azonos specifikációjú új akkumulátort az elülső burkolat belsejében található akkumulátor-összekötő vezeték csatlakozójához. Helyezze be az új akkumulátort az elülső burkolat akkumulátorrekeszébe, az ábra szerint.

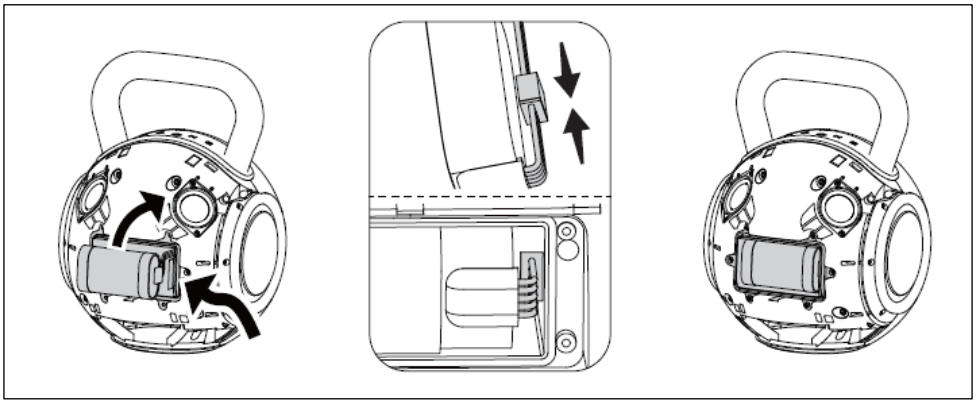

5) Szerelje össze az akkumulátor fedelét: Szerelje fel az akkumulátor fedelét az elülső burkolatra, és húzza meg a négy csavart (lásd a nyíljelöléseket).

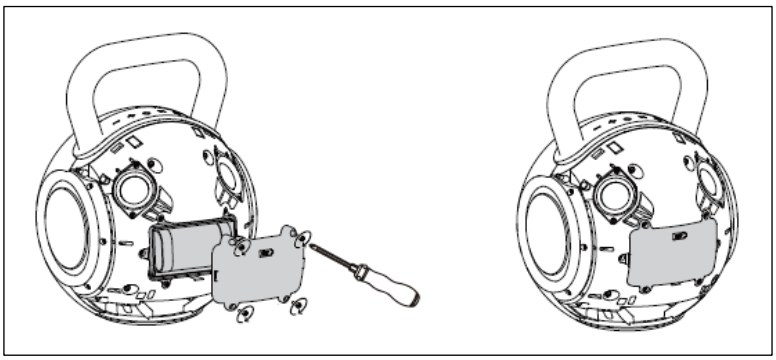

6) Helyezze be az elülső hálót az elülső burkolatba a megfelelő csat pozíciójának megfelelően, nyomja meg az elülső háló összes csatját, amíg az egyenesen illeszkedik a felülethez, és ezzel az akkumulátorcsere befejeződött.

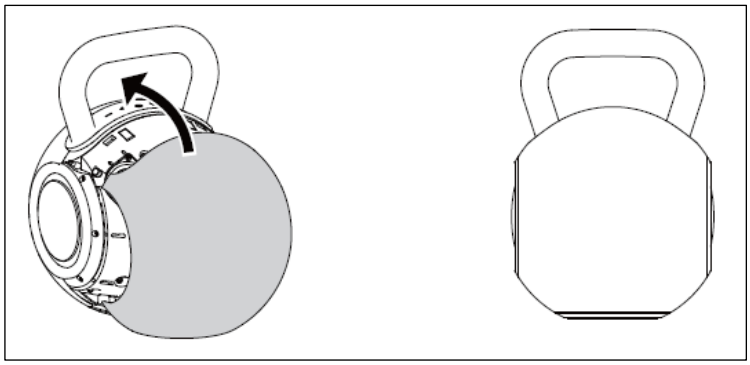

Kapcsolat az akkumulátorcsere-készlet beszerzéséhez: support@lenco.com

Az akkumulátorcsere során figyelembe veendő óvintézkedések:

1. Az akkumulátor cseréje előtt a hangszórót ki kell kapcsolni.
2. Az akkumulátortartót tartsa távol tűztől és víztől.
3. Az akkumulátort tartsa távol a gyermekektől a balesetek elkerülése érdekében.
4. A tartalék akkumulátornak alakjában, típusában, paramétereiben és kapacitásában meg kell egyeznie a régivel.
5. Kapcsolja be a hangszórót, hogy tesztelje az új akkumulátort, mielőtt összeszerelné a hátsó rácsot.
6. Az akkumulátor fedelét 4 db PA3 csavarral kell rögzíteni a rezgés elkerülése érdekében.
7. Ne szerelje szét, ne nyissa fel és ne aprítsa fel az akkumulátort vagy az akkumulátorcellákat.
8. Ne rövidre zárja az akkumulátorcellákat vagy az akkumulátort. Ne tárolja az akkumulátorcellákat vagy az akkumulátorokat gondatlanul dobozban vagy fiókban, ahol egymással rövidzárlatot okozhatnak, vagy más fémtárgyak rövidzárlatot okozhatnak bennük.
9. Ne tegye ki az akkumulátorelemeket vagy akkumulátorokat mechanikai ütéseknek.
10. Mindig a készülék gyártója által az adott berendezéshez ajánlott akkumulátort vásárolja meg.

A lemerült akkumulátorcsomag ártalmatlanítása:

1. Az akkumulátort teljes egészében ártalmatlanítsa, ne törje össze és ne szúrja át!
2. Az ártalmatlanításhoz tartsa az akkumulátort nem vezető csomagolásban, például műanyag zacskóban vagy papírdobozban.
3. Az akkumulátort hűvös, jól szellőző helyen tárolja, tűztől, hőtől, maró hatású vegyszerektől, ételtől és italtól távol.
4. A lemerült akkumulátorcsomagot légi, tengeri vagy közúti szállításra a Veszélyes áruk szállítására vonatkozó mintaszabályzat ajánlásainak megfelelő, megfelelően szigetelt csomagolásban lehet szállítani.
5. Kérjük, az akkumulátort a helyi jogszabályoknak megfelelően ártalmatlanítsa. Ha a fenti javaslatok bármelyike ellentétes a helyi jogszabályokkal, kérjük, a helyi jogszabályokat kövesse.

Gyári beállítások visszaállítása

1. Bármely üzemmódban tartsa lenyomva a Hangerő – gombot körülbelül 8 másodpercig; a hangszóró visszaáll a gyári beállításokra, törli az összes párosítási bejegyzést, majd automatikusan kikapcsol.
2. Ha a hangszóró nem kapcsol ki vagy nem reagál, a felhasználó egy kis, kerek tűvel megnyomhatja a RESET gombot. A hangszóró ezután visszaáll a gyári beállításokra, és kikapcsol.
3. Kapcsolja be újra a hangszórót a visszaállítási folyamat befejezéséhez.

Garancia

A Commaxx B.V. az európai jogszabályoknak megfelelően nyújt szervizt és garanciát, ami azt jelenti, hogy javítás esetén (akár a garanciaidő alatt, akár azt követően) a helyi forgalmazóhoz kell fordulnia.

Fontos megjegyzés: A javításra szoruló termékeket nem lehet közvetlenül a Commaxx B.V.-nek elküldeni.

Fontos megjegyzés: Ha a készüléket bármilyen módon felnyitják vagy nem hivatalos szerviz központban nyúlnak hozzá, a jótállás érvényét veszti.

Ez a készülék nem alkalmas professzionális használatra. Professzionális használat esetén a gyártó minden jótállási kötelezettsége érvényét veszti.

Jogi nyilatkozat
A firmware és/vagy a hardverkomponensek frissítése rendszeresen történik. Ezért a jelen dokumentációban szereplő utasítások, műszaki adatok és képek némelyike kissé eltérhet az Ön konkrét helyzetétől. A jelen útmutatóban leírt összes elem kizárólag illusztrációs célokat szolgál, és előfordulhat, hogy nem vonatkozik az Ön konkrét helyzetére. A jelen kézikönyvben szereplő leírásokból semmilyen jogi jog vagy jogosultság nem származtatható.

A régi készülék ártalmatlanítása



Ez a szimbólum jelzi, hogy az adott elektromos terméket vagy akkumulátort Európában nem szabad a szokásos háztartási hulladékkal együtt ártalmatlanítani. A termék és az akkumulátor megfelelő hulladékkezelésének biztosítása érdekében kérjük, azokat az elektromos berendezések vagy akkumulátorok ártalmatlanítására vonatkozó hatályos helyi jogszabályoknak megfelelően ártalmatlanítsa. Ezzel hozzájárul a természeti erőforrások megőrzéséhez, valamint az elektromos hulladékok kezelése és ártalmatlanítása terén a környezetvédelmi előírások javításához (az elektromos és elektronikus berendezések hulladékairól szóló irányelv).

MEGFELELŐSÉGI NYILATKOZAT
A Commaxx B.V. ezúton kijelenti, hogy a [Lenco ORBITA-360] típusú rádióberendezés megfelel a 2014/53/EU irányelvnek. Az EU megfelelőségi nyilatkozatának teljes szövege a következő internetcímen érhető el:
https://doc.nedis.com/hu-hu/ORBITA360GY
https://doc.nedis.com/hu-hu/ORBITA360BK

Típus: RF	Frekvenciatartomány (MHz)	Teljesítmény (dBm)
Bluetooth	2402–2480	< 10

Szolgáltatás
További információkért és ügyfélszolgálati támogatásért kérjük, látogasson el a www.lenco.com weboldalra
Commaxx B.V. Wiebachstraat 37, 6466 NG Kerkrade, Hollandia

PL

UWAGA:

Korzystanie z elementów sterujących lub regulacyjnych albo wykonywanie procedur innych niż określone w niniejszym dokumencie może skutkować niebezpiecznym narażeniem na promieniowanie.

ŚRODKI OSTROŻNOŚCI PRZED UŻYCIEM

NALEŻY PAMIĘTAĆ O NASTĘPUJĄCYCH INSTRUKCJACH:

1. Nie należy zakrywać ani blokować żadnych otworów wentylacyjnych. Umieszczając urządzenie na półce, należy pozostawić 5 cm (2”) wolnej przestrzeni wokół całego urządzenia.
2. Urządzenie należy zainstalować zgodnie z dołączoną instrukcją obsługi.
3. Trzymaj urządzenie z dala od źródeł ciepła, takich jak grzejniki, grzewniki, piece, świece i inne produkty wytwarzające ciepło lub otwarty ogień. Urządzenie może być używane wyłącznie w umiarkowanych warunkach klimatycznych. Należy unikać środowisk o ekstremalnie niskich lub wysokich temperaturach. Temperatura pracy wynosi od 0° do 35°C.
4. Należy unikać używania urządzenia w pobliżu silnych pól magnetycznych.
5. Wyładowania elektrostatyczne mogą zakłócać normalne działanie urządzenia. W takim przypadku wystarczy zresetować i ponownie uruchomić urządzenie zgodnie z instrukcją obsługi. Podczas przesyłania plików należy obchodzić się z urządzeniem ostrożnie i korzystać z niego w środowisku wolnym od wyładowań elektrostatycznych.
6. Ostrzeżenie! Nigdy nie wkładaj żadnych przedmiotów do urządzenia przez otwory wentylacyjne lub inne otwory. Przez urządzenie przepływa wysokie napięcie, a włożenie przedmiotu może spowodować porażenie prądem i/lub zwarcie wewnętrznych elementów. Z tego samego powodu nie wylewaj wody ani innych płynów na urządzenie.
7. Nie należy używać tego urządzenia w warunkach, w których może dochodzić do kondensacji. Podczas użytkowania urządzenia w ciepłym, wilgotnym pomieszczeniu wewnątrz urządzenia mogą pojawić się krople wody lub kondensacja, co może spowodować nieprawidłowe działanie urządzenia; przed włączeniem zasilania należy pozostawić urządzenie wyłączone na 1 lub 2 godziny: przed podłączeniem zasilania urządzenie powinno być suche.
8. Chociaż urządzenie to zostało wyprodukowane z najwyższą starannością i kilkakrotnie sprawdzone przed opuszczeniem fabryki, nadal istnieje możliwość wystąpienia problemów, podobnie jak w przypadku wszystkich urządzeń elektrycznych. W przypadku zauważenia dymu, nadmiernego nagrzewania się lub jakichkolwiek innych nieoczekiwanych zjawisk należy natychmiast odłączyć wtyczkę z gniazdka zasilania.
9. Urządzenie to musi być zasilane z źródła energii zgodnego z danymi podanymi na etykiecie technicznej. Jeśli nie masz pewności co do rodzaju zasilania stosowanego w Twoim domu, skonsultuj się ze sprzedawcą lub lokalnym dostawcą energii elektrycznej.
10. Trzymaj z dala od zwierząt. Niektóre zwierzęta lubią gryźć przewody zasilające.
11. Do czyszczenia urządzenia używaj miękkiej, suchej ściereczki. Nie używaj rozpuszczalników ani płynów na bazie benzyny. Aby usunąć uporczywe plamy, możesz użyć wilgotnej ściereczki z rozcieńczonym detergentem.
12. Dostawca nie ponosi odpowiedzialności za uszkodzenia lub utratę danych spowodowane nieprawidłowym działaniem, niewłaściwym użytkowaniem, modyfikacją urządzenia lub wymianą baterii.
13. Jeśli urządzenie posiada funkcję odtwarzania z pamięci USB, pamięć USB należy podłączyć bezpośrednio do urządzenia. Nie należy używać przedłużacza USB, ponieważ może to powodować zakłócenia prowadzące do utraty danych.
14. Etykieta znamionowa znajduje się na spodzie lub tylnym panelu urządzenia.
15. Urządzenie to nie jest przeznaczone do użytku przez osoby (w tym dzieci) z niepełnosprawnością fizyczną, sensoryczną lub umysłową, a także osoby o ograniczonym doświadczeniu i wiedzy, chyba że znajdują się pod nadzorem lub otrzymały instrukcje dotyczące prawidłowego użytkowania urządzenia od osoby odpowiedzialnej za ich bezpieczeństwo.
16. Produkt ten jest przeznaczony wyłącznie do użytku nieprofesjonalnego, a nie do użytku komercyjnego lub przemysłowego.
17. Należy upewnić się, że urządzenie jest ustawione w stabilnej pozycji. Uszkodzenia spowodowane używaniem tego produktu w niestabilnej pozycji, wibracjami lub wstrząsami, a także nieprzestrzeganiem jakichkolwiek innych ostrzeżeń lub środków ostrożności zawartych w niniejszej instrukcji obsługi nie są objęte gwarancją.
18. Nigdy nie zdejmuj obudowy tego urządzenia.
19. Nigdy nie należy umieszczać tego urządzenia na innym sprzęcie elektrycznym.
20. Nie należy pozwalać dzieciom na dostęp do plastikowych torebek.
21. Należy używać wyłącznie osprzętu/akcesoriów określonych przez producenta.
22. Wszelkie naprawy należy powierzać wykwalifikowanemu personelowi serwisowemu. Naprawa jest konieczna, gdy urządzenie uległo jakiemukolwiek uszkodzeniu, np. przewód zasilający lub wtyczka, gdy do urządzenia wlała się ciecz lub wpadły do niego przedmioty, gdy urządzenie zostało narażone na działanie deszczu lub wilgoci, nie działa prawidłowo lub zostało upuszczone.
23. Długotrwałe narażenie na głośne dźwięki z osobistych odtwarzaczy muzycznych może prowadzić do tymczasowej lub trwałej utraty słuchu.
24. Jeśli produkt jest dostarczany z kablem zasilającym lub zasilaczem sieciowym:
    - W razie jakichkolwiek problemów należy odłączyć przewód zasilający i zlecić naprawę wykwalifikowanemu personelowi.
    - Nie należy nadepnąć na zasilacz ani go przycisnąć. Należy zachować szczególną ostrożność, zwłaszcza w pobliżu wtyczek i miejsca wyjścia kabla. Nie należy kłaść ciężkich przedmiotów na zasilaczu, ponieważ może to spowodować jego uszkodzenie. Całe urządzenie należy przechowywać poza zasięgiem dzieci! Bawiąc się kablem zasilającym, mogą one poważnie się zranić.
    - Odłącz urządzenie od zasilania podczas burzy z wyładowaniami atmosferycznymi lub gdy nie jest używane przez dłuższy czas.
    - Gniazdko elektryczne musi być zainstalowane w pobliżu urządzenia i musi być łatwo dostępne.
    - Nie należy przeciążać gniazdek sieciowych ani przedłużaczy. Przeciążenie może spowodować pożar lub porażenie prądem.
    - Urządzenia o konstrukcji klasy 1 należy podłączać do gniazdka z uziemieniem ochronnym.
    - Urządzenia klasy 2 nie wymagają uziemienia.
    - Zawsze trzymaj wtyczkę za korpus podczas wyjmowania jej z gniazdka zasilającego. Nie ciągnij za przewód zasilający. Może to spowodować zwarcie.

- Nie należy używać uszkodzonego przewodu zasilającego lub wtyczki ani luźnego gniazdka. Może to spowodować pożar lub porażenie prądem.

25. Ostrzeżenie dotyczące użytkowania akumulatorów:
    - Nieprawidłowa wymiana baterii grozi wybuchem. Należy wymieniać baterię wyłącznie na baterię tego samego lub równoważnego typu.
    - Podczas użytkowania, przechowywania lub transportu baterii nie wolno narażać jej na działanie ekstremalnie wysokich lub niskich temperatur ani niskiego ciśnienia powietrza na dużych wysokościach.
    - Wymiana baterii na baterię niewłaściwego typu może spowodować wybuch lub wyciek łatwopalnej cieczy lub gazu.
    - Wyrzucanie baterii do ognia lub gorącego piekarnika, a także mechaniczne zgniatanie lub cięcie baterii może spowodować wybuch.
    - Pozostawienie akumulatora w otoczeniu o ekstremalnie wysokiej temperaturze może spowodować wybuch lub wyciek łatwopalnej cieczy lub gazu.
    - Narażenie akumulatora na działanie skrajnie niskiego ciśnienia atmosferycznego, co może spowodować wybuch lub wyciek łatwopalnej cieczy lub gazu.
    - Należy zwrócić uwagę na aspekty środowiskowe związane z utylizacją akumulatorów.

INSTALACJA
- Rozpakuj wszystkie części i usuń materiały ochronne.
- Nie podłączać urządzenia do sieci zasilającej przed sprawdzeniem napięcia sieciowego i przed wykonaniem wszystkich pozostałych połączeń.

*** Powyższe instrukcje dotyczą wyłącznie produktów zasilanych za pomocą kabla zasilającego lub zasilacza sieciowego.**

	
Należy używać zasilacza USB o mocy co najmniej 10 W	**W zestawie nie ma zasilacza USB**

Zawartość opakowania:
● 1 × przenośny głośnik Bluetooth
● 1 × kabel USB-C do USB-C o długości 80 cm do ładowania i przesyłania danych
● 1 × instrukcja obsługi

Cechy produktu
- System audio 2.1: zapewnia wciągający dźwięk stereo dzięki czterem głośnikom pełnozakresowym i subwooferowi
- Wysoka moc wyjściowa: 60 W RMS, z mocą szczytową 120 W
- Technologia Auracast: możliwość jednoczesnego podłączenia 100 lub więcej różnych głośników do tego samego urządzenia Auracast w celu uzyskania zsynchronizowanego dźwięku
- Łączność Bluetooth w wersji 6.0: zwiększona stabilność dzięki protokołom A2DP/AVRCP/HFP/HSP
- Stopień wodoodporności IPX6: ochrona przed silnymi strumieniami wody, idealny do użytku na zewnątrz
- Szybkie ładowanie PD 30 W: akumulator 4800 mAh / 7,4 V z obsługą protokołu PD 3.0 UFP
- Oświetlenie LED RGB: wiele trybów podświetlenia z synchronizacją z muzyką dla lepszej atmosfery
- Tryby odtwarzania muzyki: Bluetooth / USB-A / USB-C (OTG)
- Funkcja korektora dźwięku: do użytku wewnątrz i na zewnątrz

Dane techniczne

Wersja Bluetooth: Bluetooth 6.0

Rozmiar głośnika: 1 x 4-calowy subwoofer, 4 x 43 mm głośniki pełnozakresowe + 2 radiatory pasywne

Moc RMS: 60 W, 4 Ω

Moc maksymalna: 120 W, 4 Ω

Pojemność akumulatora: 7,4 V, 4800 mAh

Pasmo przenoszenia: 80 Hz–16 kHz

Czas odtwarzania (podświetlenie włączone): 2 godz. (maks. głośność) i 7,5 godz. (50% głośności)

Czas odtwarzania (tryb Bluetooth, 33% głośności, wyłączone podświetlenie): ok. 13 godz.

Zasięg połączenia Bluetooth: 35 m

Wymiary produktu: 194,2 × 278 × 215 mm (dł. × wys. × szer.)

Zasilanie wejściowe: DC 5 V/3 A, 9 V/2 A, 12 V/2,5 A

Szczegóły produktu:

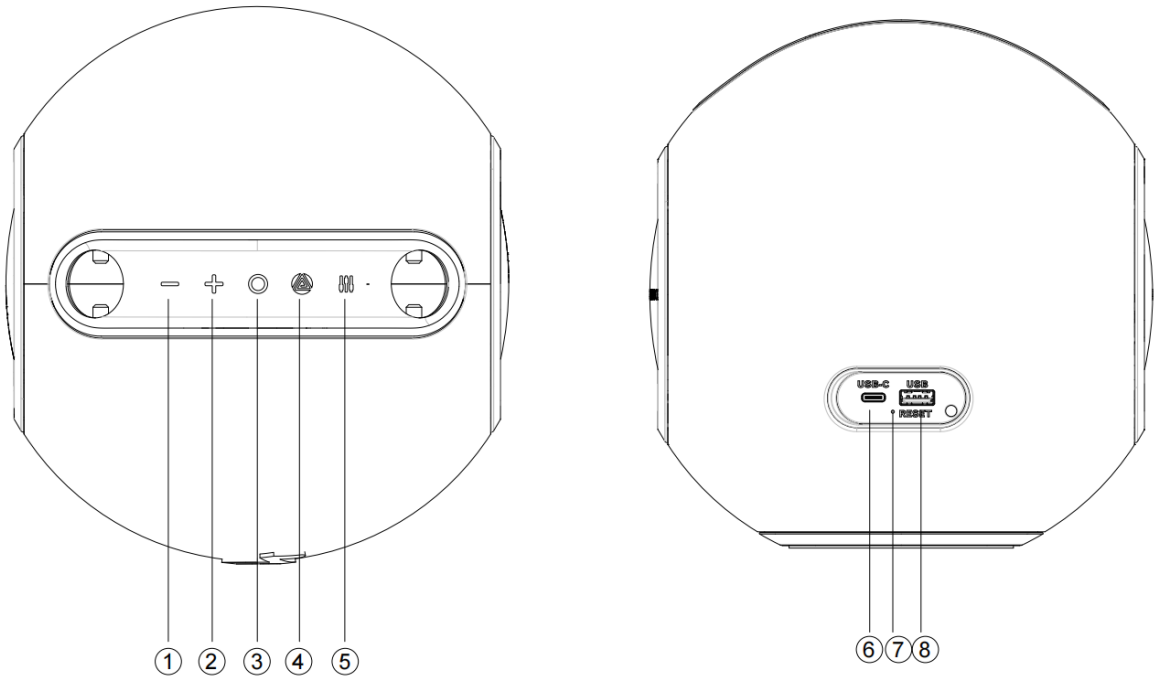

1) Poprzedni utwór / Zmniejsz głośność
2) Następny utwór / Zwiększ głośność
3) Włączanie/wyłączanie zasilania i odtwarzanie/pauza
4) Przełącznik trybu (BT / USB-A / USB-C (OTG)) / Auracast
5) Korektor / Przełącznik podświetlenia
6) Port USB-C
7) Reset
8) Port USB-A

- Przycisk zasilania: Naciśnij i przytrzymaj przez 2 sekundy, aby włączyć lub wyłączyć głośnik. Naciśnij krótko, aby odtworzyć lub wstrzymać muzykę.
- Przycisk zmniejszania głośności: Krótkie naciśnięcie powoduje zmniejszenie głośności; długie naciśnięcie przez 2 sekundy powoduje przejście do poprzedniego utworu; długie naciśnięcie przez 8 sekund powoduje przywrócenie ustawień fabrycznych i wyłączenie urządzenia.
- Przycisk zwiększania głośności: Krótkie naciśnięcie powoduje zwiększenie głośności; długie naciśnięcie przez 2 sekundy powoduje przejście do następnego utworu.
- Przycisk: Krótkie naciśnięcie służy do przełączania między odtwarzaniem przez Bluetooth, USB-A i USB-C (USB-A i USB-C są dostępne tylko po podłączeniu); długie naciśnięcie przez 2 sekundy aktywuje lub zatrzymuje transmisję Auracast
- Przycisk EQ: Krótkie naciśnięcie powoduje przełączanie trybów podświetlenia (9 trybów). Długie naciśnięcie przez 2 sekundy powoduje przełączanie między ustawieniami EQ „Na zewnątrz” a „W pomieszczeniu”. Domyślnym ustawieniem EQ jest „Na zewnątrz”.

Włączanie głośnika

1. Naciśnij i przytrzymaj przycisk zasilania przez około 2 sekundy, aby włączyć głośnik.
2. Dioda LED zasilania będzie powoli migać.

Połączenie Bluetooth

1. Upewnij się, że funkcja Bluetooth jest włączona na Twoim urządzeniu mobilnym.
2. Wyszukaj dostępne urządzenia Bluetooth i wybierz z listy „Lenco ORBITA-360”.
3. Po pomyślnym nawiązaniu połączenia dioda LED zasilania będzie świecić światłem ciągłym i rozlegnie się sygnał dźwiękowy potwierdzający połączenie.
4. Zasięg działania Bluetooth wynosi do 35 metrów na otwartej przestrzeni bez zakłóceń.
5. Aby odłączyć Lenco Orbita-360 od aktualnie podłączonego telefonu, naciśnij dwukrotnie przycisk zasilania. Głośnik rozłączy się i będzie gotowy do sparowania z innym urządzeniem.

Odtwarzanie audio przez USB-A

1. Podłącz pamięć USB zawierającą pliki MP3, WMA, WAV lub FLAC (maksymalna pojemność: 128 GB) do portu USB-A.
2. W razie potrzeby naciśnij przycisk „ ”, aby przełączyć się w tryb USB.
3. Użyj przycisków odtwarzania, aby przechodzić między utworami.

Podłączenie wejścia USB-C

1. Podłącz zewnętrzne urządzenie audio za pomocą kabla USB-C do portu USB-C.
2. W razie potrzeby naciśnij przycisk „ ”, aby przełączyć się do trybu odtwarzania USB-C.
3. Dźwięk z podłączonego urządzenia będzie odtwarzany przez głośnik.

Konfiguracja transmisji Auracast (podłączenie wielu głośników)

Włącz wszystkie głośniki, które chcesz połączyć za pomocą Auracast, wybierz główny głośnik A i postępuj zgodnie z poniższymi instrukcjami.

● Podłącz głośnik A do urządzeń zewnętrznych (smartfon / odtwarzacz USB / OTG).

● Naciśnij i przytrzymaj przycisk „ ” przez 2 sekundy, aby przygotować głośnik do połączenia z dodatkowymi głośnikami B, C, D... (po naciśnięciu przycisku „ ” rozlegnie się sygnał dźwiękowy wskazujący, że głośnik jest gotowy do połączenia z innymi głośnikami).

● Przełącz głośnik B w tryb rozłączania Bluetooth, a następnie naciśnij i przytrzymaj przycisk „ ” przez 2 sekundy, aby głośnik B rozpoczął wyszukiwanie głośnika głównego A, z którym automatycznie się połączy.

● Aby przerwać połączenie Auracast, ponownie naciśnij i przytrzymaj przycisk „ ” na głośniku A lub B.

● Aby podłączyć lub odłączyć głośniki C, D, E... należy wykonać te same czynności, co powyżej.

● Można podłączyć ponad 100 głośników w celu zsynchronizowanego odtwarzania dźwięku.

Tryby podświetlenia

1. Krótkie naciśnięcie przycisku EQ włącza podświetlenie. Dostępnych jest 9 trybów podświetlenia wymienionych poniżej:

Tryb 1: Włączone ciepłe białe światło
Tryb 2: Ciepłe białe światło pulsuje w rytm muzyki
Tryb 3: Włączone jasnoniebieskie światło
Tryb 4: Jasnoniebieskie światło pulsuje w rytm muzyki
Tryb 5: Włączone pomarańczowe światło
Tryb 6: Pomarańczowe światło pulsuje w rytm muzyki
Tryb 7: Świeci fioletowe światło
Tryb 8: Fioletowe światło pulsuje w rytm muzyki
Tryb 9: Światło wyłączone

2. Tryb świecenia zgodnie z powyższą sekwencją.

Bateria i ładowanie:

Wskaźniki naładowania baterii

1. Gdy poziom naładowania baterii spadnie do 20%, rozlegnie się jednokrotny sygnał ostrzegawczy o niskim poziomie naładowania.
2. Gdy poziom naładowania baterii spadnie do 10% lub poniżej, rozlegnie się kolejny sygnał ostrzegawczy o niskim poziomie naładowania baterii.
3. Gdy poziom naładowania baterii jest niski, dioda LED zasilania zmieni kolor na czerwony i będzie migać w sposób ciągły, a jednocześnie rozlegną się sygnały ostrzegawcze.
4. Podczas ładowania dioda LED zasilania będzie świecić ciągłym czerwonym światłem, a po pełnym naładowaniu zgaśnie.

Ładowanie głośnika

1. Do ładowania należy używać dołączonego kabla USB-C.
2. Podłącz go do kompatybilnego zasilacza obsługującego szybkie ładowanie PD 30 W.
3. Czas ładowania jest różny: około 2,5 godziny (30 W), 3 godziny (20 W) lub 6 godzin (10 W).

4. Kompatybilny z większością zasilaczy do telefonów komórkowych.
5. Maksymalny prąd wejściowy podczas ładowania wynosi 3,6 A.
6. Zabezpieczenie przed przepięciem obsługuje napięcie wejściowe do 28 V, zapewniając bezpieczne ładowanie.
7. Narażenie tego produktu na działanie wysokich temperatur podczas użytkowania może spowodować awarię ładowania.

Automatyczne wyłączanie
Głośnik wyłączy się automatycznie po 10 minutach bezczynności w następujących sytuacjach:
1. Brak sygnału wejściowego z jakiegokolwiek źródła
2. Tryb Bluetooth: brak podłączonego telefonu komórkowego
3. Tryb Bluetooth: telefon jest podłączony, ale przez 10 kolejnych minut nie odtwarzano dźwięku ani nie używano przycisków
4. Tryb USB-A: brak odtwarzania lub obsługi przycisków przez 10 kolejnych minut
5. Tryb USB-C: brak odtwarzania lub obsługi przycisków przez 10 kolejnych minut

Przywrócenie ustawień fabrycznych
1. W dowolnym trybie naciśnij i przytrzymaj przycisk zmniejszania głośności przez około 8 sekund.
2. Głośnik przywróci ustawienia fabryczne, wyczyści wszystkie zapisy parowania i wyłączy się automatycznie.
3. Jeśli głośnik się nie wyłączy lub nie zareaguje, naciśnij przycisk RESET za pomocą małej, okrągłej szpilki. Głośnik zostanie zresetowany i wyłączony.
4. Włącz głośnik ponownie, aby zakończyć proces resetowania.

Dodatkowe uwagi:
● Domyślna głośność wynosi 50% maksymalnej głośności.
● Czas odtwarzania może się różnić w zależności od poziomu głośności i stylu muzyki.

Ostrzeżenie:
● Produkt należy przechowywać i używać w środowisku o normalnej temperaturze.
● Nie należy narażać tego produktu na działanie deszczu ani wilgoci.
● Nie należy samodzielnie demontować, naprawiać ani modyfikować tego produktu bez upoważnienia.
● Do czyszczenia produktu należy używać miękkiej ściereczki lub, w razie potrzeby, niewielkiej ilości wody; nie należy używać środków chemicznych.
● Aby przedłużyć żywotność produktu i chronić słuch, należy unikać długotrwałego słuchania muzyki przy maksymalnej głośności.
● Produkt posiada wbudowaną baterię litową. Aby uniknąć zagrożenia, nie należy jej wyrzucać ani wrzucać do ognia.

Ostrzeżenie: Baterię może wymienić użytkownik. Jednak po wymianie baterii nie można zagwarantować zachowania stopnia ochrony IP ani wodoodporności produktu.

Aby zachować pierwotny stopień ochrony IP, wymianę baterii powinien przeprowadzić wykwalifikowany personel.

Instrukcja obsługi baterii wymiennej
Budowa baterii
1) Kierunek i położenie wyjścia przewodu baterii
2) Kabel akumulatora (40 mm)
3) Złącze
4) Opakowanie z papieru ognioodpornego V0
5) Umiejscowienie płytki drukowanej zabezpieczającej akumulator
6) Materiał ochronny EVA

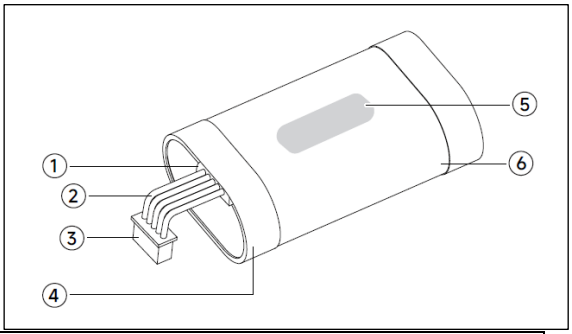

Specyfikacja akumulatora

Napięcie nominalne	7,4 V
Pojemność	4800 mAh
Waga	151,76 g
Model ogniwa akumulatora	21700
Liczba ogniw akumulatora	2 szt.
Konfiguracja szeregowa/równoległa akumulatorów	Szeregowa

Śrubokręty widoczne na zdjęciach to powszechnie dostępne narzędzia i nie wchodzą w skład zestawu akcesoriów.
1) Na rysunku 2D produktu dwa szare oznaczenia wskazują położenie zatrzasków ramki siatkowej (po obu stronach), do których można uzyskać dostęp za pomocą śrubokręta płaskiego, aby podważyć przednią ramkę siatkową produktu na zewnątrz i zdjąć ramkę. Należy pamiętać, że strona z logo znajduje się z przodu.

Uwaga: Należy używać niewielkiej siły i demontować powoli; nie należy demontować na siłę.

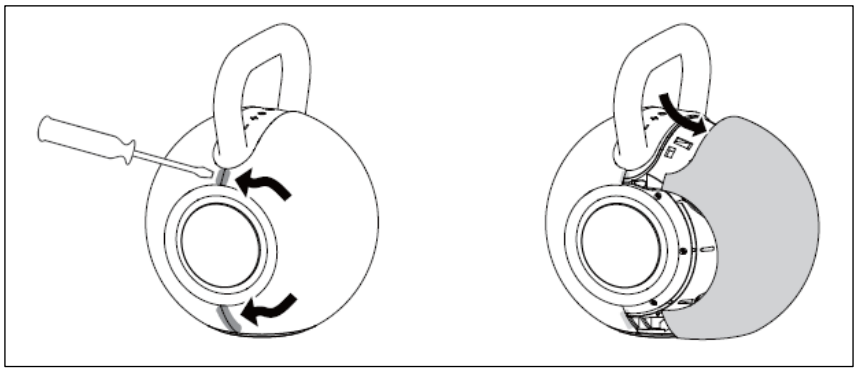

2) Po zdjęciu przedniej siatki widać pośrodku pokrywę baterii (oznaczoną literami BAT); pokrywa baterii jest przykręcona czterema czarnymi, ocynkowanymi śrubami krzyżakowymi PA3*15 mm (patrz oznaczenia strzałkami), które można odkręcić śrubokrętem krzyżakowym.

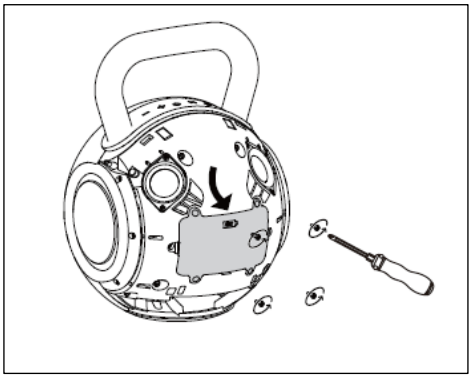

3) Wyjmij baterię z komory baterii pod tylną pokrywą, odłącz złącze wewnętrznego przewodu baterii i wyjmij baterię.

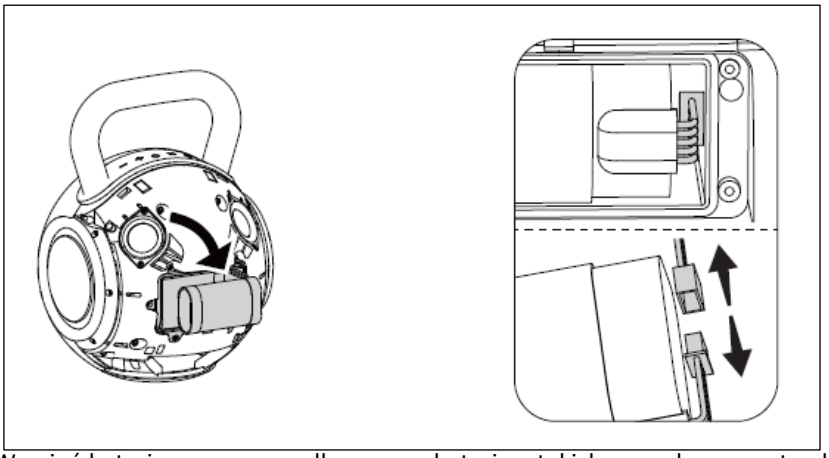

4) Wymień baterię na nową: podłącz nową baterię o takich samych parametrach do złącza przewodu łączącego baterię wewnątrz przedniej obudowy. Włóż nową baterię do komory baterii w przedniej obudowie, zgodnie z rysunkiem.

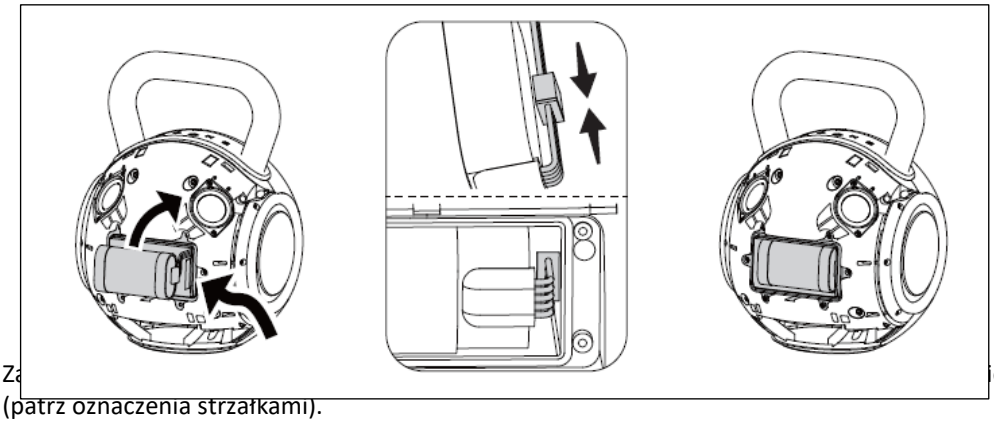

5) Za e i dokręć cztery śruby (patrz oznaczenia strzałkami).



6) Włóż przednią siateczkę do przedniej obudowy zgodnie z odpowiednim położeniem zatrzasków, dociśnij wszystkie zatrzaski na przedniej siateczce, aż będzie ona równo z powierzchnią, a wymiana baterii zostanie zakończona.

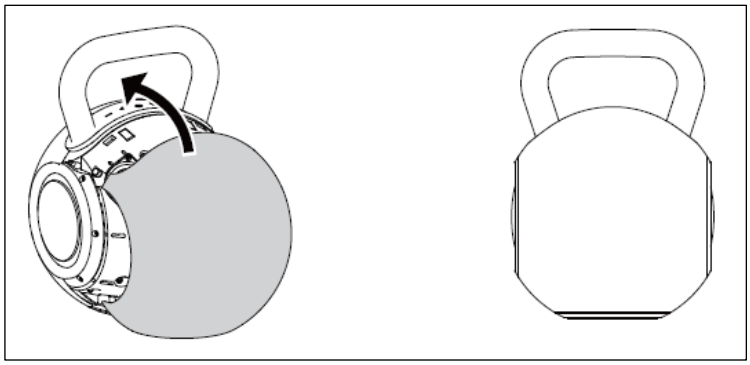

Kontakt w sprawie zapasowego zestawu akumulatorów: support@lenco.com

Środki ostrożności dotyczące wymiany akumulatora:

1. Przed wymianą baterii należy wyłączyć głośnik.
2. Zestaw akumulatorów należy trzymać z dala od ognia i wody.
3. Aby zapobiec wypadkom, należy przechowywać akumulator w miejscu niedostępnym dla dzieci.
4. Zapasowy zestaw akumulatorów musi być identyczny z dotychczasowym pod względem kształtu, modelu, parametrów i pojemności.
5. Włącz głośnik, aby przetestować nowy zestaw akumulatorów przed zamontowaniem tylnej ramki z siatki.
6. Pokrywę akumulatora należy przymocować za pomocą 4 śrub PA3, aby zapobiec drganiom.
7. Nie wolno demontować, otwierać ani rozbijać zestawu akumulatorowego ani żadnych ogniw akumulatorowych.
8. Nie wolno powodować zwarcia ogniwa ani akumulatora. Nie należy przechowywać ogniw ani akumulatorów w sposób przypadkowy w pudełku lub szufladzie, gdzie mogą one spowodować wzajemne zwarcie lub zostać zwarte przez inne metalowe przedmioty.
9. Nie narażaj ogniw ani akumulatorów na wstrząsy mechaniczne.
10. Zawsze należy kupować akumulator zalecany przez producenta urządzenia do danego sprzętu.

Utylizacja zużytego zestawu akumulatorów:

1. Należy utylizować cały zestaw akumulatorów, nie wolno go zgniatać ani przebijać.
2. Przed utylizacją należy przechowywać akumulator w opakowaniu nieprzewodzącym prądu, takim jak plastikowa torba lub kartonowe pudełko.
3. Przechowuj akumulator w chłodnym i wentylowanym miejscu, z dala od ognia, źródeł ciepła, żrących substancji chemicznych, żywności i napojów.
4. Zużyty zestaw akumulatorów można transportować drogą lotniczą, morską lub drogową w odpowiednio izolowanym opakowaniu, zgodnie z zaleceniami zawartymi w Modelowych przepisach dotyczących transportu towarów niebezpiecznych.
5. Akumulator należy utylizować zgodnie z lokalnymi przepisami. Jeśli którekolwiek z powyższych zaleceń jest sprzeczne z lokalnymi przepisami, należy postępować zgodnie z lokalnymi przepisami.

Przywrócenie ustawień fabrycznych

1. W dowolnym trybie naciśnij i przytrzymaj przycisk zmniejszania głośności przez około 8 sekund, a głośnik przywróci ustawienia fabryczne, wyczyści wszystkie zapisy parowania i wyłączy się automatycznie.
2. Jeśli głośnik się nie wyłączy lub nie zareaguje, użytkownik może nacisnąć przycisk RESET za pomocą małej okrągłej szpilki. Głośnik zostanie zresetowany i wyłączony.
3. Włącz głośnik ponownie, aby zakończyć proces resetowania.

Gwarancja

Firma Commaxx B.V. zapewnia serwis i gwarancję zgodnie z prawem europejskim, co oznacza, że w przypadku napraw (zarówno w trakcie trwania okresu gwarancyjnego, jak i po jego upływie) należy skontaktować się z lokalnym sprzedawcą.

Ważna uwaga: Nie ma możliwości wysyłania produktów wymagających naprawy bezpośrednio do firmy Commaxx B.V.

Ważna uwaga: Jeśli urządzenie zostanie otwarte lub w jakikolwiek sposób zmanipulowane przez nieautoryzowany serwis, gwarancja wygasa.

Urządzenie to nie jest przeznaczone do użytku profesjonalnego. W przypadku użytkowania profesjonalnego wszystkie zobowiązania gwarancyjne producenta tracą ważność.

Zastrzeżenie
Aktualizacje oprogramowania sprzętowego i/lub komponentów sprzętowych są wprowadzane regularnie. W związku z tym niektóre instrukcje, specyfikacje i zdjęcia zawarte w niniejszej dokumentacji mogą nieznacznie różnić się od konkretnej sytuacji użytkownika. Wszystkie elementy opisane w niniejszym przewodniku służą wyłącznie celom ilustracyjnym i mogą nie mieć zastosowania w konkretnej sytuacji. Opis zawarty w niniejszej instrukcji nie stanowi podstawy do uzyskania jakichkolwiek praw ani uprawnień.

Utylizacja starego urządzenia



Ten symbol oznacza, że danego produktu elektrycznego lub baterii nie należy wyrzucać w Europie wraz z ogólnymi odpadami komunalnymi. Aby zapewnić prawidłowe przetwarzanie odpadów pochodzących z tego produktu i baterii, należy je utylizować zgodnie z obowiązującymi lokalnymi przepisami dotyczącymi utylizacji sprzętu elektrycznego lub baterii. W ten sposób przyczynisz się do ochrony zasobów naturalnych oraz poprawy standardów ochrony środowiska w zakresie przetwarzania i utylizacji odpadów elektrycznych (dyrektywa w sprawie zużytego sprzętu elektrycznego i elektronicznego).

DEKLARACJA ZGODNOŚCI
Niniejszym firma Commaxx B.V. oświadcza, że urządzenie radiowe typu [Lenco ORBITA-360] jest zgodne z dyrektywą 2014/53/UE. Pełny tekst unijnej deklaracji zgodności jest dostępny pod następującym adresem internetowym:
https://doc.nedis.com/pl-pl/ORBITA360GY
https://doc.nedis.com/pl-pl/ORBITA360BK

Typ RF	Zakres częstotliwości (MHz)	Moc (dBm)
Bluetooth	2402–2480	< 10

Serwis
Aby uzyskać więcej informacji i wsparcie techniczne, odwiedź stronę www.lenco.com
Commaxx B.V. Wiebachstraat 37, 6466 NG Kerkrade, Holandia

EL

ΠΡΟΣΟΧΗ:
Η χρήση χειριστηρίων ή ρυθμίσεων ή η εκτέλεση διαδικασιών διαφορετικών από αυτές που καθορίζονται στο παρόν μπορεί να οδηγήσει σε επικίνδυνη έκθεση σε ακτινοβολία.

ΠΡΟΦΥΛΑΞΕΙΣ ΠΡΙΝ ΑΠΟ ΤΗ ΧΡΗΣΗ

ΛΑΜΒΑΝΕΤΕ ΥΠΟΨΗ ΤΙΣ ΠΑΡΑΚΑΤΩ ΟΔΗΓΙΕΣ:

1. Μην καλύπτετε ούτε εμποδίζετε τα ανοίγματα εξαερισμού. Όταν τοποθετείτε τη συσκευή σε ράφι, αφήστε ελεύθερο χώρο 5 cm (2”) γύρω από ολόκληρη τη συσκευή.
2. Εγκαταστήστε τη συσκευή σύμφωνα με το εγχειρίδιο χρήσης που παρέχεται.
3. Κρατήστε τη συσκευή μακριά από πηγές θερμότητας, όπως καλοριφέρ, θερμαντικά σώματα, σόμπες, κεριά και άλλα προϊόντα που παράγουν θερμότητα ή γυμνή φλόγα. Η συσκευή μπορεί να χρησιμοποιηθεί μόνο σε ήπια κλίματα. Πρέπει να αποφεύγονται τα εξαιρετικά κρύα ή ζεστά περιβάλλοντα. Θερμοκρασία λειτουργίας μεταξύ 0° και 35°C.
4. Αποφύγετε τη χρήση της συσκευής κοντά σε ισχυρά μαγνητικά πεδία.
5. Οι ηλεκτροστατικές εκκενώσεις μπορεί να διαταράξουν την κανονική λειτουργία της συσκευής. Σε αυτή την περίπτωση, απλώς επαναφέρετε και επανεκκινήστε τη συσκευή σύμφωνα με το εγχειρίδιο οδηγιών. Κατά τη μεταφορά αρχείων, χειριστείτε τη συσκευή με προσοχή και λειτουργήστε σε περιβάλλον χωρίς στατικό ηλεκτρισμό.
6. Προειδοποίηση! Μην εισάγετε ποτέ αντικείμενα στο προϊόν μέσω των αεραγωγών ή των ανοιγμάτων. Μέσα στο προϊόν διατρέχει υψηλή τάση και η εισαγωγή αντικειμένου μπορεί να προκαλέσει ηλεκτροπληξία ή/και βραχυκύκλωμα στα εσωτερικά εξαρτήματα. Για τον ίδιο λόγο, μην χύνετε νερό ή υγρά πάνω στο προϊόν.
7. Μην χρησιμοποιείτε αυτή τη συσκευή όταν υπάρχει πιθανότητα συμπύκνωσης υδρατμών. Όταν η συσκευή χρησιμοποιείται σε ζεστό και υγρό χώρο, ενδέχεται να σχηματιστούν σταγονίδια νερού ή συμπύκνωση υδρατμών στο εσωτερικό της, με αποτέλεσμα να μην λειτουργεί σωστά. Αφήστε τη συσκευή απενεργοποιημένη για 1 ή 2 ώρες πριν την ενεργοποιήσετε: η συσκευή πρέπει να είναι στεγνή πριν τροφοδοτηθεί με ρεύμα.
8. Παρόλο που η συσκευή αυτή κατασκευάζεται με τη μέγιστη προσοχή και ελέγχεται επανειλημμένα πριν την αποστολή από το εργοστάσιο, εξακολουθεί να υπάρχει πιθανότητα εμφάνισης προβλημάτων, όπως συμβαίνει με όλες τις ηλεκτρικές συσκευές. Εάν παρατηρήσετε καπνό, υπερβολική συσσώρευση θερμότητας ή οποιοδήποτε άλλο απροσδόκητο φαινόμενο, πρέπει να αποσυνδέσετε αμέσως το φις από την πρίζα.
9. Αυτή η συσκευή πρέπει να λειτουργεί με την πηγή τροφοδοσίας που αναγράφεται στην ετικέτα προδιαγραφών. Εάν δεν είστε σίγουροι για τον τύπο του δικτύου τροφοδοσίας που χρησιμοποιείται στο σπίτι σας, συμβουλευτείτε τον αντιπρόσωπο ή την τοπική εταιρεία ηλεκτρικής ενέργειας.
10. Κρατήστε το μακριά από ζώα. Ορισμένα ζώα απολαμβάνουν να δαγκώνουν τα καλώδια τροφοδοσίας.
11. Για τον καθαρισμό της συσκευής, χρησιμοποιήστε ένα μαλακό, στεγνό πανί. Μην χρησιμοποιείτε διαλύτες ή υγρά με βάση τη βενζίνη. Για την αφαίρεση επίμονων λεκέδων, μπορείτε να χρησιμοποιήσετε ένα υγρό πανί με αραιωμένο απορρυπαντικό.
12. Ο προμηθευτής δεν ευθύνεται για ζημιές ή απώλεια δεδομένων που προκαλούνται από δυσλειτουργία, κακή χρήση, τροποποίηση της συσκευής ή αντικατάσταση της μπαταρίας.
13. Εάν η συσκευή διαθέτει λειτουργία αναπαραγωγής μέσω USB, η μνήμη USB πρέπει να συνδέεται απευθείας στη συσκευή. Μην χρησιμοποιείτε καλώδιο προέκτασης USB, καθώς μπορεί να προκαλέσει παρεμβολές με αποτέλεσμα την απώλεια δεδομένων.
14. Η ετικέτα τεχνικών χαρακτηριστικών βρίσκεται στο κάτω μέρος ή στο πίσω πλαίσιο της συσκευής.
15. Η συσκευή αυτή δεν προορίζεται για χρήση από άτομα (συμπεριλαμβανομένων των παιδιών) με σωματικές, αισθητηριακές ή διανοητικές αναπηρίες, ή με έλλειψη εμπειρίας και γνώσεων, εκτός εάν βρίσκονται υπό επίβλεψη ή έχουν λάβει οδηγίες σχετικά με τη σωστή χρήση της συσκευής από το πρόσωπο που είναι υπεύθυνο για την ασφάλειά τους.
16. Το παρόν προϊόν προορίζεται αποκλειστικά για μη επαγγελματική χρήση και όχι για εμπορική ή βιομηχανική χρήση.
17. Βεβαιωθείτε ότι η συσκευή έχει τοποθετηθεί σε σταθερή θέση. Ζημιές που προκαλούνται από τη χρήση αυτού του προϊόντος σε ασταθή θέση, από δονήσεις ή κραδασμούς ή από τη μη τήρηση οποιασδήποτε άλλης προειδοποίησης ή προφύλαξης που περιέχεται στο παρόν εγχειρίδιο χρήσης δεν καλύπτονται από την εγγύηση.
18. Μην αφαιρείτε ποτέ το περίβλημα αυτής της συσκευής.
19. Μην τοποθετείτε ποτέ τη συσκευή πάνω σε άλλο ηλεκτρικό εξοπλισμό.
20. Μην επιτρέπετε στα παιδιά να έχουν πρόσβαση σε πλαστικές σακούλες.
21. Χρησιμοποιείτε μόνο εξαρτήματα/αξεσουάρ που προδιαγράφονται από τον κατασκευαστή.
22. Αναθέστε κάθε εργασία συντήρησης σε εξειδικευμένο τεχνικό προσωπικό. Απαιτείται συντήρηση όταν η συσκευή έχει υποστεί οποιαδήποτε ζημιά, όπως στο καλώδιο τροφοδοσίας ή στο βύσμα, όταν έχει χυθεί υγρό ή έχουν πέσει αντικείμενα μέσα στη συσκευή, όταν η συσκευή έχει εκτεθεί σε βροχή ή υγρασία, δεν λειτουργεί κανονικά ή έχει πέσει.
23. Η παρατεταμένη έκθεση σε δυνατούς ήχους από προσωπικές συσκευές αναπαραγωγής μουσικής μπορεί να οδηγήσει σε προσωρινή ή μόνιμη απώλεια ακοής.
24. Εάν το προϊόν παραδίδεται με καλώδιο τροφοδοσίας ή προσαρμογέα ρεύματος AC:
    - Σε περίπτωση προβλήματος, αποσυνδέστε το καλώδιο τροφοδοσίας εναλλασσόμενου ρεύματος και αναθέστε την επισκευή σε εξειδικευμένο προσωπικό.
    - Μην πατάτε πάνω στον προσαρμογέα ρεύματος και μην τον πιέζετε. Να είστε ιδιαίτερα προσεκτικοί, ειδικά κοντά στις πρίζες και στο σημείο εξόδου του καλωδίου. Μην τοποθετείτε βαριά αντικείμενα πάνω στον προσαρμογέα ρεύματος, καθώς αυτό μπορεί να τον προκαλέσει ζημιά. Κρατήστε ολόκληρη τη συσκευή μακριά από τα παιδιά! Αν παίζουν με το καλώδιο τροφοδοσίας, μπορεί να τραυματιστούν σοβαρά.
    - Αποσυνδέστε τη συσκευή κατά τη διάρκεια καταιγίδων με κεραυνούς ή όταν δεν χρησιμοποιείται για μεγάλο χρονικό διάστημα.
    - Η πρίζα πρέπει να είναι εγκατεστημένη κοντά στον εξοπλισμό και να είναι εύκολα προσβάσιμη.
    - Μην υπερφορτώνετε τις πρίζες εναλλασσόμενου ρεύματος ή τα καλώδια προέκτασης. Η υπερφόρτωση μπορεί να προκαλέσει πυρκαγιά ή ηλεκτροπληξία.
    - Οι συσκευές κατασκευής κατηγορίας 1 πρέπει να συνδέονται σε κύρια πρίζα με προστατευτική γείωση.
    - Οι συσκευές κατηγορίας 2 δεν απαιτούν γείωση.
    - Πάντα κρατάτε το βύσμα όταν το βγάζετε από την κύρια πρίζα τροφοδοσίας. Μην τραβάτε το καλώδιο τροφοδοσίας. Αυτό μπορεί να προκαλέσει βραχυκύκλωμα.

- Μην χρησιμοποιείτε κατεστραμμένο καλώδιο τροφοδοσίας ή βύσμα, ούτε πρίζα που δεν είναι καλά στερεωμένη. Αυτό μπορεί να οδηγήσει σε πυρκαγιά ή ηλεκτροπληξία.

25. Προειδοποίηση σχετικά με τη χρήση μπαταριών:
    - Κίνδυνος έκρηξης σε περίπτωση λανθασμένης αντικατάστασης της μπαταρίας. Αντικαταστήστε τη μόνο με μπαταρία του ίδιου ή ισοδύναμου τύπου.
    - Η μπαταρία δεν πρέπει να εκτίθεται σε εξαιρετικά υψηλές ή χαμηλές θερμοκρασίες, ούτε σε χαμηλή ατμοσφαιρική πίεση σε μεγάλο υψόμετρο κατά τη χρήση, την αποθήκευση ή τη μεταφορά.
    - Η αντικατάσταση μιας μπαταρίας με λάθος τύπο μπορεί να οδηγήσει σε έκρηξη ή διαρροή εύφλεκτου υγρού ή αερίου.
    - Η απόρριψη μιας μπαταρίας στη φωτιά ή σε καυτό φούρνο, καθώς και η μηχανική σύνθλιψη ή κοπή μιας μπαταρίας, μπορεί να οδηγήσει σε έκρηξη.
    - Η παραμονή της μπαταρίας σε περιβάλλον με εξαιρετικά υψηλή θερμοκρασία μπορεί να οδηγήσει σε έκρηξη ή διαρροή εύφλεκτου υγρού ή αερίου.
    - Μια μπαταρία που εκτίθεται σε εξαιρετικά χαμηλή ατμοσφαιρική πίεση, κάτι που μπορεί να οδηγήσει σε έκρηξη ή διαρροή εύφλεκτου υγρού ή αερίου.
    - Πρέπει να δοθεί προσοχή στις περιβαλλοντικές πτυχές της απόρριψης των μπαταριών.

ΕΓΚΑΤΑΣΤΑΣΗ
- Αποσυσκευάστε όλα τα εξαρτήματα και αφαιρέστε το προστατευτικό υλικό.
- Μην συνδέετε τη συσκευή στο δίκτυο πριν ελέγξετε την τάση του δικτύου και πριν πραγματοποιηθούν όλες οι άλλες συνδέσεις.

* **Αυτές οι οδηγίες αφορούν μόνο προϊόντα που χρησιμοποιούν καλώδιο τροφοδοσίας ή τροφοδοτικό εναλλασσόμενου ρεύματος.**

	
Παρακαλούμε να χρησιμοποιήσετε έναν προσαρμογέα USB που παρέχει τουλάχιστον 10W	**Δεν περιλαμβάνεται προσαρμογέας τροφοδοσίας USB**

Περιεχόμενα συσκευασίας:
- 1 × Φορητό ηχείο Bluetooth
- 1 × καλώδιο φόρτισης και μεταφοράς δεδομένων USB-C προς USB-C μήκους 80 cm
- 1 × Εγχειρίδιο χρήστη

Χαρακτηριστικά προϊόντος
- Σύστημα ήχου 2.1 καναλιών: για καθηλωτικό στερεοφωνικό ήχο με τέσσερις οδηγούς πλήρους φάσματος και ένα υπογούφερ
- Υψηλή ισχύς εξόδου: RMS 60W, με μέγιστη ισχύ 120W
- Τεχνολογία μετάδοσης Auracast: Συνδέστε 100 ή περισσότερα διαφορετικά ηχεία με το ίδιο Auracast, ταυτόχρονα για συγχρονισμένο ήχο
- Συνδεσιμότητα Bluetooth έκδοσης 6.0: Βελτιωμένη σταθερότητα με πρωτόκολλα A2DP/AVRCP/HFP/HSP
- Βαθμός αδιαβροχοποίησης IPX6: Προστασία από ισχυρούς πίδακες νερού, ιδανικό για χρήση σε εξωτερικούς χώρους
- Γρήγορη φόρτιση PD 30W: Μπαταρία 4800mAh / 7,4V με υποστήριξη για το πρωτόκολλο PD 3.0 UFP
- Φωτισμός LED RGB: Πολλαπλές λειτουργίες φωτισμού με συγχρονισμό με τη μουσική για βελτιωμένη ατμόσφαιρα
- Λειτουργίες αναπαραγωγής μουσικής: Bluetooth / USB-A / USB-C (OTG)
- Λειτουργία EQ: Εσωτερικού και εξωτερικού χώρου

Τεχνικές προδιαγραφές

Έκδοση Bluetooth: Bluetooth 6.0

Μέγεθος ηχείου: 1 υπογούφερ 4 ιντσών, 4 οδηγοί πλήρους φάσματος 43 mm + 2 παθητικά ακτινοβολητές

Έξοδος RMS: 60 W, 4 Ω

Μέγιστη ισχύς εξόδου: 120 W, 4 Ω

Χωρητικότητα μπαταρίας: 7,4 V, 4800 mAh

Απόκριση συχνότητας: 80 Hz–16 kHz

Χρόνος αναπαραγωγής (με φωτισμό): 2 ώρες (μέγιστη ένταση) & 7,5 ώρες (50% ένταση)

Χρόνος αναπαραγωγής (λειτουργία Bluetooth, ένταση 33%, φώτα σβηστά): Περίπου 13 ώρες.

Εμβέλεια σύνδεσης Bluetooth: 35 m

Διαστάσεις προϊόντος: 194,2 × 278 × 215 mm (Μ × Υ × Π)

Τροφοδοσία εισόδου: DC 5 V/3 A, 9 V/2 A, 12 V/2,5 A

Λεπτομέρειες προϊόντος:

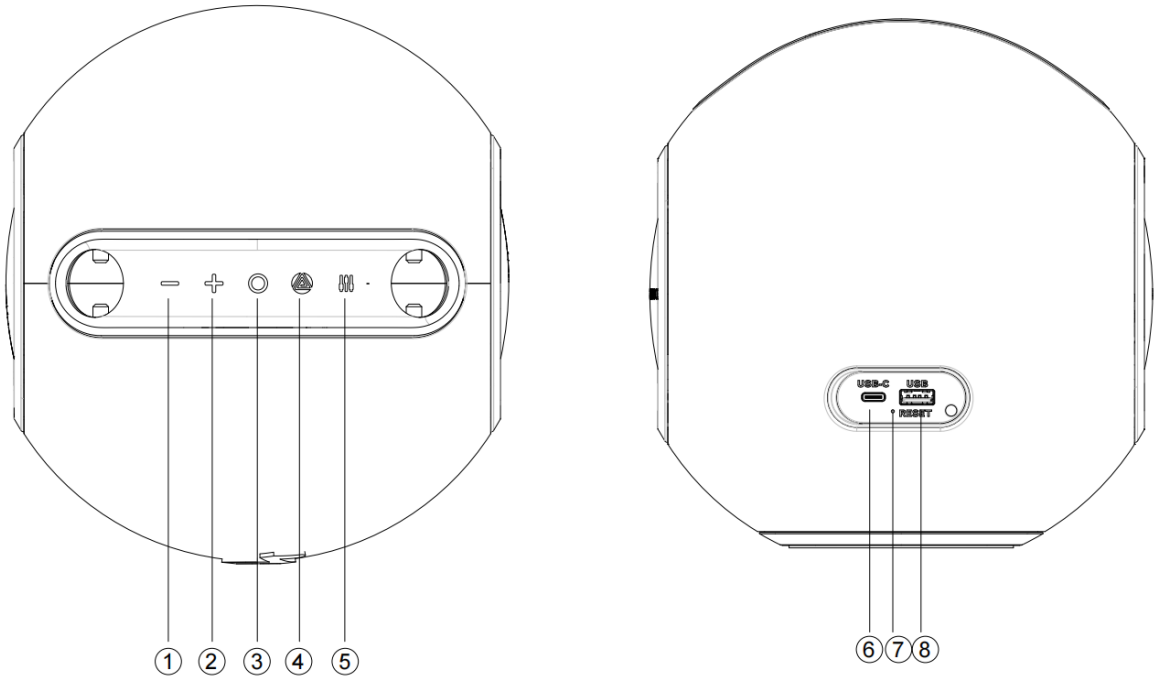

1) Προηγούμενο κομμάτι / Μείωση έντασης
2) Επόμενο κομμάτι / Αύξηση έντασης
3) Ενεργοποίηση/απενεργοποίηση & Αναπαραγωγή/Παύση
4) Διακόπτης λειτουργίας (BT / USB-A / USB-C (OTG)) / Auracast
5) EQ / Διακόπτης φωτισμού
6) Θύρα USB-C
7) Επαναφορά
8) Θύρα USB-A

- Κουμπί τροφοδοσίας: Πατήστε παρατεταμένα για 2 δευτερόλεπτα για να ενεργοποιήσετε ή να απενεργοποιήσετε το ηχείο. Πατήστε σύντομα για αναπαραγωγή ή παύση της μουσικής.
- Κουμπί μείωσης έντασης: Πατήστε σύντομα για να μειώσετε την ένταση· πατήστε παρατεταμένα για 2 δευτερόλεπτα για να επιλέξετε το προηγούμενο κομμάτι· πατήστε παρατεταμένα για 8 δευτερόλεπτα για να εκτελέσετε επαναφορά εργοστασιακών ρυθμίσεων και να απενεργοποιήσετε τη συσκευή.
- Κουμπί αύξησης έντασης: Πατήστε σύντομα για να αυξήσετε την ένταση· πατήστε παρατεταμένα για 2 δευτερόλεπτα για να μεταβείτε στο επόμενο κομμάτι.
- Κουμπί: Πατήστε σύντομα για εναλλαγή μεταξύ αναπαραγωγής μέσω Bluetooth, USB-A και USB-C (οι θύρες USB-A και USB-C είναι διαθέσιμες μόνο όταν είναι συνδεδεμένες) · Πατήστε παρατεταμένα για 2 δευτερόλεπτα για να ενεργοποιήσετε ή να σταματήσετε τη μετάδοση μέσω Auracast
- Κουμπί EQ: Πατήστε σύντομα για να αλλάξετε τις λειτουργίες φωτισμού (9 λειτουργίες). Πατήστε παρατεταμένα για 2 δευτερόλεπτα για να εναλλάξετε μεταξύ των ρυθμίσεων EQ για εξωτερικούς ή εσωτερικούς χώρους. Η προεπιλεγμένη ρύθμιση EQ είναι για εξωτερικούς χώρους.

Ενεργοποίηση του ηχείου

1. Πατήστε και κρατήστε πατημένο το κουμπί τροφοδοσίας για περίπου 2 δευτερόλεπτα για να ενεργοποιήσετε το ηχείο.
2. Η ενδεικτική λυχνία LED τροφοδοσίας θα αναβοσβήνει αργά.

Σύνδεση Bluetooth

1. Βεβαιωθείτε ότι το Bluetooth είναι ενεργοποιημένο στην κινητή συσκευή σας.
2. Αναζητήστε τις διαθέσιμες συσκευές Bluetooth και επιλέξτε το "Lenco ORBITA-360" από τη λίστα.
3. Όταν η σύνδεση ολοκληρωθεί με επιτυχία, η ενδεικτική λυχνία LED τροφοδοσίας θα παραμείνει σταθερά αναμμένη και θα ακουστεί ένας ήχος που υποδηλώνει τη σύνδεση.

4. Η εφικτή εμβέλεια του Bluetooth φτάνει τα 35 μέτρα σε ανοιχτό χώρο χωρίς παρεμβολές.
5. Για να αποσυνδέσετε το Lenco Orbita-360 από το τηλέφωνο που είναι συνδεδεμένο εκείνη τη στιγμή, πατήστε δύο φορές το κουμπί τροφοδοσίας. Το ηχείο θα αποσυνδεθεί και θα είναι διαθέσιμο για σύζευξη με άλλη συσκευή.

Αναπαραγωγή ήχου μέσω USB-A

1. Τοποθετήστε μια μονάδα USB που περιέχει αρχεία MP3, WMA, WAV ή FLAC (μέγιστη χωρητικότητα: 128 GB) στη θύρα USB-A.
2. Πατήστε το κουμπί « » για να μεταβείτε στη λειτουργία USB, εάν είναι απαραίτητο.
3. Χρησιμοποιήστε τα χειριστήρια αναπαραγωγής για να περιηγηθείτε στα κομμάτια.

Σύνδεση εισόδου USB-C

1. Συνδέστε μια εξωτερική συσκευή ήχου χρησιμοποιώντας ένα καλώδιο USB-C στη θύρα USB-C.
2. Πατήστε το κουμπί « » για να μεταβείτε στη λειτουργία αναπαραγωγής USB-C, αν χρειαστεί.
3. Ο ήχος από τη συνδεδεμένη συσκευή θα αναπαράγεται μέσω του ηχείου.

Ρύθμιση μετάδοσης Auracast (σύνδεση πολλαπλών ηχείων)

Ενεργοποιήστε όλα τα ηχεία που θέλετε να συνδέσετε μέσω Auracast, επιλέξτε το κύριο ηχείο A και ακολουθήστε τα παρακάτω βήματα.

● Συνδέστε το ηχείο A σε εξωτερικές συσκευές (smartphone / συσκευή αναπαραγωγής USB / OTG).

● Πατήστε παρατεταμένα το κουμπί « » για 2 δευτερόλεπτα, ώστε να είναι έτοιμο για σύνδεση με επιπλέον ηχεία B, C, D... (αφού πατήσετε το κουμπί « », θα ακουστεί ένας ήχος που υποδεικνύει ότι είναι έτοιμο για σύνδεση με άλλα ηχεία).

● Θέστε το ηχείο B σε λειτουργία αποσύνδεσης Bluetooth και, στη συνέχεια, πατήστε παρατεταμένα το κουμπί « » για 2 δευτερόλεπτα, ώστε το ηχείο B να αναζητήσει το κύριο ηχείο A, με το οποίο θα συνδεθεί αυτόματα.

● Για να ακυρώσετε τη σύνδεση Auracast, πατήστε ξανά παρατεταμένα το κουμπί « » στο ηχείο A ή B.
● Ακολουθήστε την ίδια διαδικασία όπως παραπάνω για να συνδέσετε ή να αποσυνδέσετε τα ηχεία C, D, E...
● Μπορούν να συνδεθούν έως και 100+ ηχεία για συγχρονισμένη αναπαραγωγή ήχου.

Λειτουργίες φωτισμού

1. Πατήστε σύντομα το κουμπί EQ για να ενεργοποιήσετε τα φώτα, με τις 9 λειτουργίες φωτισμού που αναφέρονται παρακάτω:

Λειτουργία 1: Ζεστό λευκό φως αναμμένο
Λειτουργία 2: Το ζεστό λευκό φως αναβοσβήνει στο ρυθμό της μουσικής
Λειτουργία 3: Ανοιχτό μπλε φως αναμμένο
Λειτουργία 4: Ανοιχτό μπλε φως που παλμάει στο ρυθμό της μουσικής
Λειτουργία 5: Πορτοκαλί φως αναμμένο
Λειτουργία 6: Πορτοκαλί φως που αναβοσβήνει στο ρυθμό της μουσικής
Λειτουργία 7: Μωβ φως αναμμένο
Λειτουργία 8: Μωβ φως που παλμάει στο ρυθμό της μουσικής
Λειτουργία 9: Φως σβηστό
2. Η λειτουργία φωτισμού ακολουθεί την παραπάνω ακολουθία.

Μπαταρία & Φόρτιση:

Ενδείξεις μπαταρίας

1. Όταν το επίπεδο της μπαταρίας φτάσει στο 20%, θα ακουστεί μία φορά ένας ήχος προειδοποίησης χαμηλής μπαταρίας.
2. Όταν το επίπεδο της μπαταρίας φτάσει στο 10% ή κάτω, θα ακουστεί ένας άλλος προειδοποιητικός ήχος χαμηλής μπαταρίας.
3. Όταν η μπαταρία είναι χαμηλή, η λυχνία LED τροφοδοσίας θα ανάψει κόκκινη και θα αναβοσβήνει συνεχώς, συνοδευόμενη από προειδοποιητικούς ήχους.
4. Η ενδεικτική λυχνία τροφοδοσίας θα παραμείνει σταθερά κόκκινη κατά τη διάρκεια της φόρτισης και θα σβήσει όταν η μπαταρία φορτιστεί πλήρως.

Φόρτιση του ηχείου
1. Χρησιμοποιήστε το καλώδιο USB-C που περιλαμβάνεται στη συσκευασία για τη φόρτιση.
2. Συνδέστε το σε έναν συμβατό τροφοδοτικό που υποστηρίζει γρήγορη φόρτιση PD 30W.
3. Ο χρόνος φόρτισης ποικίλλει: περίπου 2,5 ώρες (30W), 3 ώρες (20W) ή 6 ώρες (10W).
4. Συμβατό με τους περισσότερους προσαρμογείς κινητών τηλεφώνων.
5. Το μέγιστο ρεύμα εισόδου φόρτισης είναι 3,6 A.
6. Η προστασία από υπέρταση υποστηρίζει τάση εισόδου έως 28V για ασφαλή φόρτιση.
7. Η έκθεση αυτού του προϊόντος σε περιβάλλον με υψηλή θερμοκρασία κατά τη χρήση μπορεί να προκαλέσει βλάβη στη φόρτιση.

Αυτόματη απενεργοποίηση
Το ηχείο θα απενεργοποιηθεί αυτόματα μετά από 10 λεπτά αδράνειας στις ακόλουθες περιπτώσεις:
1. Δεν υπάρχει σήμα εισόδου από καμία πηγή
2. Λειτουργία Bluetooth: Δεν υπάρχει συνδεδεμένο κινητό τηλέφωνο
3. Λειτουργία Bluetooth: Το τηλέφωνο είναι συνδεδεμένο, αλλά δεν υπάρχει αναπαραγωγή ήχου ή χρήση κουμπιών για 10 συνεχόμενα λεπτά
4. Λειτουργία USB-A: Καμία αναπαραγωγή ή χρήση κουμπιών για 10 συνεχόμενα λεπτά
5. Λειτουργία USB-C: Χωρίς αναπαραγωγή ή χρήση κουμπιών για 10 συνεχόμενα λεπτά

Επαναφορά εργοστασιακών ρυθμίσεων
1. Σε οποιαδήποτε λειτουργία, πατήστε και κρατήστε πατημένο το κουμπί Μείωση έντασης για περίπου 8 δευτερόλεπτα.
2. Το ηχείο θα επαναφέρει τις εργοστασιακές ρυθμίσεις, θα διαγράψει όλες τις εγγραφές σύζευξης και θα απενεργοποιηθεί αυτόματα.
3. Εάν το ηχείο δεν απενεργοποιηθεί ή δεν ανταποκριθεί, πατήστε το κουμπί RESET με μια μικρή στρογγυλή καρφίτσα. Το ηχείο θα επαναφερθεί και θα απενεργοποιηθεί.
4. Ενεργοποιήστε ξανά το ηχείο για να ολοκληρώσετε τη διαδικασία επαναφοράς.

Πρόσθετες παρατηρήσεις:
● Η προεπιλεγμένη ένταση βρίσκεται στο 50% της μέγιστης έντασης.
● Ο χρόνος αναπαραγωγής μπορεί να διαφέρει ανάλογα με το επίπεδο έντασης και το είδος της μουσικής.

Προειδοποίηση:
● Φυλάξτε και χρησιμοποιήστε αυτό το προϊόν σε περιβάλλον κανονικής θερμοκρασίας.
● Μην εκθέτετε το προϊόν σε βροχή ή υγρασία.
● Μην αποσυναρμολογείτε, επισκευάζετε ή τροποποιείτε αυτό το προϊόν μόνοι σας χωρίς εξουσιοδότηση.
● Όταν καθαρίζετε αυτό το προϊόν, παρακαλούμε να χρησιμοποιείτε ένα μαλακό πανί ή, αν χρειαστεί, λίγο νερό. Παρακαλούμε να μην χρησιμοποιείτε χημικά προϊόντα για τον καθαρισμό.
● Για να παρατείνετε τη διάρκεια ζωής του προϊόντος και να προστατεύσετε την ακοή σας, αποφύγετε να ακούτε μουσική στη μέγιστη ένταση για μεγάλο χρονικό διάστημα.
● Το προϊόν διαθέτει ενσωματωμένη μπαταρία λιθίου. Για να αποφύγετε κινδύνους, μην την απορρίπτετε και μην την ρίχνετε στη φωτιά.

Προειδοποίηση: Η μπαταρία μπορεί να αντικατασταθεί από τον χρήστη. Ωστόσο, μετά την αντικατάσταση της μπαταρίας, δεν μπορεί να εγγυηθεί η βαθμολογία IP και η αντοχή του προϊόντος στο νερό.

Για να διατηρηθεί ο αρχικός βαθμός προστασίας IP, η αντικατάσταση της μπαταρίας πρέπει να πραγματοποιείται από εξειδικευμένο προσωπικό.

Οδηγίες λειτουργίας της αποσπώμενης μπαταρίας
Δομή της μπαταρίας
1) Κατεύθυνση και θέση εξόδου του καλωδίου της μπαταρίας
2) Καλώδιο μπαταρίας (40 mm)
3) Συνδετήρας
4) Πυρίμαχη χαρτοπετσέτα V0
5) Θέση του PCBA προστασίας της μπαταρίας
6) Προστατευτικό υλικό EVA

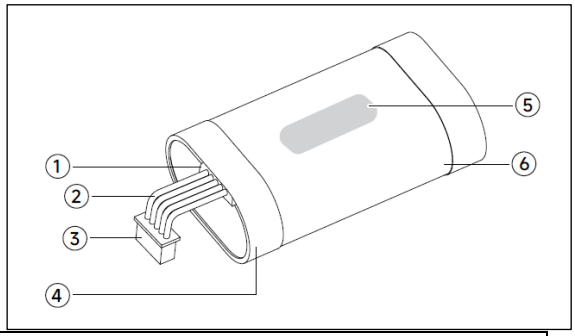

Προδιαγραφές μπαταρίας

Ονομαστική τάση	7,4 V
Χωρητικότητα	4800 mAh

Βάρος	151,76 g
Μοντέλο κυψέλης μπαταρίας	21700
Αριθμός κυψελών μπαταρίας	2 τεμάχια
Διαμόρφωση μπαταρίας σε σειρά / παράλληλα	Σειρά

Τα κατσαβίδια που φαίνονται στις φωτογραφίες είναι κοινά εργαλεία που διατίθενται στο εμπόριο και δεν περιλαμβάνονται ως εξαρτήματα.

1) Στο δισδιάστατο σχέδιο του προϊόντος, τα δύο γκρι σημάδια υποδεικνύουν τη θέση των κλιπς του πλαισίου πλέγματος (και στις δύο πλευρές), στα οποία μπορείτε να αποκτήσετε πρόσβαση χρησιμοποιώντας ένα κατσαβίδι με επίπεδη κεφαλή για να σηκώσετε προς τα έξω το μπροστινό πλαίσιο πλέγματος του προϊόντος και να αφαιρέσετε το πλαίσιο πλέγματος. Παρακαλώ σημειώστε ότι το πλέγμα με το λογότυπο βρίσκεται στην μπροστινή πλευρά.

Σημείωση: Χρησιμοποιήστε ελαφριά δύναμη και αποσυναρμολογήστε αργά· μην αποσυναρμολογείτε βίαια.

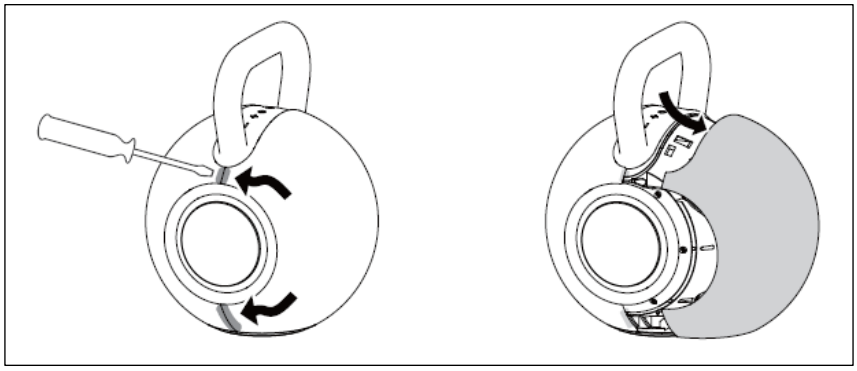

2) Αφού αφαιρέσετε το μπροστινό πλέγμα, μπορείτε να δείτε το κάλυμμα της μπαταρίας στη μέση (σημειωμένο με τα γράμματα BAT). Το κάλυμμα της μπαταρίας διαθέτει τέσσερις μαύρες, επιψευδαργυρωμένες βίδες Phillips PA3*15mm (βλ. σημάδια με βέλη), οι οποίες μπορούν να αφαιρεθούν με ένα κατσαβίδι Phillips.

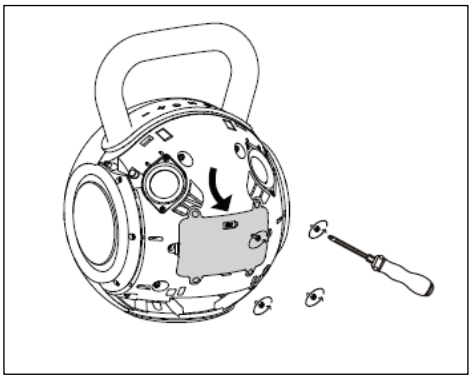

3) Αφαιρέστε την μπαταρία από τον θάλαμο μπαταρίας κάτω από το πίσω κάλυμμα, αποσυνδέστε τον ακροδέκτη του εσωτερικού καλωδίου σύνδεσης της μπαταρίας και αφαιρέστε την μπαταρία.

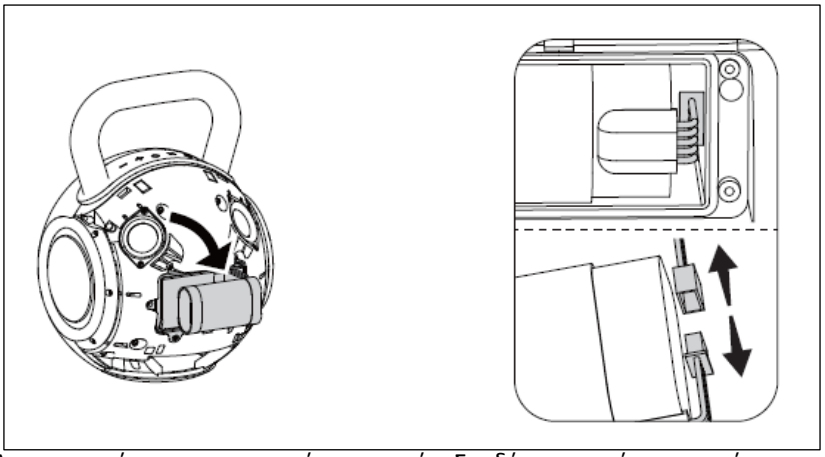

4) Αντικαταστήστε την με μια νέα μπαταρία: Συνδέστε μια νέα μπαταρία με τις ίδιες προδιαγραφές στον ακροδέκτη του καλωδίου σύνδεσης της μπαταρίας μέσα στο μπροστινό περίβλημα. Τοποθετήστε τη νέα μπαταρία στο διαμέρισμα της μπαταρίας στο μπροστινό περίβλημα, όπως φαίνεται στο διάγραμμα.

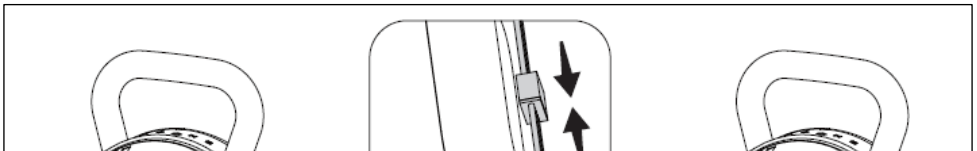

5) Συναρμολογήστε το κάλυμμα της μπαταρίας: Τοποθετήστε το κάλυμμα της μπαταρίας στο μπροστινό περίβλημα και σφίξτε τις τέσσερις βίδες (δείτε τις ενδείξεις με τα βέλη).

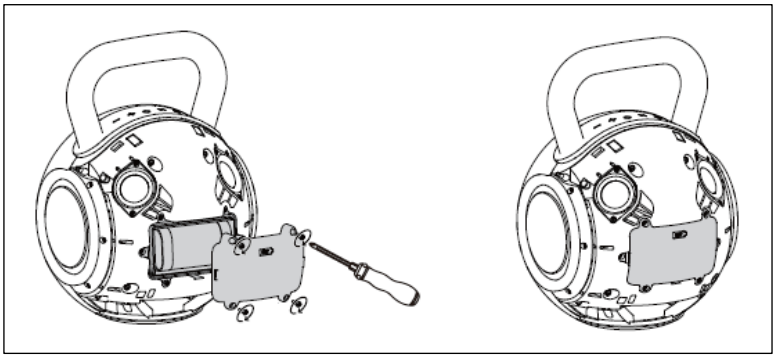

6) Τοποθετήστε το μπροστινό πλέγμα στο μπροστινό περίβλημα σύμφωνα με την αντίστοιχη θέση των αγκραφών, πιέστε όλες τις αγκράφες στο μπροστινό πλέγμα μέχρι να είναι επίπεδο με την επιφάνεια και η αντικατάσταση της μπαταρίας έχει ολοκληρωθεί.

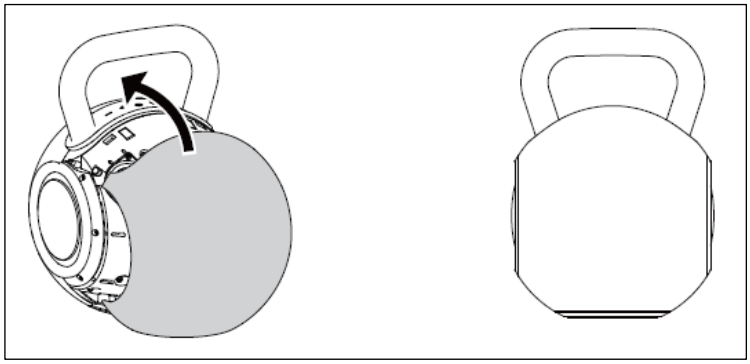

Επικοινωνήστε για ανταλλακτική μπαταρία: support@lenco.com

Προφυλάξεις κατά την αντικατάσταση της μπαταρίας:

1. Το ηχείο πρέπει να είναι απενεργοποιημένο πριν από την αλλαγή της μπαταρίας.
2. Κρατήστε τη μπαταρία μακριά από φωτιά και νερό.
3. Κρατήστε τη μπαταρία μακριά από τα παιδιά για να αποφύγετε τυχόν ατυχήματα.
4. Η εφεδρική μπαταρία πρέπει να είναι ίδια με την παλιά, ως προς το σχήμα, το μοντέλο, τις παραμέτρους και τη χωρητικότητα.
5. Ενεργοποιήστε το ηχείο για να δοκιμάσετε τη νέα μπαταρία πριν συναρμολογήσετε το πίσω πλέγμα.
6. Το κάλυμμα της μπαταρίας πρέπει να στερεωθεί με 4 βίδες PA3, προκειμένου να αποφευχθούν οι κραδασμοί.
7. Μην αποσυναρμολογείτε, μην ανοίγετε και μην τεμαχίζετε τη μπαταρία ή οποιοδήποτε στοιχείο της.
8. Μην βραχυκυκλώνετε ένα στοιχείο ή μια μπαταρία. Μην αποθηκεύετε στοιχεία ή μπαταρίες τυχαία σε κουτί ή συρτάρι όπου ενδέχεται να βραχυκυκλωθούν μεταξύ τους ή να βραχυκυκλωθούν από άλλα μεταλλικά αντικείμενα.
9. Μην εκθέτετε τα στοιχεία ή τις μπαταρίες σε μηχανικές κρούσεις.
10. Αγοράζετε πάντα τη μπαταρία που συνιστά ο κατασκευαστής της συσκευής για τον συγκεκριμένο εξοπλισμό.

Απόρριψη εξαντλημένης μπαταρίας:

1. Απορρίψτε ολόκληρη τη μπαταρία, μην τη συνθλίψετε και μην τη τρυπήσετε.
2. Φυλάξτε τη μπαταρία σε μη αγώγιμη συσκευασία, όπως πλαστική σακούλα ή χάρτινο κουτί, για απόρριψη.

3. Φυλάξτε τη μπαταρία σε δροσερό και αεριζόμενο χώρο, μακριά από φωτιά, πηγές θερμότητας, διαβρωτικά χημικά, τρόφιμα και ποτά.
4. Οι εξαντλημένες μπαταρίες μπορούν να μεταφερθούν αεροπορικώς, δια θαλάσσης ή οδικώς, σε κατάλληλη μονωμένη συσκευασία σύμφωνα με τις Συστάσεις των Πρότυπων Κανονισμών για τη ΜΕΤΑΦΟΡΑ ΕΠΙΚΙΝΔΥΝΩΝ ΕΜΠΟΡΕΥΜΑΤΩΝ.
5. Παρακαλούμε να απορρίψετε τη μπαταρία σύμφωνα με την τοπική νομοθεσία. Εάν κάποια από τις παραπάνω οδηγίες έρχεται σε αντίθεση με την τοπική νομοθεσία, παρακαλούμε να ακολουθήσετε την τοπική νομοθεσία.

Επαναφορά εργοστασιακών ρυθμίσεων

1. Σε οποιαδήποτε λειτουργία, πατήστε και κρατήστε πατημένο το κουμπί Μείωση έντασης για περίπου 8 δευτερόλεπτα. Το ηχείο θα επαναφέρει τις εργοστασιακές ρυθμίσεις, θα διαγράψει όλες τις εγγραφές σύζευξης και θα απενεργοποιηθεί αυτόματα.
2. Εάν το ηχείο δεν απενεργοποιηθεί ή δεν ανταποκριθεί, ο χρήστης μπορεί να πατήσει το κουμπί RESET με μια μικρή στρογγυλή καρφίτσα. Το ηχείο θα επαναφερθεί και θα απενεργοποιηθεί.
3. Ενεργοποιήστε ξανά το ηχείο για να ολοκληρωθεί η διαδικασία επαναφοράς.

Εγγύηση

Η Commaxx B.V. προσφέρει υπηρεσίες και εγγύηση σύμφωνα με την ευρωπαϊκή νομοθεσία, πράγμα που σημαίνει ότι σε περίπτωση επισκευών (τόσο κατά τη διάρκεια όσο και μετά τη λήξη της περιόδου εγγύησης) θα πρέπει να επικοινωνήσετε με τον τοπικό σας αντιπρόσωπο.

Σημαντική σημείωση: Δεν είναι δυνατή η απευθείας αποστολή προϊόντων που χρειάζονται επισκευή στην Commaxx B.V.

Σημαντική σημείωση: Εάν η συσκευή ανοιχτεί ή υποβληθεί σε οποιαδήποτε παρέμβαση από μη εξουσιοδοτημένο κέντρο σέρβις, η εγγύηση παύει να ισχύει.

Αυτή η συσκευή δεν είναι κατάλληλη για επαγγελματική χρήση. Σε περίπτωση επαγγελματικής χρήσης, όλες οι εγγυητικές υποχρεώσεις του κατασκευαστή θα ακυρωθούν.

Αποποίηση ευθύνης

Οι ενημερώσεις του λογισμικού (firmware) και/ή των εξαρτημάτων υλικού πραγματοποιούνται τακτικά. Ως εκ τούτου, ορισμένες από τις οδηγίες, τις προδιαγραφές και τις εικόνες στην παρούσα τεκμηρίωση ενδέχεται να διαφέρουν ελαφρώς από τη συγκεκριμένη περίπτωσή σας. Όλα τα στοιχεία που περιγράφονται στον παρόντα οδηγό παρέχονται μόνο για επεξηγηματικούς σκοπούς και ενδέχεται να μην ισχύουν για συγκεκριμένες περιπτώσεις. Δεν μπορεί να απορρεύσει κανένα νόμιμο δικαίωμα ή αξίωση από την περιγραφή που παρέχεται στο παρόν εγχειρίδιο.

Απόρριψη της παλαιάς συσκευής



Αυτό το σύμβολο υποδηλώνει ότι το συγκεκριμένο ηλεκτρικό προϊόν ή η μπαταρία δεν πρέπει να απορρίπτονται ως γενικά οικιακά απορρίμματα στην Ευρώπη. Για να διασφαλίσετε τη σωστή διαχείριση των αποβλήτων του προϊόντος και της μπαταρίας, παρακαλούμε να τα απορρίψετε σύμφωνα με τις ισχύουσες τοπικές νομοθετικές διατάξεις ή απαιτήσεις για τη διάθεση ηλεκτρικού εξοπλισμού ή μπαταριών. Με αυτόν τον τρόπο, θα συμβάλλετε στη διατήρηση των φυσικών πόρων και στη βελτίωση των προτύπων περιβαλλοντικής προστασίας κατά τη διαχείριση και τη διάθεση ηλεκτρικών αποβλήτων (Οδηγία για τα Απόβλητα Ηλεκτρικού και Ηλεκτρονικού Εξοπλισμού).

ΔΗΛΩΣΗ ΣΥΜΜΟΡΦΩΣΗΣ

Με την παρούσα, η Commaxx B.V. δηλώνει ότι ο τύπος ραδιοεξοπλισμού [Lenco ORBITA-360] συμμορφώνεται με την οδηγία 2014/53/ΕΕ. Το πλήρες κείμενο της δήλωσης συμμόρφωσης της ΕΕ είναι διαθέσιμο στην ακόλουθη διεύθυνση στο διαδίκτυο:
https://doc.nedis.com/gr-gr/ORBITA360GY
https://doc.nedis.com/gr-gr/ORBITA360BK

Τύπος RF	Εύρος συχνοτήτων (MHz)	Ισχύς (dBm)
Bluetooth	2402-2480	< 10

Υπηρεσία

Για περισσότερες πληροφορίες και υποστήριξη από το τμήμα εξυπηρέτησης πελατών, επισκεφθείτε τη διεύθυνση www.lenco.com
Commaxx B.V. Wiebachstraat 37, 6466 NG Kerkrade, Ολλανδία

SK

UPOZORNENIE:
Použitie ovládacích prvkov alebo nastavení, resp. vykonávanie postupov iných, ako sú uvedené v tomto dokumente, môže viesť k nebezpečnému vystaveniu žiareniu.

OPATRENIA PRED POUŽITÍM

MAJTE NA PAMÄTI TOTO POKYNY:

1. Nezakrývajte ani neblokujte žiadne ventilačné otvory. Pri umiestňovaní zariadenia na policu ponechajte okolo celého zariadenia voľný priestor 5 cm (2”).
2. Inštalujte zariadenie v súlade s priloženým návodom na použitie.
3. Zariadenie držte ďalej od zdrojov tepla, ako sú radiátory, ohrievače, sporáky, sviečky a iné výrobky generujúce teplo alebo otvorený oheň. Zariadenie sa smie používať iba v miernom podnebí. Je potrebné vyhnúť sa extrémne chladným alebo teplým prostrediam. Prevádzková teplota je v rozmedzí od 0° do 35°C.
4. Vyhnite sa používaniu zariadenia v blízkosti silných magnetických polí.
5. Elektrostatický výboj môže narušiť normálne fungovanie tohto zariadenia. V takom prípade zariadenie jednoducho resetujte a reštartujte podľa návodu na použitie. Počas prenosu súborov s ním zaobchádzajte opatrne a pracujte v prostredí bez statickej elektriny.
6. Upozornenie! Nikdy nevkladajte žiadne predmety do zariadenia cez vetracie otvory alebo iné otvory. Zariadením preteká vysoké napätie a vloženie predmetu môže spôsobiť úraz elektrickým prúdom a/alebo skrat vnútorných súčiastok. Z rovnakého dôvodu nevylejte vodu ani inú tekutinu na zariadenie.
7. Toto zariadenie nepoužívajte v prostredí, kde môže dochádzať ku kondenzácii. Ak sa zariadenie používa v teplej a vlhkej miestnosti, vo vnútri zariadenia sa môžu vytvárať kvapky vody alebo kondenzát, čo môže spôsobiť nesprávnu funkciu zariadenia; pred zapnutím zariadenia ho nechajte 1 až 2 hodiny vypnuté: zariadenie by malo byť suché, než ho zapnete.
8. Hoci je toto zariadenie vyrobené s najväčšou starostlivosťou a pred opustením továrne niekoľkokrát skontrolované, stále je možné, že sa vyskytnú problémy, ako pri všetkých elektrických spotrebičoch. Ak si všimnete dym, nadmerné nahromadenie tepla alebo akékoľvek iné neočakávané javy, mali by ste ihneď odpojiť zástrčku z hlavnej elektrickej zásuvky.
9. Toto zariadenie musí byť napájané zo zdroja napájania uvedeného na štítku so špecifikáciami. Ak si nie ste istí typom napájania používaného vo vašej domácnosti, poraďte sa so svojím predajcom alebo miestnou energetickou spoločnosťou.
10. Udržujte ich mimo dosahu zvierat. Niektoré zvieratá rady hrýzú napájacie káble.
11. Na čistenie zariadenia používajte mäkkú suchú handričku. Nepoužívajte rozpúšťadlá ani tekutiny na báze benzínu. Na odstránenie silných škvŕn môžete použiť vlhkú handričku s riedeným čistiacim prostriedkom.
12. Dodávateľ nezodpovedá za poškodenie alebo stratu údajov spôsobenú poruchou, nesprávnym používaním, úpravou zariadenia alebo výmenou batérie.
13. Ak má zariadenie funkciu prehrávania z USB, USB kľúč by mal byť pripojený priamo do zariadenia. Nepoužívajte predlžovací USB kábel, pretože môže spôsobiť rušenie, čo môže viesť k strate údajov.
14. Štítok s technickými údajmi je umiestnený na spodnej alebo zadnej strane zariadenia.
15. Toto zariadenie nie je určené na používanie osobami (vrátane detí) s fyzickým, zmyslovým alebo mentálnym postihnutím alebo s nedostatkom skúseností a vedomostí, pokiaľ nie sú pod dohľadom alebo pokiaľ nedostali pokyny o správnom používaní zariadenia od osoby zodpovednej za ich bezpečnosť.
16. Tento výrobok je určený výlučne na neprofesionálne použitie a nie je určený na komerčné ani priemyselné použitie.
17. Uistite sa, že je zariadenie nastavené do stabilnej polohy. Poškodenia spôsobené používaním tohto výrobku v nestabilnej polohe, vibráciami alebo nárazmi, alebo nedodržaním akéhokoľvek iného varovania alebo bezpečnostného opatrenia uvedeného v tomto návode na použitie, nebudú pokryté zárukou.
18. Nikdy neodstraňujte kryt tohto zariadenia.
19. Nikdy nekladte toto zariadenie na iné elektrické zariadenia.
20. Nedovoľte deťom prístup k plastovým vreckám.
21. Používajte iba príslušenstvo určené výrobcom.
22. Všetky servisné zásahy zverte kvalifikovanému servisnému personálu. Servis je potrebný, ak došlo k akémukoľvek poškodeniu zariadenia, napríklad napájacieho kábla alebo zástrčky, ak sa do zariadenia vyliala tekutina alebo do neho spadli predmety, ak bolo zariadenie vystavené dažďu alebo vlhkosti, nefunguje normálne alebo spadlo na zem.
23. Dlhodobé vystavenie hlasným zvukom z osobných hudobných prehrávačov môže viesť k dočasnej alebo trvalej strate sluchu.
24. Ak je výrobok dodávaný s napájacím káblom alebo sieťovým adaptérom:
    - V prípade akýchkoľvek problémov odpojte napájací kábel a servis zverte kvalifikovanému personálu.
    - Nestupujte na napájací adaptér a nezachytávajte ho. Buďte veľmi opatrní, najmä v blízkosti zástrčiek a miesta, kde kábel vychádza z adaptéra. Na napájací adaptér nekladte ťažké predmety, ktoré by ho mohli poškodiť. Udržujte celé zariadenie mimo dosahu detí! Ak si budú hrať s napájacím káblom, môžu sa vážne zraniť.
    - Počas búrky s bleskami alebo ak zariadenie dlhší čas nepoužívate, odpojte ho zo zásuvky.
    - Zásuvka musí byť nainštalovaná v blízkosti zariadenia a musí byť ľahko prístupná.
    - Nepreťažujte sieťové zásuvky ani predlžovacie káble. Preťaženie môže spôsobiť požiar alebo úraz elektrickým prúdom.
    - Zariadenia s konštrukciou triedy 1 by mali byť pripojené k hlavnej zásuvke s ochranným uzemnením.
    - Zariadenia triedy 2 nevyžadujú uzemnenie.
    - Pri vyťahovaní zo zásuvky hlavného napájania vždy držte zástrčku. Neťahajte za napájací kábel. Mohlo by to spôsobiť skrat.
    - Nepoužívajte poškodený napájací kábel alebo zástrčku ani uvoľnenú zásuvku. Mohlo by to spôsobiť požiar alebo úraz elektrickým prúdom.
25. Upozornenie týkajúce sa používania batérií:
    - Pri nesprávnej výmene batérie hrozí nebezpečenstvo výbuchu. Batériu vymeňte iba za rovnaký alebo ekvivalentný typ.
    - Batéria nesmie byť počas používania, skladovania ani prepravy vystavená extrémne vysokým alebo nízkym teplotám ani nízkemu atmosférickému tlaku vo vysokej nadmorskej výške.
    - Výmena batérie za nesprávny typ môže spôsobiť výbuch alebo únik horľavej kvapaliny alebo plynu.

- Vhadzovanie batérie do ohňa alebo do horúcej rúry, ako aj mechanické drvenie alebo rezanie batérie môže spôsobiť výbuch.
- Ponechanie batérie v prostredí s extrémne vysokou teplotou môže spôsobiť výbuch alebo únik horľavej kvapaliny alebo plynu.
- Vystavenie batérie extrémne nízkej atmosférickej tlakovej hladine, čo môže spôsobiť výbuch alebo únik horľavej kvapaliny alebo plynu.
- Je potrebné venovať pozornosť environmentálnym aspektom likvidácie batérií.

INŠTALÁCIA
- Vybalte všetky súčasti a odstráňte ochranný materiál.
- Prístroj nepripájajte k elektrickej sieti skôr, ako skontrolujete sieťové napätie a skôr, ako vykonáte všetky ostatné pripojenia.

*** Tieto pokyny sa týkajú iba výrobkov, ktoré používajú napájací kábel alebo sieťový adaptér.**

	
Použite prosím USB adaptér s výkonom minimálne 10 W	**USB napájací adaptér nie je súčasťou balenia**

Obsah balenia:
● 1 × prenosný Bluetooth reproduktor
● 1 × 80 cm nabíjací a dátový kábel USB-C na USB-C
● 1 × používateľská príručka

Vlastnosti produktu
- 2.1-kanálový audio systém: pre pohlcujúci stereofónny zvuk so štyrmi širokopásmovými meničmi a subwooferom
- Vysoký výstupný výkon: RMS 60 W, s špičkovým výkonom 120 W
- Technológia Auracast Broadcasting: pripojte 100 alebo viac rôznych reproduktorov s rovnakým Auracastom súčasne pre synchronizovaný zvuk
- Pripojenie cez Bluetooth verzie 6.0: Vylepšená stabilita vďaka protokolom A2DP/AVRCP/HFP/HSP
- Stupeň vodotesnosti IPX6: Ochrana proti silným prúdom vody, ideálne pre vonkajšie použitie
- Rýchle nabíjanie PD 30 W: batéria 4800 mAh / 7,4 V s podporou protokolu PD 3.0 UFP
- RGB LED osvetlenie: Viacero režimov osvetlenia so synchronizáciou s hudbou pre lepšiu atmosféru
- Režimy prehrávania hudby: Bluetooth / USB-A / USB-C (OTG)
- Funkcia ekvalizéra: Vnútorné a vonkajšie prostredie

Technické špecifikácie

Verzia Bluetooth: Bluetooth 6.0

Veľkosť reproduktora: 1 x 4-palcový subwoofer, 4 x 43 mm širokopásmové meniče + 2 pasívne radiátory

Výkon RMS: 60 W, 4 Ω

Maximálny výstup: 120 W, 4 Ω

Kapacita batérie: 7,4 V, 4800 mAh

Frekvenčný rozsah: 80 Hz – 16 kHz

Doba prehrávania (s rozsvieteným svetlom): 2 hodiny (maximálna hlasitosť) a 7,5 hodiny (50 % hlasitosti)

Doba prehrávania (režim Bluetooth, 33 % hlasitosti, vypnuté svetlá): približne 13 hod.

Dosah Bluetooth pripojenia: 35 m

Rozmery produktu: 194,2 × 278 × 215 mm (D × V × Š)

Vstupné napájanie: DC 5 V/3 A, 9 V/2 A, 12 V/2,5 A

Podrobnosti o produkte:

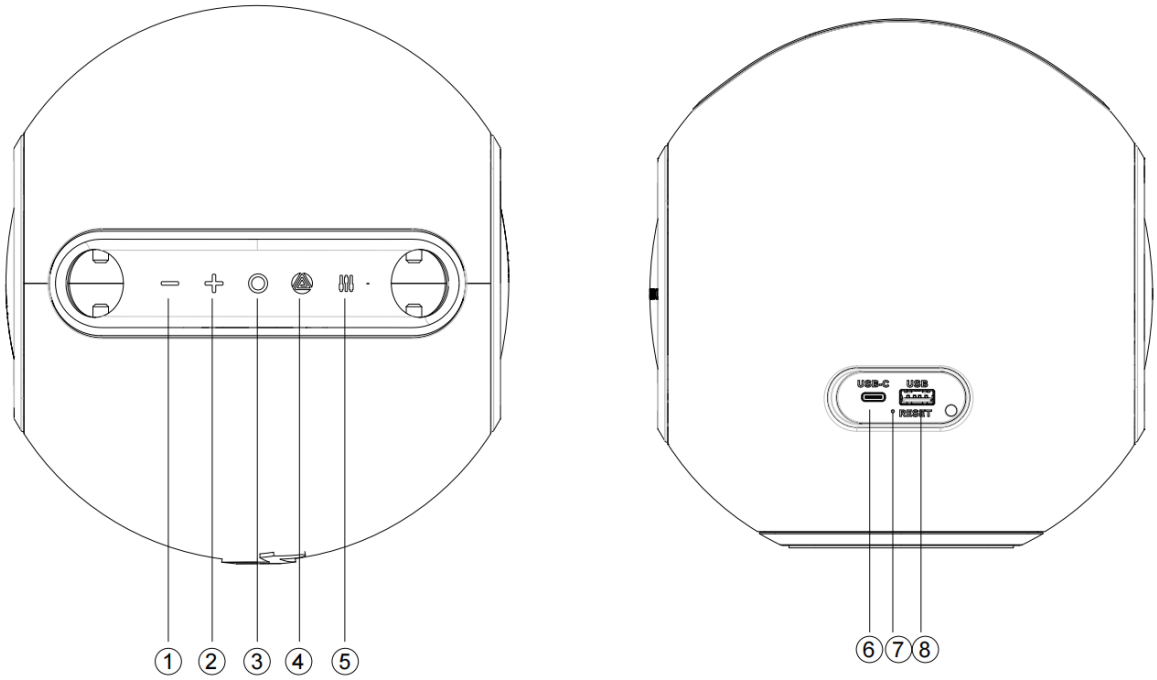

1) Predchádzajúca skladba / Zníženie hlasitosti
2) Ďalšia skladba / Zvýšenie hlasitosti
3) Zapnutie/vypnutie a prehrávanie/pozastavenie
4) Prepínač režimov (BT / USB-A / USB-C (OTG)) / Auracast
5) EQ / Prepínač osvetlenia
6) Port USB-C
7) Reset
8) Port USB-A

- Tlačidlo napájania: Dlhé stlačenie po dobu 2 sekúnd zapne alebo vypne reproduktor. Krátke stlačenie spustí prehrávanie alebo pozastaví hudbu.
- Tlačidlo zníženia hlasitosti: Krátkym stlačením znížite hlasitosť; dlhým stlačením po dobu 2 sekúnd prejdete na predchádzajúcu skladbu; dlhým stlačením po dobu 8 sekúnd vykonáte obnovenie továrenských nastavení a vypnete zariadenie.
- Tlačidlo Zvýšenie hlasitosti: Krátke stlačenie na zvýšenie hlasitosti; dlhé stlačenie po dobu 2 sekúnd na preskočenie na ďalšiu skladbu.
- Tlačidlo: Krátke stlačenie slúži na prepínanie medzi prehrávaním cez Bluetooth, USB-A a USB-C (USB-A a USB-C sú k dispozícii len pri pripojení); dlhé stlačenie po dobu 2 sekúnd slúži na aktiváciu/zastavenie vysielania cez Auracast
- Tlačidlo EQ: Krátke stlačenie slúži na prepínanie režimov osvetlenia (9 režimov). Dlhé stlačenie po dobu 2 sekúnd slúži na prepínanie medzi ekvalizérom pre vonkajšie a vnútorné prostredie. Predvolený ekvalizér je nastavený na vonkajšie prostredie.

Zapnutie reproduktora

1. Stlačte a podržte tlačidlo napájania približne 2 sekundy, aby ste reproduktor zapli.
2. Kontrolka napájania (LED) bude pomaly blikať.

Pripojenie cez Bluetooth

1. Uistite sa, že je na vašom mobilnom zariadení zapnutá funkcia Bluetooth.
2. Vyhľadajte dostupné zariadenia Bluetooth a zo zoznamu vyberte „Lenco ORBITA-360“.
3. Po úspešnom pripojení bude LED indikátor napájania svietiť nepretržite a zaznie signál potvrdzujúci pripojenie.
4. Efektívny dosah Bluetooth je až 35 metrov na otvorenom priestranstve bez rušenia.
5. Ak chcete odpojiť zariadenie Lenco Orbita-360 od aktuálne pripojeného telefónu, stlačte dvakrát tlačidlo napájania. Reproduktor sa odpojí a bude k dispozícii na spárovanie s iným zariadením.

Prehrávanie zvuku cez USB-A

1. Do portu USB-A vložte USB kľúč obsahujúci súbory vo formátoch MP3, WMA, WAV alebo FLAC (maximálna kapacita: 128 GB).
2. V prípade potreby stlačte tlačidlo „ “ (Prepnúť na USB), aby ste prešli do režimu USB.
3. Pomocou ovládacích prvkov prehrávania prechádzajte medzi skladbami.

Pripojenie cez vstup USB-C

1. Pripojte externé audio zariadenie pomocou kábla USB-C k portu USB-C.
2. V prípade potreby stlačte tlačidlo „ “ (Prepnúť/Vypnúť) a prepnite do režimu prehrávania cez USB-C.
3. Zvuk z pripojeného zariadenia bude vychádzať z reproduktora.

Nastavenie vysielania Auracast (pripojenie viacerých reproduktorov)

Zapnite všetky reproduktory, ktoré potrebujete pripojiť prostredníctvom Auracast, vyberte hlavný reproduktor A a postupujte podľa nižšie uvedených krokov.

● Pripojte reproduktor A k externým zariadeniam (smartfón / USB prehrávač / OTG).

● Stlačte a podržte tlačidlo „ “ po dobu 2 sekúnd, aby bol reproduktor pripravený na pripojenie ďalších reproduktorov B, C, D... (po stlačení tlačidla „ “ zaznie tón, ktorý signalizuje, že je reproduktor pripravený na pripojenie ďalších reproduktorov).

● Prepnite reproduktor B do režimu odpojenia Bluetooth, potom stlačte a podržte tlačidlo „ “ na 2 sekundy, aby reproduktor B vyhľadal hlavný reproduktor A, s ktorým sa automaticky pripojí.

● Ak chcete zrušiť pripojenie Auracast, opäť dlho stlačte tlačidlo „ “ na reproduktore A alebo B.

● Rovnakým postupom ako vyššie pripojte alebo odpojte reproduktory C, D, E...

● Pre synchronizované prehrávanie zvuku je možné pripojiť až viac ako 100 reproduktorov.

Režimy osvetlenia

1. Krátkym stlačením tlačidla EQ zapnete osvetlenie, pričom máte na výber z 9 režimov osvetlenia uvedených nižšie:

Režim 1: Zapnuté teplé biele svetlo
Režim 2: Teplé biele svetlo pulzuje v rytme hudby
Režim 3: Svetlo modré svetlo zapnuté
Režim 4: Svetlo modré bliká v rytme hudby
Režim 5: Zapnuté oranžové svetlo
Režim 6: Oranžové svetlo pulzuje v rytme hudby
Režim 7: Svieti fialové svetlo
Režim 8: Fialové svetlo pulzuje v rytme hudby
Režim 9: Svetlo vypnuté

2. Režim osvetlenia podľa vyššie uvedenej sekvencie.

Batéria a nabíjanie:

Indikátory stavu batérie

1. Pri 20 % úrovni nabitia batérie zaznie jedenkrát varovný tón signalizujúci nízku úroveň nabitia.
2. Pri úrovni nabitia batérie 10 % alebo menej zaznie ďalší varovný tón signalizujúci nízky stav batérie.
3. Keď je batéria vybitá, LED indikátor napájania svieti červeno a nepretržite bliká spolu s výstražnými tónmi.
4. LED indikátor napájania svieti počas nabíjania nepretržite červenou farbou a po úplnom nabití zhasne.

Nabíjanie reproduktora

1. Na nabíjanie použite priložený kábel USB-C.
2. Pripojte ho k kompatibilnému napájaciemu adaptéru, ktorý podporuje rýchle nabíjanie PD 30 W.
3. Doba nabíjania sa líši: približne 2,5 hodiny (30 W), 3 hodiny (20 W) alebo 6 hodín (10 W).
4. Kompatibilný s väčšinou adaptérov pre mobilné telefóny.
5. Maximálny vstupný nabíjací prúd je 3,6 A.
6. Ochrana proti prepätiu podporuje vstupné napätie až 28 V pre bezpečné nabíjanie.
7. Vystavenie tohto produktu vysokým teplotám počas používania môže spôsobiť poruchu nabíjania.

Automatické vypnutie
Reproduktor sa automaticky vypne po 10 minútach nečinnosti v nasledujúcich situáciách:
1. Žiadny signál zo žiadneho zdroja
2. Režim Bluetooth: Nie je pripojený žiadny mobilný telefón
3. Režim Bluetooth: Telefón je pripojený, ale počas 10 po sebe idúcich minút nedochádza k prehrávaniu zvuku ani k stlačeniu tlačidiel
4. Režim USB-A: Počas 10 po sebe idúcich minút nedošlo k prehrávaniu ani k stlačeniu tlačidla
5. Režim USB-C: Počas 10 po sebe idúcich minút nedošlo k prehrávaniu ani k stlačeniu tlačidiel

Obnovenie továrenských nastavení
1. V ľubovoľnom režime stlačte a podržte tlačidlo Zníženie hlasitosti približne 8 sekúnd.
2. Reproduktor obnoví továrenské nastavenia, vymaže všetky záznamy o spárovaní a automaticky sa vypne.
3. Ak sa reproduktor nevypne alebo nereaguje, stlačte tlačidlo RESET malým okrúhlym špendlíkom. Reproduktor sa vynuluje a vypne.
4. Reproduktor opäť zapnite, aby sa proces obnovenia továrenských nastavení dokončil.

Ďalšie poznámky:
● Predvolená hlasitosť je nastavená na 50 % maximálnej hlasitosti.
● Doba prehrávania sa môže líšiť v závislosti od úrovne hlasitosti a štýlu hudby.

Upozornenie:
● Tento výrobok skladujte a používajte v prostredí s bežnou teplotou.
● Nevystavujte tento výrobok dažďu ani vlhkému prostrediu.
● Tento výrobok nerozoberajte, neopravujte ani nemodifikujte bez povolenia.
● Pri čistení tohto výrobku používajte mäkkú handričku alebo v prípade potreby malé množstvo vody; na čistenie nepoužívajte chemikálie.
● Aby ste predĺžili životnosť výrobku a chránili svoj sluch, vyhýbajte sa dlhodobému počúvaniu hudby na maximálnej hlasitosti.
● Výrobok obsahuje vstavanú lítiovú batériu. Aby ste predišli nebezpečenstvu, nevyhadzujte ju a nevhadzujte ju do ohňa.

Upozornenie: Batériu môže vymeniť používateľ. Po výmene batérie však nemožno zaručiť stupeň krytia IP a odolnosť výrobku voči vode.

Aby sa zachovala pôvodná trieda krytia IP, výmenu batérie by mal vykonávať kvalifikovaný personál.

Návod na prevádzku s vyberateľnou batériou
Konštrukcia batérie
1) Smer a umiestnenie výstupu kábla batérie
2) Kábel batérie (40 mm)
3) Konektor
4) Ohnivzdorný papierový obal V0
5) Umiestnenie dosky s obvodmi na ochranu batérie
6) Ochranný materiál EVA

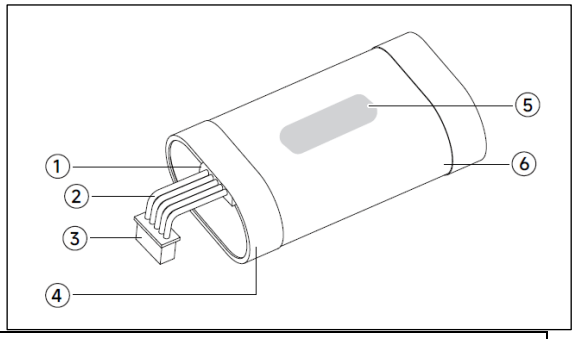

Špecifikácie batérie

Menovité napätie	7,4 V
Kapacita	4800 mAh
Hmotnosť	151,76 g
Model batérie	21700
Počet článkov	2 ks
Sériové/paralelné zapojenie batérií	Sériová

Skrutkovače zobrazené na obrázkoch sú bežne dostupné náradie a nie sú súčasťou príslušenstva.
1) Na 2D výkrese výrobku dve sivé značky označujú umiestnenie spôn medzery rámu mriežky (na oboch stranách), ku ktorým sa dostanete pomocou plochého skrutkovača, ktorým odhrniete predný rám mriežky výrobku smerom von a rám mriežky odstránite. Upozorňujeme, že mriežka s logom je na prednej strane.

Poznámka: Použite miernu silu a rozoberajte pomaly; nerozoberajte násilím.

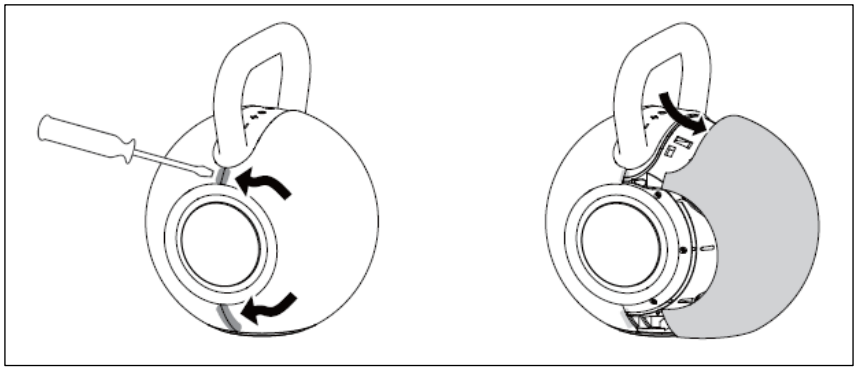

2) Po odstránení prednej mriežky uvidíte uprostred kryt batérie (označený písmenami BAT); kryt batérie je upevnený štyrmi čiernymi pozinkovanými krížovými skrutkami PA3*15 mm (pozri označenia šípkami), ktoré možno odstrániť krížovým skrutkovačom.

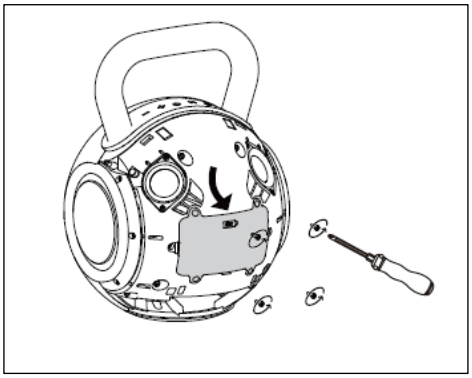

3) Vyberte batériu z batériového priestoru pod zadným krytom, odpojte konektor vnútorného pripojovacieho kábla batérie a vyberte batériu.

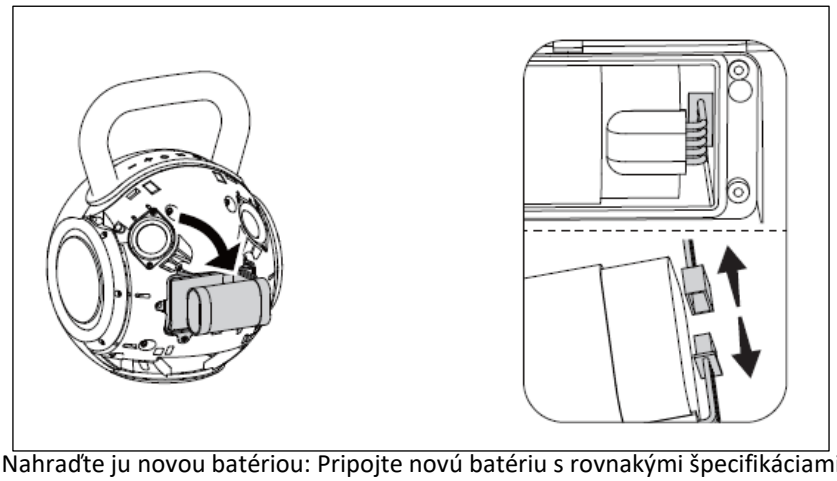

4) Nahraďte ju novou batériou: Pripojte novú batériu s rovnakými špecifikáciami ku konektoru na pripojovacom vodiči batérie vo vnútri predného krytu. Vložte novú batériu do priestoru pre batériu na prednom kryte, ako je znázornené na obrázku.

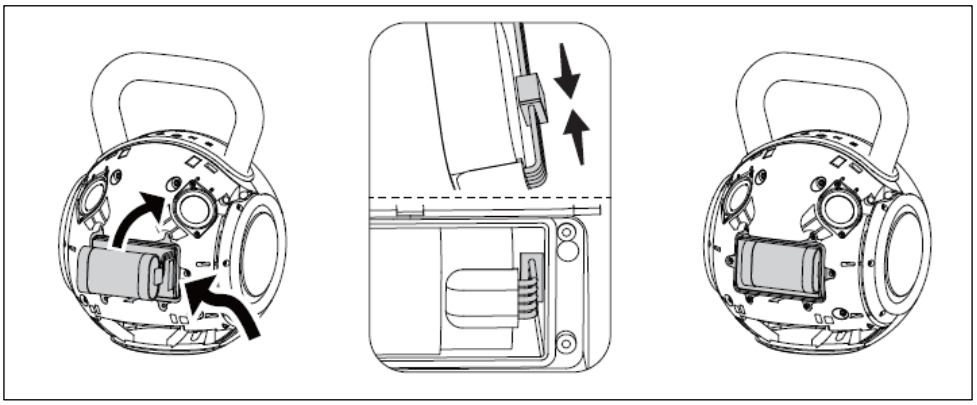

5) Namontujte kryt batérie: Namontujte kryt batérie na predný kryt a utiahnite štyri skrutky (pozri označenia šípkami).

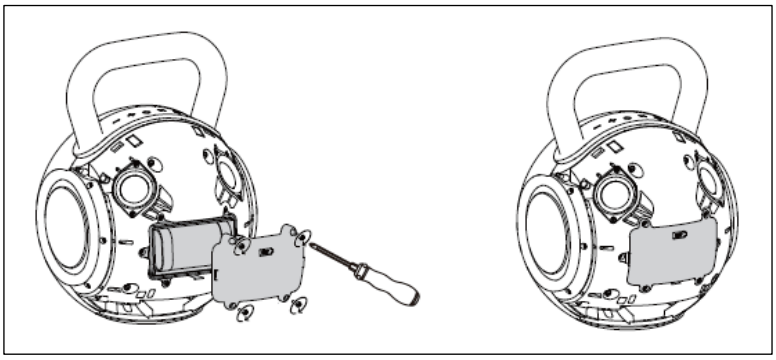

6) Vložte prednú mriežku do predného krytu podľa príslušnej polohy spony, zatlačte všetky spony na prednej mriežke, kým nebude rovná s povrchom, a výmena batérie je dokončená.

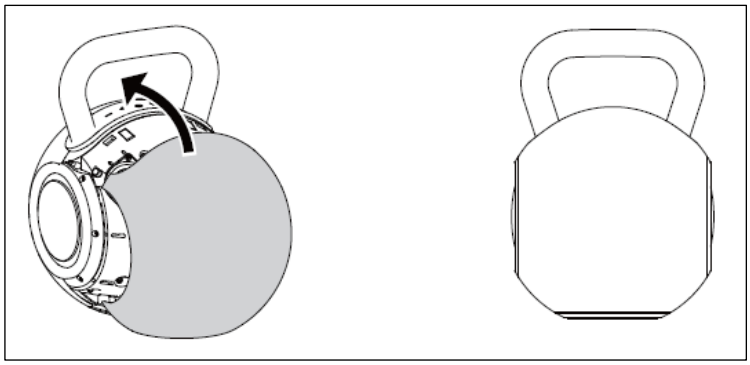

Kontakt pre náhradný akumulátor: support@lenco.com

Bezpečnostné opatrenia pri výmene batérie:

1. Pred výmenou batérie je potrebné reproduktor vypnúť.
2. Batériu uchovávajte mimo dosahu ohňa a vody.
3. Batériu uchovávajte mimo dosahu detí, aby nedošlo k úrazu.
4. Náhradná batéria musí byť rovnaká ako pôvodná, čo sa týka tvaru, modelu, parametrov a kapacity.
5. Pred montážou zadného mriežkového rámu zapnite reproduktor, aby ste otestovali nový akumulátor.
6. Kryt batérie je potrebné upevniť 4 skrutkami PA3, aby sa zabránilo vibráciám.
7. Batériový modul ani žiadne batériové články nerozoberajte, neotvárajte ani nerozrezávajte.
8. Neskracujte článok ani batériu. Neuchovávajte články ani batérie bez rozmyslu v krabici alebo zásuvke, kde by mohlo dôjsť k ich vzájomnému skratovaniu alebo skratovaniu inými kovovými predmetmi.
9. Nevystavujte články ani batérie mechanickým nárazom.
10. Vždy kupujte batériu odporúčanú výrobcom zariadenia pre dané zariadenie.

Likvidácia vybitých batérií:

1. Zlikvidujte celý akumulátor, nepoškodzujte ho a neprepichujte.
2. Batériu uchovávajte v nevodivom obale, napríklad v plastovom vrecku alebo papierovej krabici, až do jej likvidácie.
3. Batériu uchovávajte na chladnom a vetranom mieste, mimo dosahu ohňa, tepla, korozívnych chemikálií, potravín a nápojov.
4. Vybitý akumulátorový blok je možné prepravovať letecky, námornou alebo cestnou dopravou v riadne izolovanom obale v súlade s odporúčaniami uvedenými v vzorových predpisoch o preprave nebezpečného tovaru.
5. Batériu zlikvidujte v súlade s miestnymi zákonmi. Ak je niektoré z vyššie uvedených odporúčaní v rozpore s miestnymi zákonmi, riaďte sa miestnymi zákonmi.

Obnovenie továrenských nastavení

1. V ľubovoľnom režime stlačte a podržte tlačidlo Zníženie hlasitosti približne 8 sekúnd. Reproduktor obnoví továrenské nastavenia, vymaže všetky záznamy o spárovaní a automaticky sa vypne.
2. Ak sa reproduktor nevypne alebo nereaguje, môžete stlačiť tlačidlo RESET pomocou malého guľatého špendlíka. Reproduktor sa tým vynuluje a vypne.
3. Reproduktor opäť zapnite, aby sa proces obnovenia továrenských nastavení dokončil.

Záruka

Spoločnosť Commaxx B.V. poskytuje servis a záruku v súlade s európskymi právnymi predpismi, čo znamená, že v prípade opráv (počas aj po uplynutí záručnej lehoty) by ste sa mali obrátiť na miestneho predajcu.

Dôležitá poznámka: Nie je možné zasielať výrobky, ktoré vyžadujú opravu, priamo spoločnosti Commaxx B.V.

Dôležitá poznámka: Ak je toto zariadenie akýmkoľvek spôsobom otvorené alebo sa k nemu dostane neoficiálne servisné stredisko, záruka zaniká.

Toto zariadenie nie je vhodné na profesionálne použitie. V prípade profesionálneho použitia budú všetky záručné záväzky výrobcu neplatné.

Upozornenie
Aktualizácie firmvéru a/alebo hardvérových komponentov sa vykonávajú pravidelne. Niektoré pokyny, špecifikácie a obrázky v tejto dokumentácii sa preto môžu mierne líšiť od vašej konkrétnej situácie. Všetky položky opísané v tejto príručke slúžia iba na ilustračné účely a nemusia platiť pre konkrétnu situáciu. Z popisu uvedeného v tejto príručke nemožno odvodiť žiadne zákonné práva ani nároky.

Likvidácia starého zariadenia



Tento symbol označuje, že príslušný elektrický výrobok alebo batéria sa v Európe nesmú likvidovať ako bežný domový odpad. Aby ste zabezpečili správne nakladanie s odpadom z tohto výrobku a batérie, likvidujte ich v súlade s platnými miestnymi zákonmi alebo požiadavkami na likvidáciu elektrických zariadení alebo batérií. Tým prispejete k šetreniu prírodných zdrojov a k zlepšeniu štandardov ochrany životného prostredia pri spracovaní a likvidácii elektrického odpadu (smernica o odpade z elektrických a elektronických zariadení).

VYHLÁSENIE O ZHODE
Spoločnosť Commaxx B.V. týmto vyhlasuje, že rádiové zariadenie typu [Lenco ORBITA-360] je v súlade so smernicou 2014/53/EÚ. Úplné znenie vyhlásenia o zhode EÚ je k dispozícii na tejto internetovej adrese:
https://doc.nedis.com/sk-sk/ORBITA360GY
https://doc.nedis.com/sk-sk/ORBITA360BK

Typ RF	Frekvenčný rozsah (MHz)	Výkon (dBm)
Bluetooth	2402–2480	< 10

Služby
Ďalšie informácie a technickú podporu nájdete na stránke www.lenco.com
Commaxx B.V. Wiebachstraat 37, 6466 NG Kerkrade, Holandsko

CS

UPOZORNĚNÍ:
Použití ovládacích prvků, provádění nastavení nebo postupů jiných než těch, které jsou zde uvedeny, může vést k nebezpečnému ozáření.

BEZPEČNOSTNÍ OPATŘENÍ PŘED POUŽITÍM

MĚJTE NA PAMĚTI NÁSLEDUJÍCÍ POKYNY:

1. Nezakrývejte ani neblokujte žádné ventilační otvory. Při umístění zařízení na polici ponechte kolem celého zařízení volný prostor 5 cm (2”).
2. Instalujte zařízení v souladu s přiloženým návodem k použití.
3. Udržujte zařízení v dostatečné vzdálenosti od zdrojů tepla, jako jsou radiátory, topidla, kamna, svíčky a jiné předměty vydávající teplo nebo otevřený oheň. Zařízení lze používat pouze v mírném klimatu. Je třeba se vyvarovat extrémně chladného nebo horkého prostředí. Provozní teplota je mezi 0 °C a 35 °C.
4. Vyhněte se používání zařízení v blízkosti silných magnetických polí.
5. Elektrostatický výboj může narušit normální fungování tohoto zařízení. V takovém případě zařízení jednoduše resetujte a restartujte podle návodu k použití. Během přenosu souborů s ním zacházejte opatrně a pracujte v prostředí bez statické elektřiny.
6. Varování! Nikdy nevkládejte žádné předměty do zařízení přes větrací otvory nebo jiné otvory. Zařízením prochází vysoké napětí a vkládání předmětů může způsobit úraz elektrickým proudem a/nebo zkrat vnitřních součástí. Ze stejného důvodu nevylévejte na zařízení vodu ani jiné tekutiny.
7. Toto zařízení nepoužívejte v prostředí, kde může docházet ke kondenzaci. Pokud je zařízení používáno v teplé a vlhké místnosti, mohou se uvnitř zařízení tvořit kapky vody nebo kondenzát a zařízení nemusí správně fungovat; před zapnutím nechte zařízení 1 až 2 hodiny vypnuté: zařízení by mělo být suché, než do něj připojíte napájení.
8. Ačkoli je toto zařízení vyrobeno s maximální péčí a před opuštěním továrny několikrát zkontrolováno, je stejně jako u všech elektrických spotřebičů možné, že se vyskytnou problémy. Pokud zaznamenáte kouř, nadměrné zahřívání nebo jakékoli jiné neočekávané jevy, měli byste okamžitě odpojit zástrčku ze síťové zásuvky.
9. Toto zařízení musí být napájeno ze zdroje, který je uveden na štítku s technickými údaji. Pokud si nejste jisti typem napájení používaným ve vaší domácnosti, obraťte se na svého prodejce nebo místní energetickou společnost.
10. Uchovávejte mimo dosah zvířat. Některá zvířata ráda okusují napájecí kabely.
11. K čištění zařízení používejte měkký suchý hadřík. Nepoužívejte rozpouštědla ani kapaliny na bázi benzínu. K odstranění silných skvrn můžete použít vlhký hadřík s naředěným čisticím prostředkem.
12. Dodavatel nenese odpovědnost za poškození nebo ztrátu dat způsobenou poruchou, nesprávným používáním, úpravami zařízení nebo výměnou baterie.
13. Pokud je přístroj vybaven funkcí přehrávání z USB, je třeba USB paměťovou kartu připojit přímo do přístroje. Nepoužívejte prodlužovací kabel USB, protože může způsobit rušení vedoucí ke ztrátě dat.
14. Štítek s technickými údaji je umístěn na spodní nebo zadní straně zařízení.
15. Toto zařízení není určeno k použití osobami (včetně dětí) s tělesným, smyslovým nebo mentálním postižením nebo s nedostatečnými zkušenostmi a znalostmi, pokud nejsou pod dohledem nebo pokud neobdržely pokyny ohledně správného používání zařízení od osoby odpovědné za jejich bezpečnost.
16. Tento výrobek je určen výhradně pro neprofesionální použití, nikoli pro komerční nebo průmyslové účely.
17. Ujistěte se, že je zařízení umístěno ve stabilní poloze. Na škody způsobené používáním tohoto výrobku v nestabilní poloze, vibracemi nebo nárazy, případně nedodržením jakéhokoli jiného varování nebo bezpečnostního opatření uvedeného v tomto návodu k použití se záruka nevztahuje.
18. Nikdy neodstraňujte kryt tohoto zařízení.
19. Nikdy neukládejte toto zařízení na jiné elektrické zařízení.
20. Zabraňte dětem v přístupu k plastovým sáčkům.
21. Používejte pouze příslušenství určené výrobcem.
22. Veškeré opravy svěřujte pouze kvalifikovanému servisnímu personálu. Oprava je nutná, pokud bylo zařízení jakýmkoli způsobem poškozeno (například napájecí kabel nebo zástrčka), pokud do něj vnikla tekutina nebo do něj spadly předměty, pokud bylo zařízení vystaveno dešti nebo vlhkosti, nefunguje normálně nebo pokud spadlo na zem.
23. Dlouhodobé vystavení hlasitým zvukům z osobních hudebních přehrávačů může vést k dočasné nebo trvalé ztrátě sluchu.
24. Pokud je výrobek dodáván s napájecím kabelem nebo síťovým adaptérem:
    - V případě jakýchkoli potíží odpojte napájecí kabel a svěřte opravu kvalifikovanému personálu.
    - Na napájecí adaptér nešlapejte a nezachytávejte jej. Buďte velmi opatrní, zejména v blízkosti zástrček a místa, kde kabel vychází z adaptéru. Na napájecí adaptér neukládejte těžké předměty, které by jej mohly poškodit. Uchovávejte celé zařízení mimo dosah dětí! Při hře s napájecím kabelem by se mohly vážně zranit.
    - Odpojte toto zařízení od sítě během bouřek nebo pokud jej delší dobu nepoužíváte.
    - Zásuvka musí být nainstalována v blízkosti zařízení a musí být snadno přístupná.
    - Nepřetěžujte síťové zásuvky ani prodlužovací kabely. Přetížení může způsobit požár nebo úraz elektrickým proudem.
    - Zařízení konstrukční třídy 1 by měla být připojena k hlavní zásuvce s ochranným uzemněním.
    - Zařízení třídy 2 nevyžadují uzemnění.
    - Při vytahování zástrčky z hlavní zásuvky vždy držte za zástrčku. Netahat za napájecí kabel. Mohlo by dojít ke zkratu.
    - Nepoužívejte poškozený napájecí kabel, zástrčku ani uvolněnou zásuvku. Mohlo by dojít k požáru nebo úrazu elektrickým proudem.
25. Upozornění týkající se používání baterií:
    - Při nesprávné výměně baterie hrozí nebezpečí výbuchu. Vyměňujte pouze za stejný nebo ekvivalentní typ.
    - Baterie nesmí být během používání, skladování ani přepravy vystavena extrémně vysokým nebo nízkým teplotám ani nízkému atmosférickému tlaku ve vysokých nadmořských výškách.
    - Výměna baterie za nesprávný typ může vést k výbuchu nebo úniku hořlavé kapaliny či plynu.
    - Vyhození baterie do ohně nebo do horké trouby, mechanické rozdrcení nebo rozřezání baterie může vést k výbuchu.
    - Ponechání baterie v prostředí s extrémně vysokou teplotou může vést k výbuchu nebo úniku hořlavé kapaliny či plynu.
    - Vystavení baterie extrémně nízkému atmosférickému tlaku, což může vést k výbuchu nebo úniku hořlavé kapaliny či plynu.
    - Je třeba věnovat pozornost environmentálním aspektům likvidace baterií.

INSTALACE
- Vybalte všechny součásti a odstraňte ochranný materiál.
- Připojujte zařízení k elektrické síti až po ověření síťového napětí a po provedení všech ostatních připojení.

*** Tyto pokyny se vztahují pouze na výrobky, které používají napájecí kabel nebo síťový adaptér.**

	
Použijte prosím USB adaptér s výkonem minimálně 10 W	**USB napájecí adaptér není součástí balení**

Obsah balení:
● 1 × přenosný Bluetooth reproduktor
● 1 × 80 cm nabíjecí a datový kabel USB-C na USB-C
● 1 × uživatelská příručka

Vlastnosti produktu
- 2.1kanálový zvukový systém: pro pohlcující stereofonní zvuk se čtyřmi širokopásmovými reproduktory a subwooferem
- Vysoký výstupní výkon: RMS 60 W, špičkový výkon 120 W
- Technologie Auracast Broadcasting: připojte současně 100 nebo více různých reproduktorů ke stejnému zařízení Auracast a zajistěte tak synchronizovaný zvuk
- Připojení přes Bluetooth verze 6.0: Vylepšená stabilita díky protokolům A2DP/AVRCP/HFP/HSP
- Stupeň vodotěsnosti IPX6: ochrana proti silným proudům vody, ideální pro venkovní použití
- Rychlé nabíjení PD 30 W: baterie 4800 mAh / 7,4 V s podporou protokolu PD 3.0 UFP
- RGB LED osvětlení: Řada režimů osvětlení se synchronizací s hudbou pro vylepšenou atmosféru
- Režimy přehrávání hudby: Bluetooth / USB-A / USB-C (OTG)
- Funkce ekvalizéru: pro vnitřní i venkovní použití

Technické specifikace

Verze Bluetooth: Bluetooth 6.0

Velikost reproduktorů: 1 x 4palcový subwoofer, 4 x 43mm širokopásmové měniče + 2 pasivní radiátory

Výkon RMS: 60 W, 4 Ω

Maximální výkon: 120 W, 4 Ω

Kapacita baterie: 7,4 V, 4800 mAh

Frekvenční rozsah: 80 Hz–16 kHz

Doba přehrávání (s rozsvíceným světlem): 2 hodiny (maximální hlasitost) a 7,5 hodiny (50 % hlasitosti)

Doba přehrávání (režim Bluetooth, 33 % hlasitosti, vypnuté osvětlení): přibližně 13 hodin

Dosah připojení Bluetooth: 35 m

Rozměry produktu: 194,2 × 278 × 215 mm (D × V × Š)

Napájení: DC 5 V/3 A, 9 V/2 A, 12 V/2,5 A

Podrobnosti o produktu:

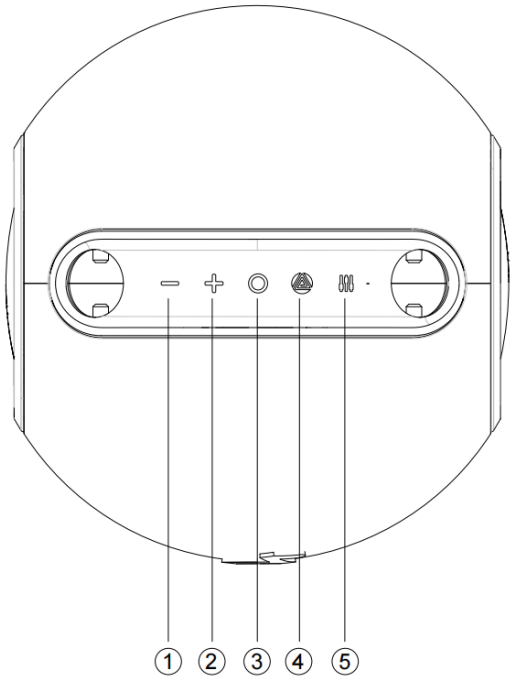

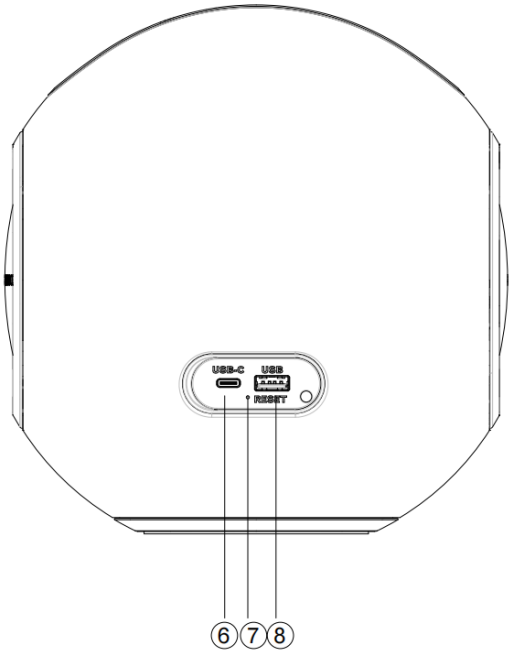

1) Předchozí skladba / Snížení hlasitosti
2) Další skladba / Zvýšení hlasitosti
3) Zapnutí / Vypnutí a Přehrávání / Pozastavení
4) Přepínač režimů (BT / USB-A / USB-C (OTG)) / Auracast
5) EQ / Spínač podsvícení
6) Port USB-C
7) Reset
8) Port USB-A

- Tlačítko napájení: Dlouhým stisknutím po dobu 2 sekund reproduktor zapnete/vypnete. Krátkým stisknutím spustíte přehrávání nebo pozastavíte hudbu.
- Tlačítko snížení hlasitosti: Krátkým stisknutím snížíte hlasitost; dlouhým stisknutím po dobu 2 sekund vyberete předchozí skladbu; dlouhým stisknutím po dobu 8 sekund provedete obnovení továrního nastavení a vypnete reproduktor.
- Tlačítko pro zvýšení hlasitosti: Krátkým stisknutím zvýšíte hlasitost; dlouhým stisknutím po dobu 2 sekund přejdete na další skladbu.
- Tlačítko: Krátkým stisknutím přepínáte mezi přehráváním přes Bluetooth, USB-A a USB-C (USB-A a USB-C jsou k dispozici pouze při připojení); dlouhým stisknutím po dobu 2 sekund aktivujete/zastavíte vysílání přes Auracast
- Tlačítko EQ: Krátkým stisknutím přepínáte režimy podsvícení (9 režimů). Dlouhým stisknutím po dobu 2 sekund přepínáte mezi ekvalizérem pro venkovní a vnitřní použití. Výchozí nastavení ekvalizéru je pro venkovní použití.

Zapnutí reproduktoru

1. Stiskněte a podržte tlačítko napájení přibližně 2 sekundy, aby se reproduktor zapnul.
2. Kontrolka napájení (LED) bude pomalu blikat.

Připojení přes Bluetooth

1. Ujistěte se, že je na vašem mobilním zařízení zapnutá funkce Bluetooth.
2. Vyhledejte dostupná zařízení Bluetooth a ze seznamu vyberte „Lenco ORBITA-360“.
3. Po úspěšném připojení bude kontrolka napájení svítit trvale a ozve se zvukový signál potvrzující připojení.
4. Efektivní dosah Bluetooth je až 35 metrů v otevřeném prostoru bez rušení.
5. Chcete-li odpojit Lenco Orbita-360 od aktuálně připojeného telefonu, stiskněte dvakrát tlačítko napájení. Reproduktor se odpojí a bude k dispozici pro spárování s jiným zařízením.

Přehrávání zvuku přes USB-A

1. Do portu USB-A vložte USB disk obsahující soubory MP3, WMA, WAV nebo FLAC (maximální kapacita: 128 GB).

2. V případě potřeby stiskněte tlačítko „ “ (Přepnout na USB) pro přepnutí do režimu USB.
3. K procházení skladeb použijte ovládací prvky přehrávání.

Připojení přes USB-C

1. Připojte externí zvukové zařízení pomocí kabelu USB-C k portu USB-C.
2. V případě potřeby stiskněte tlačítko „ “ (Přepnout/Vypnout) a přepněte do režimu přehrávání z USB-C.
3. Zvuk z připojeného zařízení bude přehráván přes reproduktor.

Nastavení vysílání Auracast (připojení více reproduktorů)

Zapněte všechny reproduktory, které chcete připojit pomocí Auracast, vyberte hlavní reproduktor A a postupujte podle následujících kroků.

● Připojte reproduktor A k externím zařízením (smartphone / USB přehrávač / OTG).

● Dlouhým stisknutím tlačítka „ “ po dobu 2 sekund připravte reproduktor k připojení dalších reproduktorů B, C, D... (po stisknutí tlačítka „ “ zazní tón, který signalizuje, že je reproduktor připraven k připojení dalších reproduktorů).

● Přepněte reproduktor B do režimu odpojení Bluetooth a poté dlouze stiskněte tlačítko „ “ na 2 sekundy, aby reproduktor B vyhledal hlavní reproduktor A, ke kterému se automaticky připojí.

● Chcete-li zrušit připojení Auracast, znovu dlouze stiskněte tlačítko „ “ na reproduktoru A nebo B.
● Stejným postupem jako výše připojte nebo odpojte reproduktory C, D, E...
● Pro synchronizované přehrávání zvuku lze připojit až 100 a více reproduktorů.

Režimy osvětlení

3. Krátkým stisknutím tlačítka EQ zapnete osvětlení. K dispozici je 9 režimů osvětlení uvedených níže:

Režim 1: Zapnuto teplé bílé světlo
Režim 2: Teplé bílé světlo pulzuje v rytmu hudby
Režim 3: Svítí světle modré světlo
Režim 4: Světle modré světlo pulzuje v rytmu hudby
Režim 5: Zapnuto oranžové světlo
Režim 6: Oranžové světlo pulzuje v rytmu hudby
Režim 7: Fialové světlo svítí
Režim 8: Fialové světlo pulzuje v rytmu hudby
Režim 9: Světlo vypnuto
4. Režim světla se mění podle výše uvedené sekvence.

Baterie a nabíjení:

Indikátory stavu baterie

1. Při 20 % stavu baterie zazní jednou varovný tón signalizující nízký stav baterie.
2. Při 10 % nebo méně se ozve další varovný tón signalizující vybitou baterii.
3. Když je baterie vybitá, kontrolka napájení se rozsvítí červeně a bude nepřetržitě blikat spolu s výstražnými tóny.
4. LED kontrolka napájení svítí červeně po celou dobu nabíjení a po úplném nabití zhasne.

Nabíjení reproduktoru

1. K nabíjení použijte přiložený kabel USB-C.
2. Připojte jej ke kompatibilnímu napájecímu adaptéru podporujícímu rychlé nabíjení PD 30 W.
3. Doba nabíjení se liší: přibližně 2,5 hodiny (30 W), 3 hodiny (20 W) nebo 6 hodin (10 W).
4. Kompatibilní s většinou adaptérů pro mobilní telefony.
5. Maximální vstupní proud při nabíjení je 3,6 A.
6. Ochrana proti přepětí podporuje vstupní napětí až 28 V pro bezpečné nabíjení.
7. Vystavení tohoto produktu vysokým teplotám během používání může způsobit selhání nabíjení.

Automatické vypnutí

Reproduktor se automaticky vypne po 10 minutách nečinnosti v následujících situacích:
1. Žádný signál ze žádného zdroje
2. Režim Bluetooth: není připojen žádný mobilní telefon

3. Režim Bluetooth: Telefon je připojen, ale po dobu 10 minut v kuse nedochází k přehrávání zvuku ani k ovládání tlačítek
4. Režim USB-A: Po dobu 10 minut v kuse nedochází k přehrávání ani k ovládání tlačítek
5. Režim USB-C: Po dobu 10 po sobě jdoucích minut nedochází k přehrávání ani k ovládání tlačítek

Obnovení továrního nastavení

1. V jakémkoli režimu stiskněte a podržte tlačítko Snížení hlasitosti po dobu přibližně 8 sekund.
2. Reproduktor obnoví tovární nastavení, vymaže všechny záznamy o spárování a automaticky se vypne.
3. Pokud se reproduktor nevypne nebo nereaguje, stiskněte tlačítko RESET pomocí malého kulatého špendlíku. Reproduktor se resetuje a vypne.
4. Reproduktor znovu zapněte, aby se proces obnovení továrního nastavení dokončil.

Další poznámky:

● Výchozí hlasitost je nastavena na 50 % maximální hlasitosti.
● Doba přehrávání se může lišit v závislosti na úrovni hlasitosti a stylu hudby.

Upozornění:

● Tento výrobek skladujte a používejte v prostředí s normální teplotou.
● Nevystavujte tento výrobek dešti ani vlhkému prostředí.
● Tento výrobek nerozebírejte, neopravujte ani neupravujte bez oprávnění.
● K čištění tohoto výrobku používejte měkký hadřík nebo v případě potřeby malé množství vody; k čištění nepoužívejte chemikálie.
● Abyste prodloužili životnost výrobku a chránili svůj sluch, vyhýbejte se dlouhodobému poslechu hudby na maximální hlasitost.
● Výrobek obsahuje vestavěnou lithiovou baterii. Z bezpečnostních důvodů ji nevyhazujte ani nevkládejte do ohně.

Upozornění: Baterii může vyměnit uživatel. Po výměně baterie však nelze zaručit stupeň krytí IP ani voděodolnost výrobku.

Aby byla zachována původní třída krytí IP, měla by výměnu baterie provádět kvalifikovaná osoba.

Návod k obsluze odnímatelné baterie

Stavba baterie

1) Směr a umístění vývodu kabelu baterie
2) Kabel baterie (40 mm)
3) Konektor
4) Ohnivzdorný papírový obal V0
5) Umístění desky plošných spojů pro ochranu baterie
6) Ochranný materiál EVA

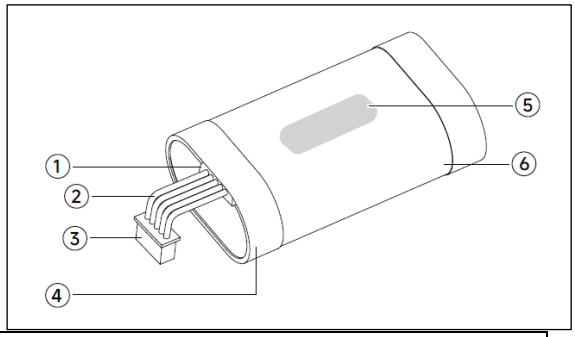

Specifikace baterie

Jmenovité napětí	7,4 V
Kapacita	4800 mAh
Hmotnost	151,76 g
Model bateriového článku	21700
Počet článků	2 ks
Sériové / paralelní zapojení baterií	Sériová

Šroubováky zobrazené na obrázcích jsou běžně dostupné nástroje a nejsou součástí dodávky.

1) Na 2D výkresu produktu označují dvě šedé značky umístění sponek mezery mřížkového rámu (na obou stranách), ke kterým se dostanete pomocí plochého šroubováku, kterým přední mřížkový rám produktu vypáčíte směrem ven a mřížkový rám odstraníte. Vezměte prosím na vědomí, že mřížka s logem je na přední straně.

Poznámka: Používejte mírnou sílu a demontáž provádějte pomalu; nedemontujte násilím.

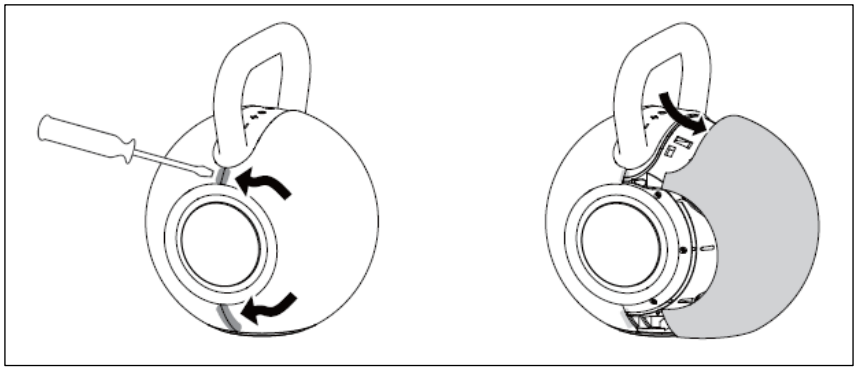

2) Po sejmutí přední mřížky uvidíte uprostřed kryt baterie (označený písmeny BAT); kryt baterie je upevněn čtyřmi černými pozinkovanými šrouby s křížovou hlavou PA3*15 mm (viz šipky), které lze odšroubovat křížovým šroubovákem.

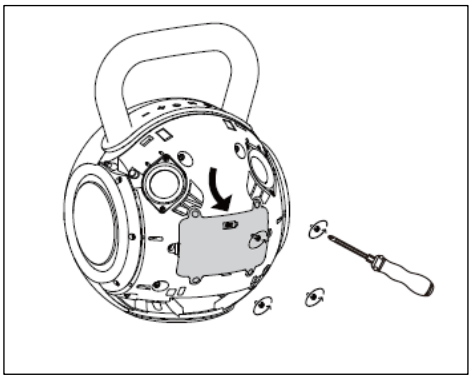

3) Vyjměte baterii z bateriového prostoru pod zadním krytem, odpojte konektor vnitřního propojovacího kabelu baterie a baterii vyjměte.

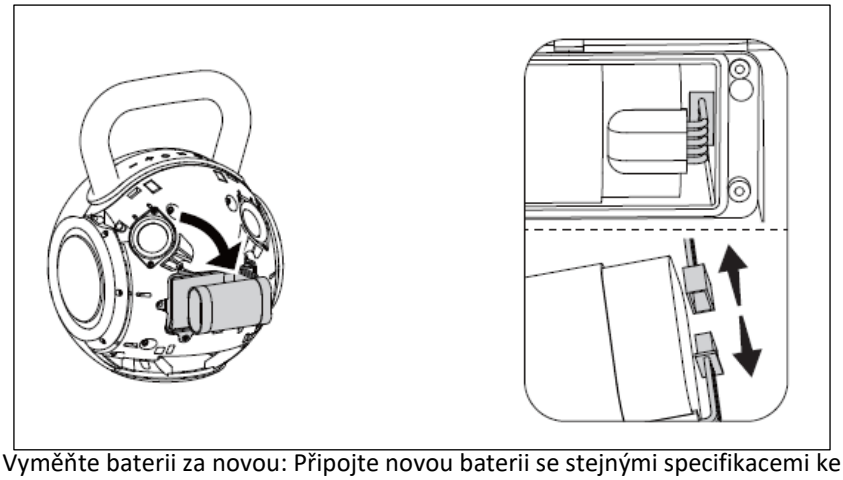

4) Vyměňte baterii za novou: Připojte novou baterii se stejnými specifikacemi ke konektoru na propojovacím kabelu uvnitř předního krytu. Vložte novou baterii do bateriového prostoru na předním krytu, jak je znázorněno na obrázku.

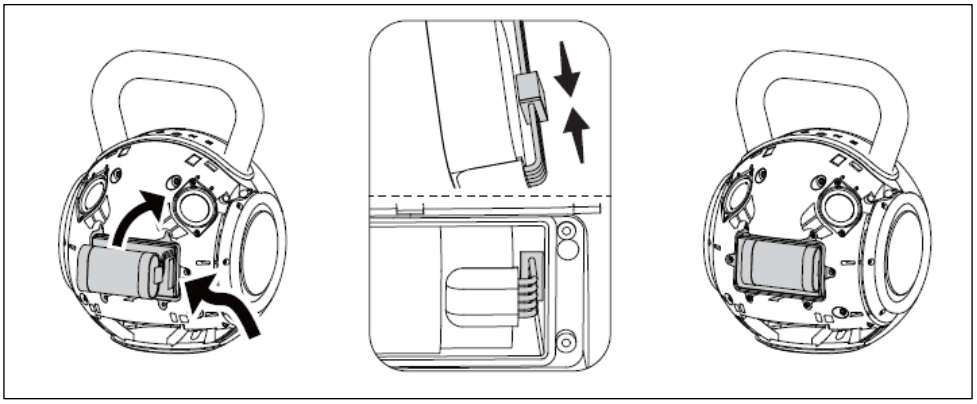

5) Namontujte kryt baterie: Namontujte kryt baterie na přední kryt a utáhněte čtyři šrouby (viz značky se šipkami).

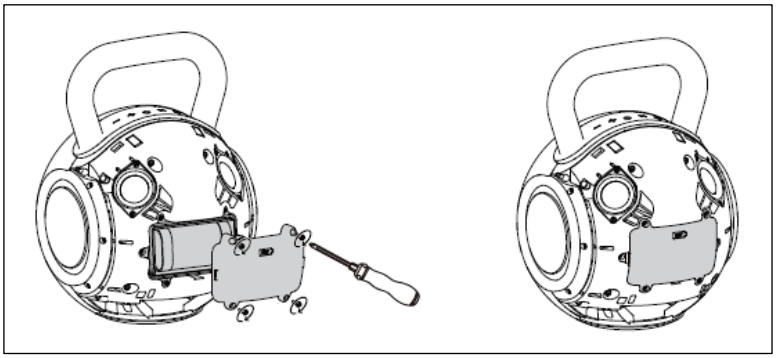

6) Vložte přední mřížku do předního krytu podle odpovídající polohy spon, zatlačte na všechny spony na přední mřížce, dokud nebude rovná s povrchem, a výměna baterie je dokončena.

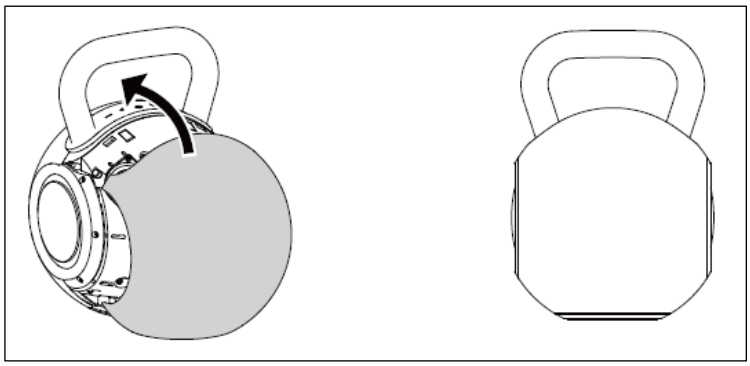

Kontakt pro objednání náhradního akumulátoru: support@lenco.com

Bezpečnostní pokyny pro výměnu baterie:

1. Před výměnou baterie musí být reproduktor vypnutý.
2. Baterii chraňte před ohněm a vodou.
3. Baterii uchovávejte mimo dosah dětí, aby nedošlo k úrazu.
4. Náhradní akumulátor musí být stejný jako původní, a to co do tvaru, modelu, parametrů i kapacity.
5. Před montáží zadního mřížkového rámu zapněte reproduktor a otestujte nový akumulátor.
6. Kryt baterie je třeba upevnit čtyřmi šrouby PA3, aby se zabránilo vibracím.
7. Baterii ani žádné její články nerozebírejte, neotvírejte ani nerozřezávejte.
8. Nezkratujte články ani baterii. Neskladujte články ani baterie bez rozmyslu v krabici nebo zásuvce, kde by mohlo dojít k jejich vzájemnému zkratu nebo ke zkratu způsobenému jinými kovovými předměty.
9. Nevystavujte články ani baterie mechanickým nárazům.
10. Vždy kupujte baterii doporučenou výrobcem zařízení pro dané zařízení.

Likvidace vybitých bateriových sad:

1. Zlikvidujte celý akumulátorový blok, žádný jeho díl nerozdrťte ani nepropíchněte.
2. Baterii uložte do nevodivého obalu, jako je plastový sáček nebo papírová krabice, a poté ji zlikvidujte.
3. Baterii uchovávejte na chladném a větraném místě, mimo dosah ohně, tepla, žíravých chemikálií, potravin a nápojů.
4. Vybitý akumulátor lze přepravovat letecky, námořně nebo po silnici v řádně izolovaném obalu v souladu s doporučeními vzorových předpisů pro přepravu nebezpečných věcí.
5. Baterii zlikvidujte v souladu s místními předpisy. Pokud je některý z výše uvedených pokynů v rozporu s místními předpisy, řiďte se prosím místními předpisy.

Obnovení továrního nastavení

1. V jakémkoli režimu stiskněte a podržte tlačítko Snížení hlasitosti po dobu přibližně 8 sekund; reproduktor obnoví tovární nastavení, vymaže všechny záznamy o spárování a automaticky se vypne.
2. Pokud se reproduktor nevypne nebo nereaguje, můžete stisknout tlačítko RESET pomocí malého kulatého špendlíku. Reproduktor se tím resetuje a vypne.
3. Reproduktor znovu zapněte, aby byl proces obnovení továrního nastavení dokončen.

Záruka

Společnost Commaxx B.V. poskytuje servis a záruku v souladu s evropskými právními předpisy, což znamená, že v případě oprav (jak během záruční doby, tak po jejím uplynutí) byste se měli obrátit na svého místního prodejce.

Důležitá poznámka: Produkty vyžadující opravu nelze zasílat přímo společnosti Commaxx B.V.

Důležitá poznámka: Pokud bude tento přístroj jakýmkoli způsobem otevřen nebo se k němu dostane neautorizované servisní středisko, záruka zaniká.

Toto zařízení není určeno pro profesionální použití. V případě profesionálního použití zanikají veškeré záruční závazky výrobce.

Prohlášení o vyloučení odpovědnosti

Aktualizace firmwaru a/nebo hardwarových komponent se provádějí pravidelně. Proto se některé pokyny, specifikace a obrázky v této dokumentaci mohou mírně lišit od vaší konkrétní situace. Všechny položky popsané v této příručce slouží pouze pro ilustrační účely a nemusí se vztahovat na konkrétní situaci. Z popisu uvedeného v této příručce nelze odvozovat žádná zákonná práva ani nároky.

Likvidace starého zařízení



Tento symbol označuje, že daný elektrický výrobek nebo baterie nesmí být v Evropě likvidovány jako běžný domácí odpad. Abyste zajistili správné nakládání s tímto výrobkem a baterií, zlikvidujte je prosím v souladu s platnými místními předpisy týkajícími se likvidace elektrických zařízení nebo baterií. Tím přispějete k šetření přírodních zdrojů a ke zlepšení standardů ochrany životního prostředí při zpracování a likvidaci elektrického odpadu (směrnice o odpadních elektrických a elektronických zařízeních).

PROHLÁŠENÍ O SHODĚ

Společnost Commaxx B.V. tímto prohlašuje, že rádiové zařízení typu [Lenco ORBITA-360] je v souladu se směrnicí 2014/53/EU.
Úplné znění prohlášení o shodě EU je k dispozici na následující internetové adrese:
https://doc.nedis.com/cs-cz/ORBITA360GY
https://doc.nedis.com/cs-cz/ORBITA360BK

Typ RF	Frekvenční rozsah (MHz)	Výkon (dBm)
Bluetooth	2402–2480	< 10

Služby

Další informace a technickou podporu najdete na stránkách www.lenco.com
Commaxx B.V. Wiebachstraat 37, 6466 NG Kerkrade, Nizozemsko

RO

ATENȚIE:
Utilizarea unor comenzi sau reglaje sau efectuarea unor proceduri, altele decât cele specificate în prezentul document, pot duce la expunere periculoasă la radiații.

PRECAUȚII ÎNAINTE DE UTILIZARE

ȚINEȚI CONT DE ACESTE INSTRUCȚIUNI:

1. Nu acoperiți și nu blocați orice orificii de ventilație. Când așezați dispozitivul pe un raft, lăsați un spațiu liber de 5 cm (2”) în jurul întregului dispozitiv.
2. Instalați dispozitivul conform manualului de utilizare furnizat.
3. Țineți dispozitivul departe de surse de căldură, cum ar fi radiatoare, încălzitoare, sobe, lumânări și alte produse care generează căldură sau flacără deschisă. Dispozitivul poate fi utilizat numai în condiții climatice moderate. Trebuie evitate mediile extrem de reci sau calde. Temperatura de funcționare este cuprinsă între 0° și 35°C.
4. Evitați utilizarea dispozitivului în apropierea câmpurilor magnetice puternice.
5. Descărcările electrostatice pot perturba funcționarea normală a acestui dispozitiv. În acest caz, resetați și reporniți dispozitivul urmând instrucțiunile din manualul de utilizare. În timpul transferului de fișiere, vă rugăm să manipulați dispozitivul cu grijă și să îl utilizați într-un mediu fără electricitate statică.
6. Atenție! Nu introduceți niciodată un obiect în produs prin orificiile de ventilație sau deschideri. Prin produs circulă tensiune înaltă, iar introducerea unui obiect poate provoca șoc electric și/sau scurtcircuitarea componentelor interne. Din același motiv, nu vărsați apă sau lichide pe produs.
7. Nu utilizați acest dispozitiv în condiții în care poate apărea condens. Atunci când unitatea este utilizată într-o încăpere caldă și umedă, în interiorul acesteia pot apărea picături de apă sau condens, iar unitatea s-ar putea să nu funcționeze corespunzător; lăsați unitatea oprită timp de 1 sau 2 ore înainte de a o porni: unitatea trebuie să fie uscată înainte de a fi alimentată cu energie electrică.
8. Deși acest dispozitiv este fabricat cu cea mai mare atenție și verificat de mai multe ori înainte de a părăsi fabrica, este totuși posibil să apară probleme, la fel ca în cazul tuturor aparatelor electrice. Dacă observați fum, o acumulare excesivă de căldură sau orice alt fenomen neașteptat, trebuie să deconectați imediat ștecherul de la priza de alimentare principală.
9. Acest aparat trebuie să funcționeze cu o sursă de alimentare conform specificațiilor de pe eticheta tehnică. Dacă nu sunteți sigur de tipul de alimentare electrică utilizat în locuința dumneavoastră, consultați distribuitorul sau compania locală de energie electrică.
10. Țineți-l departe de animale. Unora dintre ele le place să roadă cablurile de alimentare.
11. Pentru a curăța dispozitivul, folosiți o cârpă moale și uscată. Nu folosiți solvenți sau lichide pe bază de benzină. Pentru a îndepărta petele dificile, puteți folosi o cârpă umedă cu detergent diluat.
12. Furnizorul nu este responsabil pentru daunele sau pierderea datelor cauzate de funcționarea defectuoasă, utilizarea necorespunzătoare, modificarea dispozitivului sau înlocuirea bateriei.
13. Dacă aparatul dispune de funcția de redare USB, stick-ul de memorie USB trebuie conectat direct la aparat. Nu utilizați un cablu prelungitor USB, deoarece acesta poate provoca interferențe care pot duce la pierderea datelor.
14. Eticheta cu specificațiile tehnice este amplasată pe partea inferioară sau pe panoul din spate al dispozitivului.
15. Acest dispozitiv nu este destinat utilizării de către persoane (inclusiv copii) cu dizabilități fizice, senzoriale sau mentale, sau care nu au experiență și cunoștințe suficiente, cu excepția cazului în care sunt supravegheate sau au primit instrucțiuni privind utilizarea corectă a dispozitivului de la persoana responsabilă pentru siguranța lor.
16. Acest produs este destinat exclusiv utilizării neprofesionale și nu utilizării comerciale sau industriale.
17. Asigurați-vă că aparatul este așezat într-o poziție stabilă. Daunele cauzate de utilizarea acestui produs într-o poziție instabilă, de vibrații sau șocuri sau de nerespectarea oricărei alte avertizări sau precauții cuprinse în prezentul manual de utilizare nu vor fi acoperite de garanție.
18. Nu îndepărtați niciodată carcasa acestui dispozitiv.
19. Nu așezați niciodată acest dispozitiv pe alte echipamente electrice.
20. Nu permiteți copiilor să aibă acces la pungile de plastic.
21. Utilizați numai accesoriile specificate de producător.
22. Încredințați toate operațiunile de service personalului de service calificat. Este necesară efectuarea de operațiuni de service atunci când dispozitivul a fost deteriorat în orice fel, cum ar fi cablul de alimentare sau ștecherul, când s-a vărsat lichid sau au căzut obiecte în interiorul dispozitivului, când dispozitivul a fost expus la ploaie sau umezeală, nu funcționează normal sau a fost scăpat pe jos.
23. Expunerea îndelungată la sunete puternice provenite de la playere muzicale personale poate duce la pierderea temporară sau permanentă a auzului.
24. Dacă produsul este livrat cu cablu de alimentare sau adaptor de curent alternativ:
    - În cazul apariției oricărei probleme, deconectați cablul de alimentare de curent alternativ și solicitați intervenția personalului calificat.
    - Nu călcați pe adaptorul de alimentare și nu îl prindeți între picioare. Fiți foarte atenți, în special în apropierea fișelor și a punctului de ieșire al cablului. Nu așezați obiecte grele pe adaptorul de alimentare, deoarece acesta se poate deteriora. Păstrați întregul dispozitiv la îndemâna copiilor! Dacă se joacă cu cablul de alimentare, aceștia se pot răni grav.
    - Deconectați acest dispozitiv în timpul furtunilor cu fulgere sau când nu este utilizat pentru o perioadă îndelungată.
    - Priza de curent trebuie instalată în apropierea echipamentului și trebuie să fie ușor accesibilă.
    - Nu supraîncărcați prizele de curent alternativ sau prelungitoarele. Supraîncărcarea poate provoca incendii sau șocuri electrice.
    - Dispozitivele de clasa 1 trebuie conectate la o priză principală cu legătură la pământ de protecție.
    - Dispozitivele de clasa 2 nu necesită o conexiune la pământ.
    - Țineți întotdeauna ștecherul atunci când îl scoateți din priza de alimentare principală. Nu trageți de cablul de alimentare. Acest lucru poate provoca un scurtcircuit.
    - Nu utilizați un cablu de alimentare sau o priză deteriorată sau o priză slăbită. Acest lucru poate duce la incendiu sau la electrocutare.
25. Atenție la utilizarea bateriilor:
    - Există pericol de explozie dacă bateria este înlocuită incorect. Înlocuiți-o numai cu una de același tip sau echivalentă.
    - Bateria nu trebuie expusă la temperaturi extreme, ridicate sau scăzute, sau la presiune atmosferică scăzută la altitudine mare în timpul utilizării, depozitării sau transportului.
    - Înlocuirea bateriei cu un tip incorect poate duce la o explozie sau la scurgerea de lichid sau gaz inflamabil.

- Aruncarea bateriei în foc sau într-un cuptor încins, precum și zdrobirea sau tăierea mecanică a acesteia pot duce la o explozie.
- Lăsarea bateriei într-un mediu cu temperaturi extrem de ridicate poate duce la o explozie sau la scurgerea de lichide sau gaze inflamabile.
- O baterie supusă unei presiuni atmosferice extrem de scăzute, ceea ce poate duce la o explozie sau la scurgerea de lichid sau gaz inflamabil.
- Trebuie acordată atenție aspectelor de mediu legate de eliminarea bateriilor.

INSTALARE
- Despachetați toate piesele și îndepărtați materialul de protecție.
- Nu conectați aparatul la rețeaua electrică înainte de a verifica tensiunea de alimentare și înainte de a efectua toate celelalte conexiuni.

*** Aceste instrucțiuni se referă numai la produsele care utilizează cablu de alimentare sau adaptor de curent alternativ.**

	
Vă rugăm să utilizați un adaptor USB care furnizează cel puțin 10 W	**Nu este inclus niciun adaptor de alimentare USB**

Conținutul pachetului:
● 1 × difuzor Bluetooth portabil
● 1 × cablu de încărcare și transfer de date USB-C la USB-C de 80 cm
● 1 × manual de utilizare

Caracteristici ale produsului
- Sistem audio 2.1 canale: pentru un sunet stereo captivant, cu patru difuzoare cu gamă completă și un subwoofer
- Putere de ieșire ridicată: RMS 60 W, cu o putere de vârf de 120 W
- Tehnologie de difuzare Auracast: conectați simultan 100 sau mai multe difuzoare diferite la același dispozitiv Auracast, pentru un sunet sincronizat
- Conectivitate Bluetooth versiunea 6.0: stabilitate îmbunătățită cu protocoalele A2DP/AVRCP/HFP/HSP
- Clasificare de rezistență la apă IPX6: protejat împotriva jeturilor puternice de apă, ideal pentru utilizare în aer liber
- Încărcare rapidă PD 30 W: baterie de 4800 mAh / 7,4 V cu suport pentru protocolul PD 3.0 UFP
- Iluminare LED RGB: Moduri multiple de iluminare sincronizate cu muzica, pentru o atmosferă îmbunătățită
- Moduri de redare a muzicii: Bluetooth / USB-A / USB-C (OTG)
- Funcție EQ: interior și exterior

Specificații tehnice

Versiune Bluetooth: Bluetooth 6.0

Dimensiuni difuzoare: 1 subwoofer de 4 inci, 4 difuzoare full-range de 43 mm + 2 radiatoare pasive

Putere RMS: 60 W, 4 Ω

Putere maximă: 120 W, 4 Ω

Capacitatea bateriei: 7,4 V, 4800 mAh

Răspuns în frecvență: 80 Hz–16 kHz

Autonomie (cu lumina aprinsă): 2 ore (volum maxim) și 7,5 ore (volum 50%)

Autonomie (mod Bluetooth, volum 33%, lumini oprite): aprox. 13 ore

Raza de acțiune a conexiunii Bluetooth: 35 m

Dimensiuni produs: 194,2 × 278 × 215 mm (L × H × l)

Alimentare de intrare: 5 V c.c./3 A, 9 V/2 A, 12 V/2,5 A

Detalii produs:

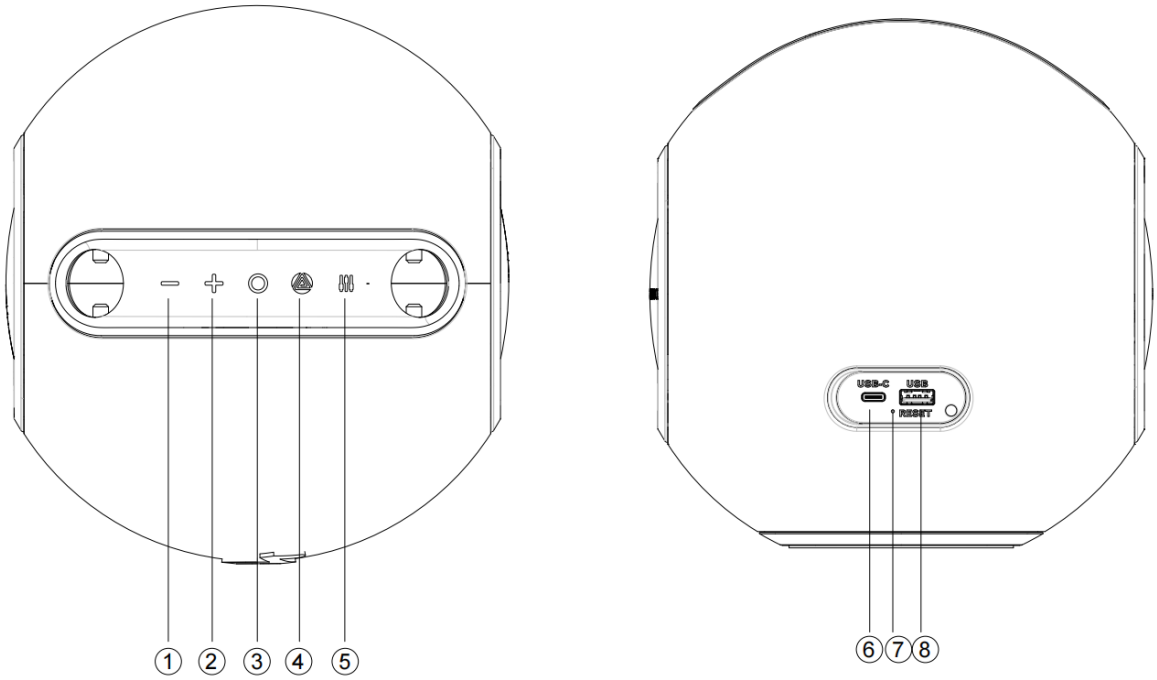

1) Piesa anterioară / Reducere volum
2) Piesa următoare / Creștere volum
3) Pornire/oprire și redare/pauză
4) Comutator de mod (BT / USB-A / USB-C (OTG)) / Auracast
5) Egalizator / Comutator de iluminare
6) Port USB-C
7) Resetare
8) Port USB-A

- Buton de pornire: Apăsați lung timp de 2 secunde pentru a porni/opri difuzorul. Apăsați scurt pentru a reda sau a pune muzica pe pauză.
- Butonul de reducere a volumului: Apăsați scurt pentru a reduce volumul; apăsați și țineți apăsat timp de 2 secunde pentru a selecta melodia anterioară; apăsați și țineți apăsat timp de 8 secunde pentru a efectua o resetare la setările din fabrică și a opri difuzorul.
- Butonul de creștere a volumului: Apăsați scurt pentru a crește volumul; țineți apăsat timp de 2 secunde pentru a trece la melodia următoare.
- Buton: Apăsați scurt pentru a comuta între redarea prin Bluetooth, USB-A și USB-C (USB-A și USB-C sunt disponibile numai când sunt conectate); Apăsați lung timp de 2 secunde pentru a activa/opri difuzarea Auracast
- Butonul EQ: Apăsați scurt pentru a comuta între modurile de iluminare (9 moduri). Apăsați lung timp de 2 secunde pentru a comuta între setările EQ pentru exterior sau interior. Setarea implicită a EQ-ului este pentru exterior.

Pornirea difuzorului

1. Țineți apăsat butonul de pornire timp de aproximativ 2 secunde pentru a porni difuzorul.
2. Indicatorul LED de alimentare va clipi lent.

Conexiune Bluetooth

1. Asigurați-vă că funcția Bluetooth este activată pe dispozitivul dvs. mobil.
2. Căutați dispozitivele Bluetooth disponibile și selectați „Lenco ORBITA-360” din listă.
3. După conectarea cu succes, indicatorul LED de alimentare va rămâne aprins continuu și se va auzi un semnal sonor de confirmare a conexiunii.
4. Raza de acțiune efectivă a Bluetooth-ului este de până la 35 de metri într-o zonă deschisă, fără interferențe.
5. Pentru a deconecta Lenco Orbita-360 de la telefonul conectat în prezent, apăsați de două ori butonul de pornire. Difuzorul se va deconecta și va deveni disponibil pentru asociere cu un alt dispozitiv.

Redare audio prin USB-A

1. Introduceți o unitate USB care conține fișiere MP3, WMA, WAV sau FLAC (capacitate maximă: 128 GB) în portul USB-A.
2. Apăsați butonul „ ” pentru a comuta la modul USB, dacă este necesar.
3. Utilizați comenzile de redare pentru a naviga printre melodii.

Conectare la intrarea USB-C

1. Conectați un dispozitiv audio extern folosind un cablu USB-C la portul USB-C.
2. Apăsați butonul „ ” pentru a comuta la modul de redare USB-C, dacă este necesar.
3. Sunetul de la dispozitivul conectat va fi redat prin difuzor.

Configurarea difuzării Auracast (conexiune cu mai multe difuzoare)

Porniți toate difuzoarele pe care doriți să le conectați prin Auracast, alegeți difuzorul principal A și urmați pașii de mai jos.

● Conectați difuzorul A la dispozitive externe (smartphone / player USB / OTG).

● Apăsați lung butonul „ ” timp de 2 secunde pentru a-l pregăti pentru conectarea cu difuzoarele suplimentare B, C, D...

(după apăsarea butonului „ ”, se va auzi un semnal sonor care indică faptul că este gata să conecteze alte difuzoare).

● Setați difuzorul B în modul de deconectare Bluetooth, apoi apăsați lung butonul „ ” timp de 2 secunde pentru ca difuzorul B să caute difuzorul principal A, la care se va conecta automat.

● Pentru a anula conexiunea Auracast, apăsați din nou îndelung butonul „ ” de pe difuzorul A sau B.

● Repetați operațiunea de mai sus pentru a conecta sau deconecta difuzoarele C, D, E...

● Se pot conecta până la peste 100 de difuzoare pentru redarea sincronizată a sunetului.

Moduri de iluminare

1. Apăsați scurt butonul EQ pentru a porni luminile, având la dispoziție cele 9 moduri de iluminare enumerate mai jos:

Modul 1: Lumină albă caldă aprinsă

Modul 2: Lumina albă caldă pulsează în ritmul muzicii

Modul 3: Lumină albastră deschisă

Modul 4: Lumină albastră deschisă, care pulsează în ritmul muzicii

Modul 5: Lumină portocalie aprinsă

Modul 6: Lumina portocalie pulsează în ritmul muzicii

Modul 7: Lumină violetă aprinsă

Modul 8: Lumina violetă pulsează în ritmul muzicii

Modul 9: Lumină oprită

2. Modul de iluminare urmează secvența de mai sus.

Baterie și încărcare:

Indicatori ai bateriei

1. La un nivel de încărcare de 20%, se va auzi o singură dată un semnal sonor de avertizare privind nivelul scăzut al bateriei.
2. La un nivel al bateriei de 10% sau mai mic, se va auzi un alt semnal sonor de avertizare privind nivelul scăzut al bateriei.
3. Când bateria este descărcată, LED-ul de alimentare va deveni roșu și va clipi continuu, însoțit de semnale sonore de avertizare.
4. LED-ul de alimentare va rămâne aprins continuu cu lumină roșie în timpul încărcării și se va stinge când bateria este complet încărcată.

Încărcarea difuzorului

1. Utilizați cablul USB-C inclus pentru încărcare.
2. Conectați-l la un adaptor de alimentare compatibil care acceptă încărcarea rapidă PD de 30 W.
3. Timpul de încărcare variază: aproximativ 2,5 ore (30 W), 3 ore (20 W) sau 6 ore (10 W).
4. Compatibil cu majoritatea adaptoarelor de telefon mobil.
5. Curentul maxim de intrare pentru încărcare este de 3,6 A.
6. Protecția împotriva supratensiunii suportă o tensiune de intrare de până la 28 V pentru o încărcare sigură.
7. Expunerea acestui produs la temperaturi ridicate în timpul utilizării poate duce la defecțiuni ale încărcării.

Oprire automată
Difuzorul se va opri automat după 10 minute de inactivitate în următoarele situații:
1. Nu există semnal de intrare de la nicio sursă
2. Modul Bluetooth: Niciun telefon mobil conectat
3. Modul Bluetooth: telefonul este conectat, dar nu se redă sunet și nu se apasă niciun buton timp de 10 minute consecutive
4. Modul USB-A: nu se redă nimic și nu se apasă niciun buton timp de 10 minute consecutive
5. Modul USB-C: nu se redă sunet și nu se apasă niciun buton timp de 10 minute consecutive

Resetare la setările din fabrică
1. În orice mod, apăsați și țineți apăsat butonul de reducere a volumului (Volume -) timp de aproximativ 8 secunde.
2. Difuzorul va reveni la setările din fabrică, va șterge toate înregistrările de asociere și se va opri automat.
3. Dacă difuzorul nu se oprește sau nu răspunde, apăsați butonul RESET cu un ac mic și rotund. Difuzorul va fi resetat și oprit.
4. Porniți din nou difuzorul pentru a finaliza procesul de resetare.

Alte observații:
● Volumul implicit este setat la 50% din volumul maxim.
● Durata de redare poate varia în funcție de nivelul volumului și de stilul muzical.

Avertisment:
● Vă rugăm să depozitați și să utilizați acest produs într-un mediu cu temperatură normală.
● Vă rugăm să nu expuneți acest produs la ploaie sau la umiditate.
● Vă rugăm să nu dezasamblați, reparați sau modificați acest produs pe cont propriu, fără autorizație.
● Când curățați acest produs, vă rugăm să folosiți o cârpă moale sau, dacă este necesar, puțină apă; vă rugăm să nu folosiți substanțe chimice pentru curățare.
● Pentru a prelungi durata de viață a produsului și a vă proteja auzul, vă rugăm să evitați ascultarea melodiilor la volum maxim pentru o perioadă îndelungată.
● Produsul are o baterie cu litiu încorporată. Pentru a evita pericolele, vă rugăm să nu o aruncați și să nu o expuneți la foc.

Avertisment: Bateria poate fi înlocuită de utilizator. Cu toate acestea, după înlocuirea bateriei, nu se mai pot garanta clasa de protecție IP și rezistența la apă a produsului.

Pentru a menține clasa de protecție IP originală, înlocuirea bateriei trebuie efectuată de personal calificat.

Ghid de utilizare a bateriei detașabile
Structura bateriei
1) Direcția și poziția ieșirii cablului bateriei
2) Cablu baterie (40 mm)
3) Conector
4) Înveliș din hârtie ignifugă V0
5) Amplasarea plăcii de protecție a bateriei (PCBA)
6) Material de protecție EVA

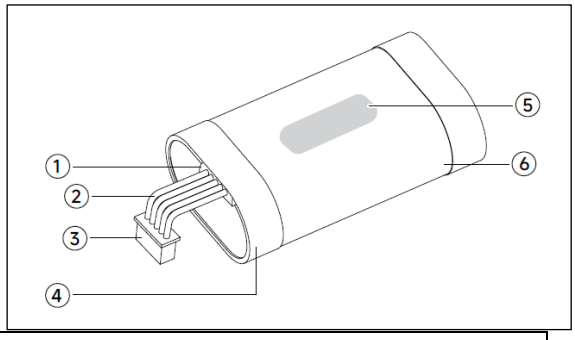

Specificații baterie

Tensiune nominală	7,4 V
Capacitate	4800 mAh
Greutate	151,76 g
Modelul celulei bateriei	21700
Număr de celule de baterie	2 buc.
Configurație baterie în serie/paralel	În serie

Șurubelnițele prezentate în imagini sunt unelte obișnuite, disponibile în comerț, și nu sunt incluse ca accesorii.
1) În schița 2D a produsului, cele două marcaje gri indică poziția clemelor de fixare ale cadrului din plasă (pe ambele părți), la care se poate accesa folosind o șurubelniță plată pentru a ridica cadrul din plasă din față al produsului spre exterior și a-l îndepărta. Vă rugăm să rețineți că plasa cu logo-ul se află pe partea din față.

Notă: Aplicați o forță ușoară și dezasamblați încet; nu dezasamblați cu forță.

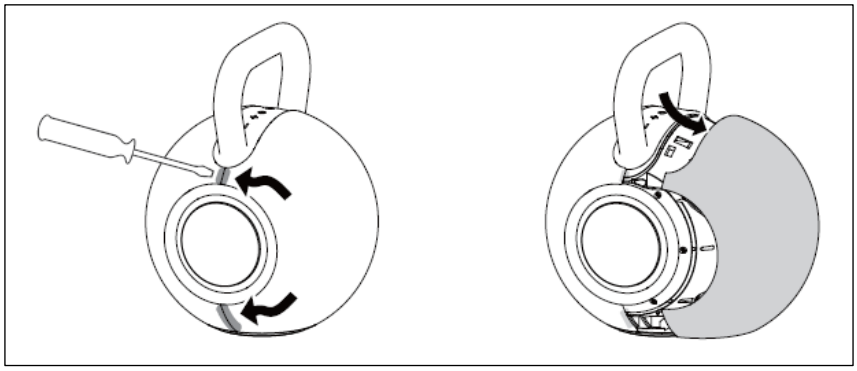

2) După îndepărtarea grilei frontale, veți vedea capacul bateriei în mijloc (marcat cu literele BAT); capacul bateriei are patru șuruburi cu cap cruciform PA3*15 mm, negre, zincate (a se vedea marcajele cu săgeți), care pot fi îndepărtate cu o șurubelniță cruciformă.

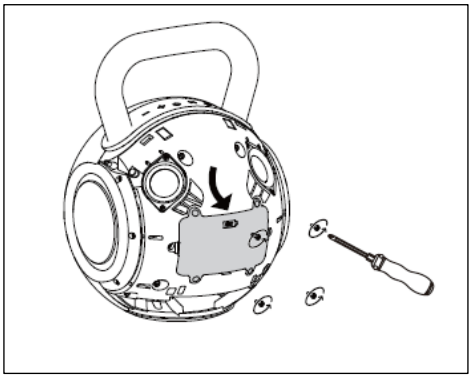

3) Scoateți bateria din compartimentul de sub capacul din spate, deconectați conectorul cablului de legătură al bateriei interne și scoateți bateria.

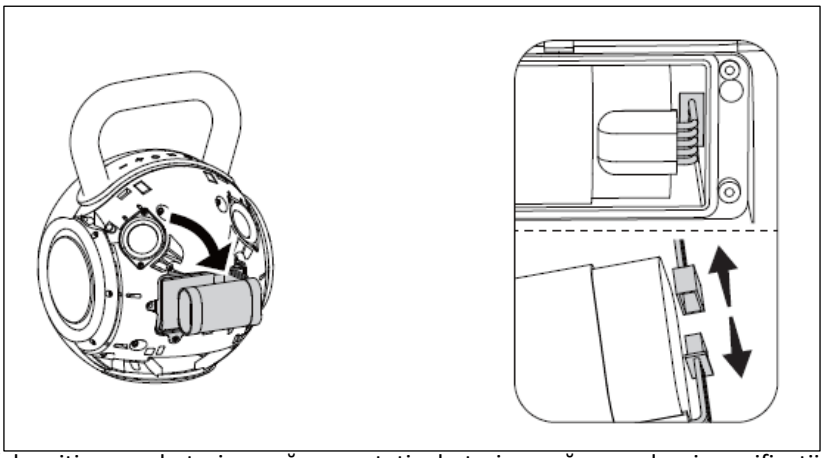

4) Înlocuiți-o cu o baterie nouă: conectați o baterie nouă cu aceleași specificații la conectorul de pe cablul de conectare al bateriei din interiorul carcasei frontale. Introduceți bateria nouă în compartimentul pentru baterie de pe carcasa frontală, așa cum se arată în diagramă.

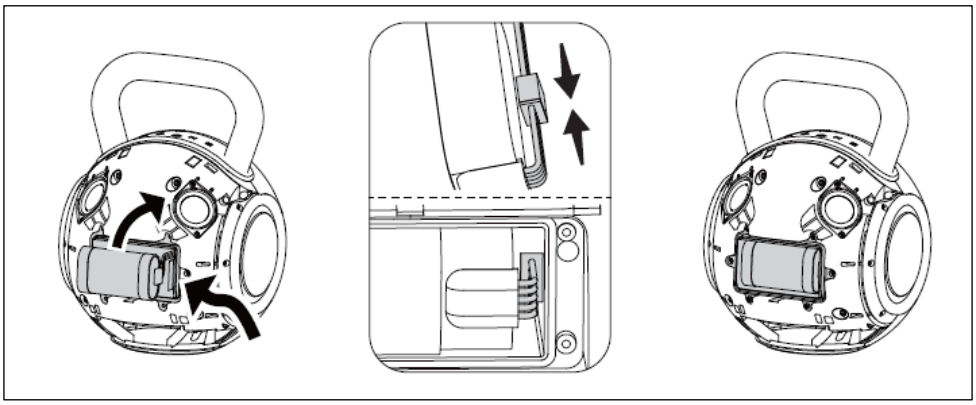

5) Asamblați capacul bateriei: montați capacul bateriei pe carcasa frontală și strângeți cele patru șuruburi (vezi marcajele cu săgeți).

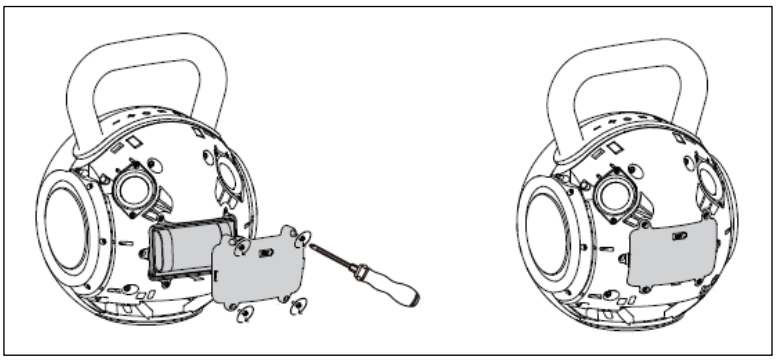

6) Introduceți plasa frontală în carcasa frontală conform poziției corespunzătoare a cataramei, apăsați toate cataramele de pe plasa frontală până când aceasta este la același nivel cu suprafața, iar înlocuirea bateriei este finalizată.

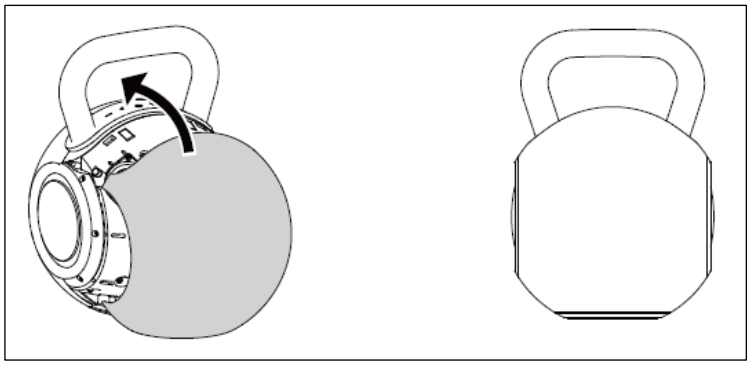

Contact pentru pachetul de baterii de rezervă: support@lenco.com

Precauții privind înlocuirea bateriei:

1. Difuzorul trebuie oprit înainte de a schimba bateria.
2. Păstrați bateria departe de foc și apă.
3. Țineți bateria departe de copii pentru a preveni orice accident.
4. Bateria de rezervă trebuie să fie identică cu cea veche în ceea ce privește forma, modelul, parametrii și capacitatea.
5. Porniți difuzorul pentru a testa noul pachet de baterii înainte de a asambla cadrul din plasă din spate.
6. Capacul bateriei trebuie fixat cu 4 șuruburi PA3 pentru a preveni vibrațiile.
7. Nu demontați, nu deschideți și nu distrugeți pachetul de baterii sau niciuna dintre celulele acestuia.
8. Nu scurtcircuitați o celulă sau o baterie. Nu depozitați celulele sau bateriile la întâmplare într-o cutie sau sertar unde s-ar putea scurtcircuita între ele sau ar putea fi scurtcircuitate de alte obiecte metalice.
9. Nu expuneți celulele sau bateriile la șocuri mecanice.
10. Achiziționați întotdeauna bateria recomandată de producătorul dispozitivului pentru acest echipament.

Eliminarea pachetului de baterii uzate:

1. Aruncați pachetul de baterii în întregime; nu zdrobiți și nu perforați niciun element al acestuia.
2. Păstrați bateria într-un ambalaj neconductiv, cum ar fi o pungă de plastic sau o cutie de hârtie, pentru eliminare.
3. Păstrați bateria într-un loc răcoros și ventilat, departe de foc, căldură, substanțe chimice corozive, alimente și băuturi.
4. Bateriile uzate pot fi transportate pe cale aeriană, maritimă sau rutieră, într-un ambalaj izolat corespunzător, conform Recomandărilor privind REGULAMENTUL MODEL pentru TRANSPORTUL MARFURILOR PERICULOASE.
5. Vă rugăm să eliminați bateria în conformitate cu legislația locală. Dacă vreuna dintre recomandările de mai sus intră în conflict cu legislația locală, vă rugăm să respectați legislația locală.

Resetare la setările din fabrică

1. În orice mod, apăsați și țineți apăsat butonul de reducere a volumului (Volume -) timp de aproximativ 8 secunde; difuzorul va reveni la setările din fabrică, va șterge toate înregistrările de asociere și se va opri automat.
2. Dacă difuzorul nu se oprește sau nu răspunde, utilizatorul poate apăsa butonul RESET cu un ac mic și rotund. Difuzorul va fi resetat și oprit.
3. Porniți din nou difuzorul pentru a finaliza procesul de resetare.

Garanție

Commaxx B.V. oferă servicii și garanție în conformitate cu legislația europeană, ceea ce înseamnă că, în cazul reparațiilor (atât în timpul, cât și după perioada de garanție), trebuie să contactați distribuitorul local.

Notă importantă: Nu este posibilă trimiterea directă a produselor care necesită reparații către Commaxx B.V.

Notă importantă: Dacă acest aparat este deschis sau accesat în orice fel de către un centru de service neautorizat, garanția expiră.

Acest dispozitiv nu este potrivit pentru utilizare profesională. În cazul utilizării profesionale, toate obligațiile de garanție ale producătorului vor fi anulate.

Declarație de exonerare de răspundere
Actualizările firmware-ului și/sau ale componentelor hardware sunt efectuate în mod regulat. Prin urmare, unele dintre instrucțiunile, specificațiile și imaginile din această documentație pot diferi ușor de situația dumneavoastră particulară. Toate elementele descrise în acest ghid au doar scop ilustrativ și este posibil să nu se aplice unei situații particulare. Din descrierea prezentată în acest manual nu se pot obține drepturi legale sau pretenții.

Eliminarea vechiului dispozitiv



Acest simbol indică faptul că produsul electric sau bateria în cauză nu trebuie aruncate împreună cu deșeurile menajere obișnuite în Europa. Pentru a asigura tratarea corectă a deșeurilor provenite de la produs și baterie, vă rugăm să le eliminați în conformitate cu legislația locală aplicabilă privind eliminarea echipamentelor electrice sau a bateriilor. Procedând astfel, veți contribui la conservarea resurselor naturale și la îmbunătățirea standardelor de protecție a mediului în ceea ce privește tratarea și eliminarea deșeurilor electrice (Directiva privind deșeurile de echipamente electrice și electronice).

DECLARAȚIE DE CONFORMITATE
Prin prezenta, Commaxx B.V. declară că echipamentul radio de tip [Lenco ORBITA-360] este conform cu Directiva 2014/53/UE.
Textul integral al declarației de conformitate a UE este disponibil la următoarea adresă de internet:
https://doc.nedis.com/ro-ro/ORBITA360GY
https://doc.nedis.com/ro-ro/ORBITA360BK

Tip RF	Gama de frecvențe (MHz)	Putere (dBm)
Bluetooth	2402–2480	< 10

Servicii
Pentru mai multe informații și asistență tehnică, vă rugăm să vizitați www.lenco.com
Commaxx B.V. Wiebachstraat 37, 6466 NG Kerkrade, Olanda.

ET

HOIATUS:
Käesolevas juhendis määratletud juhtimisseadmete või reguleerimisseadmete kasutamine või muude kui siin kirjeldatud protseduuride läbiviimine võib põhjustada ohtlikku kiirgusega kokkupuudet.

ETTEVAATUSMEETMED ENNE KASUTAMIST

PIDAGE SILMAS JÄRGMISI JUHISEID:

1. Ärge katke ega blokeerige ühtegi ventilatsiooniava. Seadme riiulile paigutamisel jätke kogu seadme ümber 5 cm (2”) vaba ruumi.
2. Paigaldage seade vastavalt kaasasolevale kasutusjuhendile.
3. Hoidke seade eemal soojusallikatest, nagu radiaatorid, küttekehad, ahjud, küünlad ja muud soojust tekitavad tooted või lahtine tuli. Seadet tohib kasutada ainult mõõdukas kliimas. Vältige äärmiselt külma või sooja keskkonda. Töötemperatuur on vahemikus 0° kuni 35°C.
4. Vältige seadme kasutamist tugevate magnetväljade läheduses.
5. Elektrostaatiline laeng võib häirida seadme normaalset tööd. Sellisel juhul taastage seadme algseaded ja käivitage see uuesti vastavalt kasutusjuhendile. Failide edastamise ajal käidelge seadet ettevaatlikult ja kasutage seda staatilise elektri vabas keskkonnas.
6. Hoiatus! Ärge kunagi sisestage seadmesse esemeid ventilatsiooniavade või muude avade kaudu. Seadmes voolab kõrgepinge ning eseme sisestamine võib põhjustada elektrilöögi ja/või sisemiste osade lühise. Samal põhjusel ärge valage seadmele vett ega muid vedelikke.
7. Ärge kasutage seda seadet, kui võib tekkida kondensatsioon. Kui seadet kasutatakse soojas ja niiskes ruumis, võivad seadme sisemusse tekkida veetilgad või kondensatsioon ning seade võib hakata töötama ebaõigesti; laske seadmel seista väljalülitatuna 1–2 tundi enne toite sisselülitamist: seade peab olema kuiv enne toite sisselülitamist.
8. Kuigi see seade on valmistatud äärmiselt hoolikalt ja enne tehase lahkumist mitu korda kontrollitud, on siiski võimalik, et tekivad probleemid, nagu kõigi elektriseadmete puhul. Kui märkate suitsu, ülemäärast kuumenemist või muid ootamatuid nähtusi, peaksite pistikupesa kohe vooluvõrgust lahti ühendama.
9. Seade peab töötama spetsifikatsioonisildil märgitud toiteallikaga. Kui te ei ole kindel, millist tüüpi toiteallikat teie kodus kasutatakse, pöörduge müüja või kohaliku elektriettevõtte poole.
10. Hoidke eemal loomadest. Mõned loomad armastavad toitejuhtmeid närida.
11. Seadme puhastamiseks kasutage pehmet kuiva lappi. Ärge kasutage lahusteid ega bensiinipõhiseid vedelikke. Tugevate plekkide eemaldamiseks võite kasutada niisket lappi, millele on kantud lahjendatud pesuvahendit.
12. Tarnija ei vastuta kahjustuste ega andmete kaotuse eest, mis on põhjustatud seadme rikkest, väärkasutamisest, seadme ümberehitamisest või aku vahetamisest.
13. Kui seadmel on USB-taasesitusfunktsioon, tuleb USB-mälupulk ühendada otse seadmega. Ärge kasutage USB-pikenduskaablit, kuna see võib põhjustada häireid, mille tagajärjel andmed võivad kaduda.
14. Tehnilised andmed on märgitud seadme põhja- või tagapaneelile.
15. Käesolevat seadet ei ole mõeldud kasutamiseks füüsilise, sensoorsete või vaimsete puuetega inimestele (sh lastele) ega kogemuste ja teadmiste puudumisega inimestele, välja arvatud juhul, kui nad on järelevalve all või on saanud seadme õige kasutamise kohta juhiseid isikult, kes vastutab nende ohutuse eest.
16. See toode on mõeldud ainult mitteprofessionaalseks kasutamiseks, mitte aga kaubanduslikuks või tööstuslikuks kasutamiseks.
17. Veenduge, et seade on paigutatud stabiilsesse asendisse. Garantii ei kata kahjustusi, mis on tekkinud toote kasutamisel ebastabiilses asendis, vibratsiooni või löökide tagajärjel või käesolevas kasutusjuhendis sisalduvate hoiatuste või ettevaatusabinõude järgimata jätmise tõttu.
18. Ärge kunagi eemaldage seadme korpust.
19. Ärge asetage seda seadet kunagi teiste elektriseadmete peale.
20. Ärge laske lastel plastikkotte kätte saada.
21. Kasutage ainult tootja poolt ettenähtud lisaseadmeid ja tarvikuid.
22. Laske seadme hooldus teha ainult kvalifitseeritud hooldustöötajatel. Hooldus on vajalik, kui seade on mingil viisil kahjustatud (nt toitejuhe või pistik), kui seadmele on valatud vedelikku või sinna on kukkunud esemeid, kui seade on sattunud vihma või niiskuse kätte, ei tööta normaalselt või on maha kukkunud.
23. Pikaajaline kokkupuude isiklike muusikamängijate valju heliga võib põhjustada ajutist või püsivat kuulmiskahjustust.
24. Kui toode on tarnitud koos toitekaabli või vahelduvvooluadapteriga:
    - Kui tekib mingeid probleeme, ühendage vahelduvvoolu toitejuhe lahti ja pöörduge hooldamiseks kvalifitseeritud personali poole.
    - Ärge astuge toiteadapterile ega pigistage seda. Olge eriti ettevaatlik pistikute ja kaabli väljumiskoha läheduses. Ärge asetage toiteadapterile raskeid esemeid, sest see võib seda kahjustada. Hoidke kogu seade laste käeulatusest eemal! Toitekaabliga mängides võivad lapsed end tõsiselt vigastada.
    - Ühendage seade vooluvõrgust lahti äikese ajal või kui seda pikka aega ei kasutata.
    - Pistikupesa peab olema paigaldatud seadme lähedusse ja olema hõlpsasti juurdepääsetav.
    - Ärge ülekoormake vahelduvvoolu pistikupesu ega pikendusjuhtmeid. Ülekoormus võib põhjustada tulekahju või elektrilöögi.
    - 1. klassi seadmed tuleb ühendada kaitsega maandatud pistikupesaga.
    - 2. klassi seadmed ei vaja maandust.
    - Hoidke alati pistikust kinni, kui tõmbate selle vooluvõrgu pistikupesast välja. Ärge tõmmake toitejuhe. See võib põhjustada lühise.
    - Ärge kasutage kahjustatud toitejuhet, pistikut ega lahtist pistikupesa. See võib põhjustada tulekahju või elektrilöögi.
25. Hoiatus akude kasutamise kohta:
    - Aku valesti vahetamisel on plahvatusoht. Vahetage aku ainult sama või samaväärse tüübi vastu.
    - Aku ei tohi kasutamise, ladustamise ega transpordi ajal kokku puutuda äärmuslikult kõrge või madala temperatuuriga ega madala õhurõhuga kõrgel mäestikus.
    - Vale tüüpi aku paigaldamine võib põhjustada plahvatuse või süttiva vedeliku või gaasi lekkimise.
    - Aku viskamine tulle või kuuma ahju või aku mehaaniline purustamine või lõikamine võib põhjustada plahvatust.
    - Aku jätmine äärmiselt kõrge temperatuuriga keskkonda, mis võib põhjustada plahvatust või tuleohtliku vedeliku või gaasi lekkimist.

- Aku, mis on avatud äärmiselt madalale õhurõhule, mis võib põhjustada plahvatust või tuleohtliku vedeliku või gaasi lekkimist.
- Tuleb pöörata tähelepanu aku kõrvaldamise keskkonnaaspektidele.

PAIGALDAMINE
- Pakendage kõik osad lahti ja eemaldage kaitsev materjal.
- Ärge ühendage seadet vooluvõrku enne, kui olete kontrollinud voolupinget ja teinud kõik muud ühendused.

*** Need juhised kehtivad ainult toodete puhul, mis kasutavad toitekaablit või vahelduvvoolu adapterit.**

	
Palun kasutage USB-adapterit, mille võimsus on vähemalt 10 W	**USB-toiteadapterit ei ole komplektis**

Pakendi sisu:
- 1 × kaasaskantav Bluetooth-kõlar
- 1 × 80 cm USB-C–USB-C laadimis- ja andmesidekaabel
- 1 × kasutusjuhend

Toote omadused
- 2.1-kanaliline helisüsteem: kaasahaarav stereokõla nelja täisulatusega kõlariga ja subwooferiga
- Suur väljundvõimsus: RMS 60 W, tippvõimsus 120 W
- Auracast-ülekandetehnoloogia: ühendage sama Auracastiga samaaegselt 100 või enam erinevat kõlarit sünkroniseeritud heli saamiseks
- Bluetooth 6.0 ühenduvus: täiustatud stabiilsus protokollidega A2DP/AVRCP/HFP/HSP
- IPX6 veekindlusklass: kaitstud tugevate veejoakeste eest, ideaalne välistingimustes kasutamiseks
- PD 30 W kiirlaadimine: 4800 mAh / 7,4 V aku, mis toetab PD 3.0 UFP-protokolli
- RGB-LED-valgustus: mitmed valgustusrežiimid koos muusikaga sünkroniseerimisega, et luua parem õhkkond
- Muusika esitusrežiimid: Bluetooth / USB-A / USB-C (OTG)
- EQ-funktsioon: siseruumid ja välistingimused

Tehnilised andmed

Bluetoothi versioon: Bluetooth 6.0

Kõlari suurus: 1 x 4-tolline subwoofer, 4 x 43 mm täisulatusega draiverid + 2 passiivradiatorit

RMS-võimsus: 60 W, 4 Ω

Maksimaalne väljundvõimsus: 120 W, 4 Ω

Aku maht: 7,4 V, 4800 mAh

Sagedusvahemik: 80 Hz–16 kHz

Mänguaeg (valgustus sisse lülitatud): 2 tundi (maksimaalne helitugevus) ja 7,5 tundi (50% helitugevus)

Mänguaeg (Bluetooth-režiimis, 33% helitugevus, tuled välja lülitatud): umbes 13 tundi

Bluetoothi ühenduse ulatus: 35 m

Toote mõõtmed: 194,2 × 278 × 215 mm (P × K × L)

Toiteallikas: DC 5 V/3 A, 9 V/2 A, 12 V/2,5 A

Toote üksikasjad:

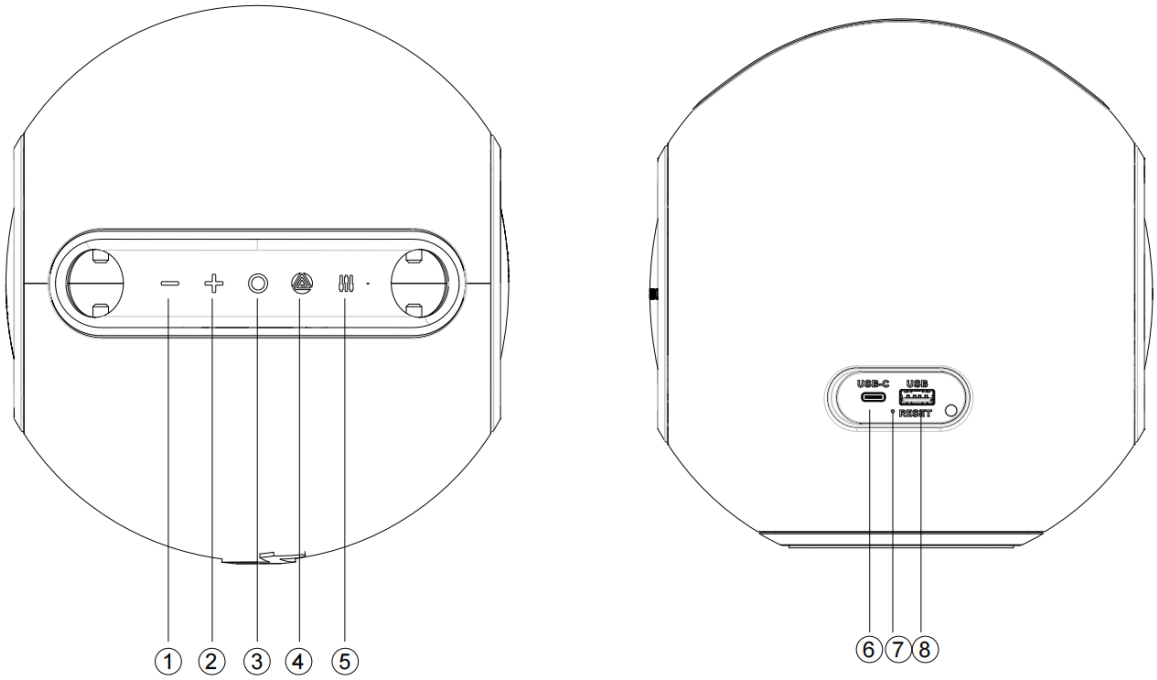

1) Eelmine lugu / helitugevuse vähendamine
2) Järgmine lugu / helitugevuse suurendamine
3) Sisse-/väljalülitamine ja taasesitus / paus
4) Režiimi lüliti (BT / USB-A / USB-C (OTG)) / Auracast
5) EQ / valgustuslüliti
6) USB-C-port
7) Taastamine
8) USB-A-port

- Toitenupp: hoidke nuppu 2 sekundit all, et kõlar sisse või välja lülitada. Lühike vajutus muusika esitamiseks või pausile panemiseks.
- Helitugevuse vähendamise nupp: lühike vajutus helitugevuse vähendamiseks; pikk vajutus (2 sekundit) eelmise loo valimiseks; pikk vajutus (8 sekundit) tehase seadete taastamiseks ja seadme väljalülitamiseks.
- Helitugevuse suurendamise nupp: lühike vajutus helitugevuse suurendamiseks; 2-sekundiline pikk vajutus järgmise loo valimiseks.
- Nupp: lühike vajutus lülitab Bluetoothi, USB-A ja USB-C taasesituse vahel (USB-A ja USB-C on saadaval ainult ühenduse korral); pikk vajutus 2 sekundit aktiveerib või peatab Auracast-ülekande
- EQ-nupp: lühike vajutus valgustusrežiimide vahel lülitamiseks (9 režiimi). Pikk vajutus 2 sekundit välis- ja siseruumide EQ vahel lülitamiseks. Vaikimisi on valitud välisruumi EQ.

Kõlari sisselülitamine

1. Hoidke toitenuppu umbes 2 sekundit all, et kõlar sisse lülitada.
2. Toite-LED-indikaator vilgub aeglaselt.

Bluetooth-ühendus

1. Veenduge, et Bluetooth on teie mobiilseadmes sisse lülitatud.
2. Otsige saadaval olevaid Bluetooth-seadmeid ja valige nimekirjast „Lenco ORBITA-360”.
3. Kui ühendus on edukalt loodud, jääb toite LED-indikaator püsivalt põlema ja kostab ühenduse kinnitamise helisignaal.
4. Bluetoothi tegevusulatus on kuni 35 meetrit avatud alal, kus ei esine häireid.
5. Lenco Orbita-360 praegusest ühendatud telefonist lahtiühendamiseks vajutage toitenuppu kaks korda. Kõlar lahtiühendub ja muutub kättesaadavaks teise seadmega sidumiseks.

USB-A-heli taasesitus

1. Ühendage USB-A-porti MP3-, WMA-, WAV- või FLAC-faile sisaldav USB-mäluseade (maksimaalne mahutavus: 128 GB).

2. Vajutage vajaduse korral nuppu „ ”, et lülitada seade USB-režiimile.
3. Kasutage taasesitusnuppe lugude vahel navigeerimiseks.

USB-C sisendühendus
1. Ühendage välise heliseadme USB-C-kaabli abil USB-C-pordiga.
2. Vajutage vajaduse korral nuppu „ ”, et lülitada seade USB-C-esitusrežiimile.
3. Ühendatud seadmest tulev heli väljastatakse kõlari kaudu.

Auracast-ülekande seadistamine (mitme kõlari ühendamine)
Lülitage sisse kõik kõlarid, mida soovite Auracastiga ühendada, valige peakõlar A ja järgige allpool toodud juhiseid.
● Ühendage kõlar A väliste seadmetega (nutitelefon / USB-mängija / OTG).
● Vajutage nuppu „ “ 2 sekundit, et valmistada see ette ühendamiseks lisakõlaritega B, C, D... (pärast nuppu „ “ vajutamist kostab helisignaal, mis näitab, et seade on valmis teiste kõlarite ühendamiseks).
● Lülitage kõlar B Bluetoothi ühenduse katkestamise režiimi ja vajutage seejärel nuppu „ “ 2 sekundit, et kõlar B hakkaks otsima peakõlarit A, millega see automaatselt ühendub.
● Auracast-ühenduse katkestamiseks vajutage kõlaril A või B uuesti pikalt nuppu „ ”.
● Kõlarite C, D, E jne ühendamiseks või lahtiühendamiseks toimige samamoodi nagu eespool kirjeldatud.
● Sünkroniseeritud heliesituseks saab ühendada kuni 100+ kõlarit.
Valgustuse režiimid
1. Vajutage lühidalt nuppu „EQ”, et tuled sisse lülitada. Valida on 9 allpool loetletud valgustusrežiimi:

Režiim 1: soe valge valgus põleb
Režiim 2: soe valge valgus vilgub muusika rütmis
Režiim 3: helesinine valgus põleb
Režiim 4: helesinine valgus vilgub muusika rütmis
Režiim 5: oranž valgus põleb
Režiim 6: Oranž valgus vilgub muusika rütmis
Režiim 7: Lilla valgus põleb
Režiim 8: Lilla valgus vilgub muusika rütmis
Režiim 9: Valgus välja lülitatud
2. Valgustuse režiim vastavalt eespool toodud järjekorrale.

Aku ja laadimine:
Akuindikaatorid
1. Kui aku tase on 20%, kostab üks kord aku tühjenemise hoiatusheli.
2. Kui aku tase on 10% või vähem, kostab veel üks madala aku taseme hoiatussignaal.
3. Kui aku on tühi, muutub toite LED punaseks ja vilgub pidevalt koos hoiatussignaalidega.
4. Laadimise ajal põleb toite LED pidevalt punaselt ja lülitub välja, kui aku on täielikult laetud.

Kõlari laadimine
1. Kasutage laadimiseks kaasasolevat USB-C-kaablit.
2. Ühendage seade ühilduva toiteadapteriga, mis toetab PD 30 W kiirlaadimist.
3. Laadimisaeg varieerub: umbes 2,5 tundi (30 W), 3 tundi (20 W) või 6 tundi (10 W).
4. Ühildub enamiku mobiiltelefoni adapteritega.
5. Maksimaalne laadimisvool on 3,6 A.
6. Ülepinge kaitse toetab kuni 28 V sisendpinget, tagades ohutu laadimise.
7. Kui toodet kasutamisel hoida kõrgel temperatuuril, võib see põhjustada laadimisviga.

Automaatne väljalülitumine
Kõlar lülitub järgmistes olukordades automaatselt välja, kui seda 10 minutit ei kasutata:
1. Ühestki allikast ei tule signaali
2. Bluetooth-režiim: mobiiltelefon pole ühendatud
3. Bluetooth-režiim: telefon on ühendatud, kuid 10 minutit järjest ei ole toimunud heliesitust ega nuppude kasutamist

4. USB-A-režiim: 10 minutit järjest ei ole toimunud taasesitust ega nuppude kasutamist
5. USB-C-režiim: 10 järjestikust minutit ei ole toimunud heliesitust ega nuppude kasutamist

Tehase seadete taastamine

1. Mis tahes režiimis hoidke helitugevuse vähendamise nuppu umbes 8 sekundit all.
2. Kõlar taastab tehase seaded, kustutab kõik sidumise andmed ja lülitub automaatselt välja.
3. Kui kõlar ei lülitu välja ega reageeri, vajutage RESET-nuppu väikese ümmarguse nõelaga. Kõlar taastatakse ja lülitatakse välja.
4. Lülitage kõlar uuesti sisse, et taastamisprotsess lõpule viia.

Lisamärkused:

● Vaikimisi on helitugevus 50% maksimaalsest helitugevusest.
● Mängimisaeg võib varieeruda sõltuvalt helitugevusest ja muusikastiilist.

Hoiatus:

● Palun hoidke ja kasutage seda toodet normaalses temperatuuris.
● Palun ärge jätke toodet vihma või niiskuse kätte.
● Palun ärge lahti monteerige, parandage ega muudake seda toodet ise ilma loata.
● Toote puhastamiseks kasutage pehmet lappi või vajaduse korral veidi vett; ärge kasutage puhastamiseks kemikaale.
● Toote eluea pikendamiseks ja kuulmise kaitsmiseks vältige muusika kuulamist maksimaalsel helitugevusel pikka aega.
● Tootes on sisseehitatud liitiumaku. Ohutuse tagamiseks ärge visake seda ära ega pange tulle.

Hoiatus: Kasutaja võib aku ise vahetada. Pärast aku vahetamist ei ole toote IP-klassi ega veekindlust enam võimalik tagada.

Algse IP-klassifikatsiooni säilitamiseks peaks aku vahetamise tegema kvalifitseeritud personal.

Eemaldatava aku kasutusjuhend

Aku ehitus

1) Aku kaabli väljumissuund ja asukoht
2) Aku kaabel (40 mm)
3) Pistik
4) V0 tulekindla paberi ümbris
5) Aku kaitsmooduli asukoht
6) EVA-kaitsematerjal

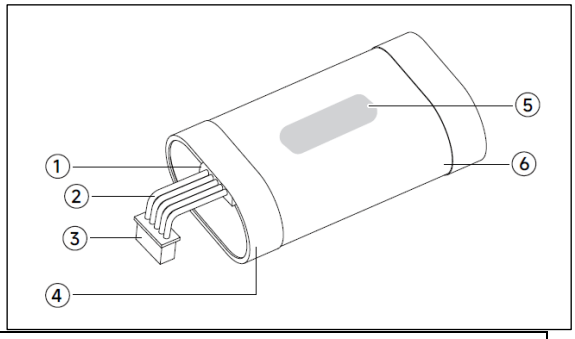

Aku tehnilised andmed

Nimipinge	7,4 V
Mahutavus	4800 mAh
Kaal	151,76 g
Akuelemendi mudel	21700
Akuelementide arv	2 tk
Aku seeria-/paralleelkonfiguratsioon	Jada

Piltidel näidatud kruvikeerajad on tavalised, poest saadaval olevad tööriistad ja need ei kuulu komplekti.

1) Toote 2D-joonisel näitavad kaks halli märki võrkraami kinnitusklambrite asukohta (mõlemal küljel), millele pääseb ligi, kasutades lameda otsaga kruvikeerajat, et tõmmata toote esivõrkraami väljapoole ja eemaldada võrkraam. Palun pange tähele, et logo on võrgu esiküljel.

Märkus: Kasutage kerget jõudu ja lahtimonteerige aeglaselt; ärge lahtimonteerige jõuliselt.

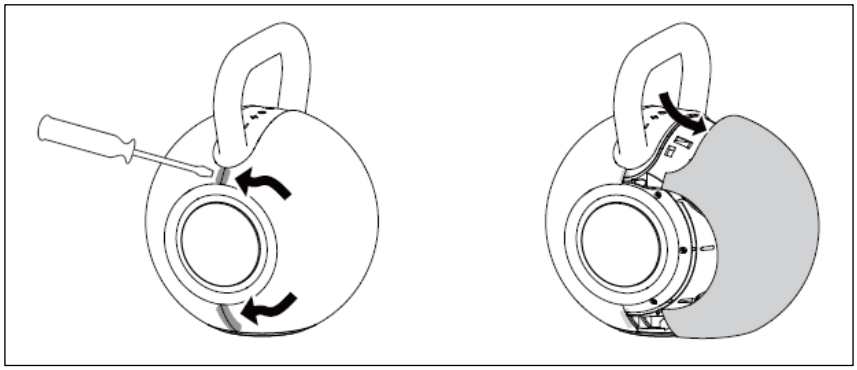

2) Pärast esivõre eemaldamist on keskel näha aku kate (märgitud tähtedega BAT); aku kaanel on neli musta tsingitud PA3*15 mm ristpeaga kruvi (vt noolemärgistusi), mida saab eemaldada ristpeaga kruvikeerajaga.

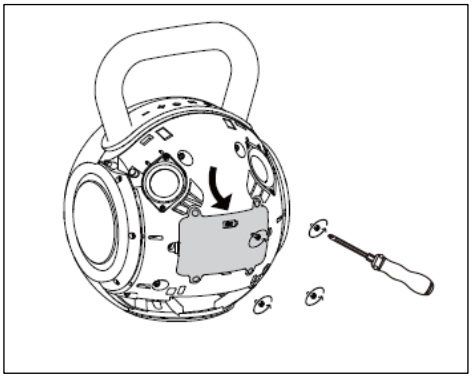

3) Võtke aku välja tagakatte all asuvast akukambrist, lahti ühendage sisemise aku ühendusjuhtme pistik ja eemaldage aku.

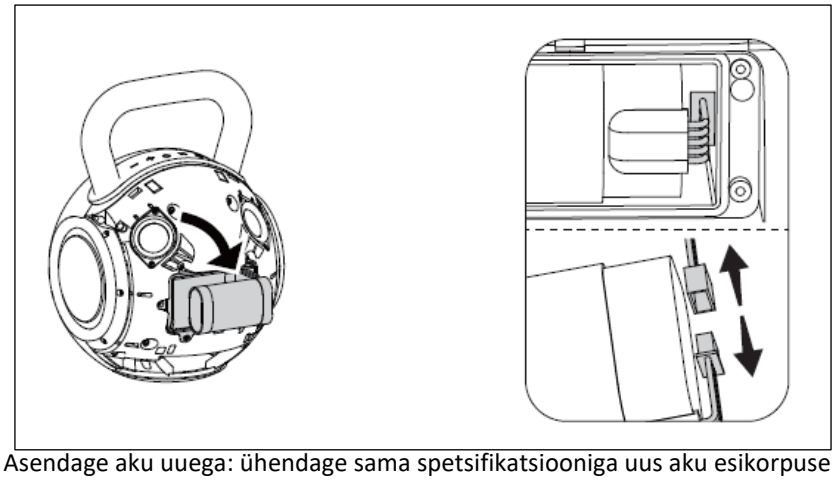

4) Asendage aku uuega: ühendage sama spetsifikatsiooniga uus aku esikorpuse sees oleva aku ühendusjuhtme pistikuga. Paigaldage uus aku esikorpuse aku kambrisse, nagu on näidatud joonisel.

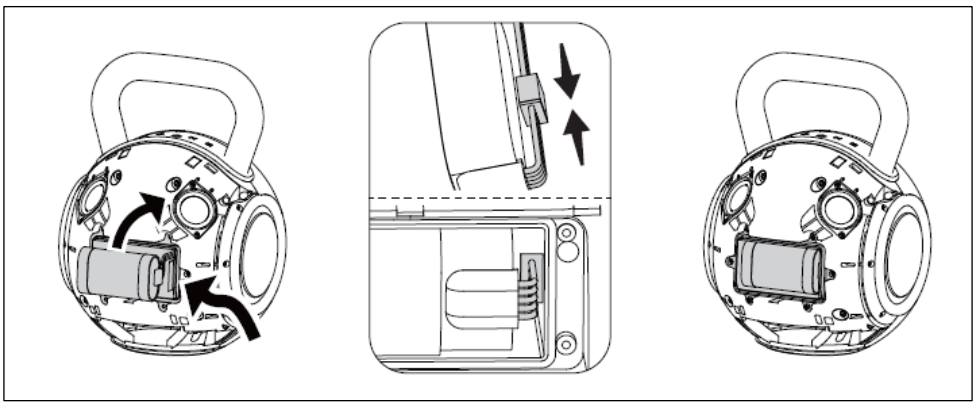

5) Paigaldage aku kaas: paigaldage aku kaas esikorpusele ja pingutage neli kruvi kinni (vt noolemärgistusi).

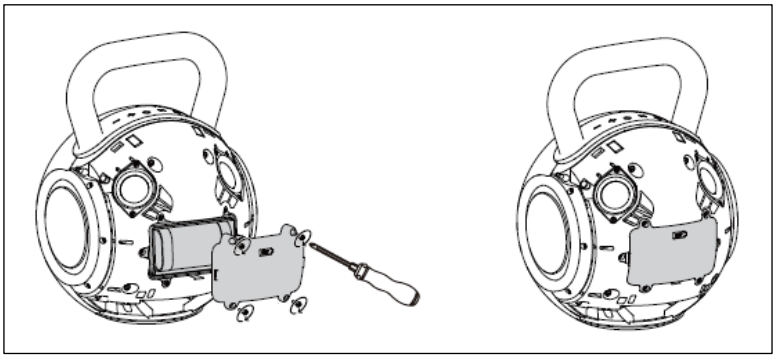

6) Paigaldage esivõrk esikorpusesse vastavalt vastavale klambri asendile, suruge kõik esivõrgu klambrid alla, kuni see on pinnaga ühel tasapinnal, ja aku vahetamine on lõpetatud.

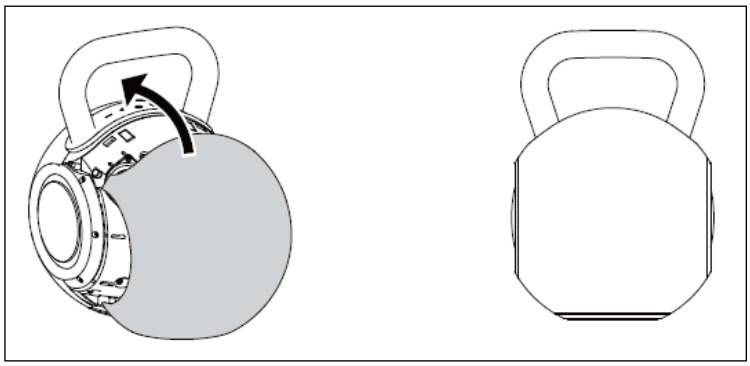

Varuaku tellimine: support@lenco.com

Aku vahetamise ettevaatusabinõud:

1. Enne aku vahetamist tuleb kõlar välja lülitada.
2. Hoidke akupakki eemal tulest ja veest.
3. Hoidke akupakki laste eest eemal, et vältida õnnetusi.
4. Varupatarei peab olema sama kui vana – sama kuju, mudel, parameetrid ja mahutavus.
5. Lülitage kõlar sisse, et uut akupakki enne tagumise võre raami paigaldamist testida.
6. Aku kate tuleb kinnitada nelja PA3 kruviga, et vältida vibratsiooni.
7. Ärge lahti monteerige, avage ega purustage akupakki ega ühtegi akuelementi.
8. Ärge lühistage akut ega akupakki. Ärge hoidke akusid ega akupakke juhuslikult kastis või sahtlis, kus need võivad omavahel lühisesse minna või kus teised metallesemed võivad neid lühisesse viia.
9. Ärge avaldage akuelementidele ega akudele mehaanilisi lööke.
10. Ostke alati seadme tootja poolt selle seadme jaoks soovitatud aku.

Tühjenenud akupaki kõrvaldamine:

1. Kõrvaldage aku tervikuna, ärge purustage ega torkige akut läbi.
2. Hoidke patareipakki kõrvaldamiseks mittetöötavas pakendis, näiteks kilekotis või paberikarbis.
3. Hoidke akut jahedas ja hästi ventileeritud kohas, eemal tulest, kuumusest, söövitavatest kemikaalidest, toidust ja jookidest.
4. Tühjenenud akupakki võib transportida õhu-, mere- või maanteetranspordiga, kasutades nõuetekohast isoleeritud pakendit vastavalt ohtlike kaupade veo mudel-eeskirjade soovitustele.
5. Palun kõrvaldage aku vastavalt kohalikele seadustele. Kui mõni eespool toodud soovitus on vastuolus kohalike seadustega, järgige palun kohalikke seadusi.

Tehase algseadistuste taastamine

1. Mis tahes režiimis hoidke helitugevuse vähendamise nuppu umbes 8 sekundit all, seejärel taastab kõlar tehase seaded, kustutab kõik sidumise andmed ja lülitub automaatselt välja.
2. Kui kõlar ei lülitu välja ega reageeri, võib kasutaja vajutada RESET-nuppu väikese ümmarguse nõelaga. Seejärel taastatakse kõlari tehase seaded ja see lülitub välja.
3. Lülitage kõlar uuesti sisse, et taastamisprotsess lõpule viia.

Garantii

Commaxx B.V. pakub teenindust ja garantiid vastavalt Euroopa Liidu õigusaktidele, mis tähendab, et remondi korral (nii garantiiajal kui ka pärast seda) peaksite pöörduma oma kohaliku edasimüüja poole.

Oluline märkus: remonti vajavaid tooteid ei ole võimalik saata otse Commaxx B.V.-le.

Oluline märkus: Kui seda seadet avab või sellele pääseb mingil viisil juurde mitteametlik teeninduskeskus, kaotab garantii kehtivuse.

See seade ei sobi professionaalseks kasutamiseks. Professionaalse kasutamise korral kaotavad kehtivuse kõik tootja garantiikohustused.

Vastutusest loobumine

Püsivara ja/või riistvarakomponentide uuendusi tehakse regulaarselt. Seetõttu võivad mõned käesolevas dokumentatsioonis esitatud juhised, spetsifikatsioonid ja pildid teie konkreetsest olukorrast veidi erineda. Kõik käesolevas juhendis kirjeldatud asjad on esitatud ainult illustreerimiseks ja ei pruugi kehtida teie konkreetses olukorras. Käesolevas juhendis esitatud kirjeldustest ei saa tuletada mingeid õiguslikke õigusi ega nõudeid.

Vana seadme kõrvaldamine



See sümbol näitab, et asjaomast elektriseadet või patareid ei tohi Euroopas kõrvaldada tavalise olmejäätmena. Toote ja patareide nõuetekohase jäätmekäitluse tagamiseks palume need kõrvaldada vastavalt kohalikele kehtivatele seadustele ja nõuetele, mis käsitlevad elektriseadmete või patareide kõrvaldamist. Nii aitad säästa loodusvarasid ja parandada keskkonnakaitse standardeid elektrijäätmete käitlemisel ja kõrvaldamisel (elektri- ja elektroonikaseadmete jäätmete direktiiv).

VASTAVUSDEKLARATSIOON

Käesolevaga kinnitab Commaxx B.V., et raadioside seadme tüüp [Lenco ORBITA-360] vastab direktiivile 2014/53/EL. ELi vastavusdeklaratsiooni täistekst on kättesaadav järgmisel veebiaadressil:
https://doc.nedis.com/et-ee/ORBITA360GY
https://doc.nedis.com/et-ee/ORBITA360BK

Tüüp RF	Sagedusvahemik (MHz)	Võimsus (dBm)
Bluetooth	2402–2480	< 10

Teenus

Lisateabe ja klienditoe saamiseks külastage veebilehte www.lenco.com
Commaxx B.V. Wiebachstraat 37, 6466 NG Kerkrade, Madalmaad

LV

BRĪDINĀJUMS:
Vadības elementu vai regulētāju izmantošana vai tādu procedūru veikšana, kas nav norādītas šajā dokumentā, var izraisīt bīstamu starojuma iedarbību.

PĀRBAUDES PRIEKŠ LĪDZLIETOŠANAS

ŅEMIET VERĀ ŠOS NORĀDĪJUMUS:

1. Neaizklājiet un neaizsprostojiet ventilācijas atveres. Novietojot ierīci uz plaukta, atstājiet 5 cm (2”) brīvu telpu ap visu ierīci.
2. Uzstādiet ierīci saskaņā ar pievienoto lietotāja rokasgrāmatu.
3. Ierīci turiet tālu no siltuma avotiem, piemēram, radiatoriem, sildītājiem, krāsnīm, svecēm un citiem siltumu izstarojošiem priekšmetiem vai atklātas liesmas. Ierīci drīkst lietot tikai mērenā klimatā. Jāizvairās no ārkārtīgi aukstām vai karstām vidēm. Darba temperatūra ir no 0° līdz 35°C.
4. Izvairieties no ierīces lietošanas spēcīgu magnētisko lauku tuvumā.
5. Elektrostatiskā izlāde var traucēt ierīces normālu darbību. Šādā gadījumā vienkārši atiestatiet un atkārtoti palaidiet ierīci, ievērojot lietošanas instrukciju. Failu pārraides laikā rīkojieties uzmanīgi un strādājiet vidē, kurā nav statiskās elektrības.
6. Brīdinājums! Nekad neievietojiet priekšmetus ierīcē caur ventilācijas atverēm vai citām atvērumiem. Ierīcē plūst augsts spriegums, un priekšmeta ievietošana var izraisīt elektriskās strāvas triecienu un/vai iekšējo detaļu īsslēgumu. Tā paša iemesla dēļ neuzlejiet ūdeni vai citus šķidrumus uz ierīces.
7. Nelietojiet šo ierīci, ja var veidoties kondensāts. Ja ierīci lieto siltā, mitrā telpā, tās iekšienē var veidoties mitrums, ūdens pilieni vai kondensāts, un ierīce var nedarboties pareizi; pirms ieslēgšanas ļaujiet ierīcei pastāvēt izslēgtā stāvoklī 1 vai 2 stundas: ierīcei jābūt sausai, pirms to pieslēdz strāvai.
8. Lai gan šī ierīce ir ražota ar vislielāko rūpību un pirms izlaišanas no rūpnīcas vairākkārt pārbaudīta, tomēr, tāpat kā visām elektriskajām ierīcēm, ir iespējams, ka var rasties problēmas. Ja pamanāt dūmus, pārmērīgu siltuma uzkrāšanos vai jebkādas citas negaidītas parādības, nekavējoties atvienojiet spraudni no galvenās strāvas rozetes.
9. Šī ierīce jādarbojas ar tādu strāvas avotu, kāds norādīts specifikāciju uzlīmē. Ja neesat pārliecināts par savā mājoklī izmantotā strāvas padeves veidu, konsultējieties ar izplatītāju vai vietējo elektroenerģijas piegādātāju.
10. Turot to tālāk no dzīvniekiem. Daži dzīvnieki labprāt nokosta strāvas vadus.
11. Ierīces tīrīšanai izmantojiet mīkstu, sausu drānu. Nelietojiet šķīdinātājus vai benzīna bāzes šķidrumus. Lai noņemtu spēcīgus traipus, varat izmantot mitru drānu ar atšķaidītu mazgāšanas līdzekli.
12. Piegādātājs nav atbildīgs par bojājumiem vai datu zaudējumiem, kas radušies ierīces darbības traucējumu, nepareizas lietošanas, ierīces pārveidošanas vai akumulatora nomaiņas dēļ.
13. Ja ierīcei ir USB atskaņošanas funkcija, USB atmiņas karti jāpievieno tieši ierīcei. Nelietojiet USB pagarinājuma kabeli, jo tas var radīt traucējumus, kas izraisa datu zudumu.
14. Tehnisko datu uzlīme ir piestiprināta ierīces apakšā vai aizmugurē.
15. Šī ierīce nav paredzēta lietošanai personām (tostarp bērniem) ar fiziskām, sensorām vai garīgām invaliditātēm vai pieredzes un zināšanu trūkumu, ja vien tās nav uzraudzībā vai nav saņēmušas norādījumus par ierīces pareizu lietošanu no personas, kas ir atbildīga par to drošību.
16. Šis produkts ir paredzēts tikai neprofesionālai lietošanai, nevis komerciālai vai rūpnieciskai lietošanai.
17. Pārliecinieties, ka ierīce ir novietota stabilā stāvoklī. Garantija neattiecas uz bojājumiem, kas radušies, izmantojot šo produktu nestabilā stāvoklī, vibrāciju vai triecienu dēļ, vai arī neievērojot jebkuru citu šajā lietošanas rokasgrāmatā iekļauto brīdinājumu vai piesardzības pasākumu.
18. Nekad nenovietojiet šīs ierīces korpusu.
19. Nekad nenovietojiet šo ierīci uz citiem elektriskajiem aparātiem.
20. Neļaujiet bērniem piekļūt plastmasas maisiņiem.
21. Izmantojiet tikai ražotāja norādītos uzgaļus/piederumus.
22. Visus apkopes darbus uzticiet kvalificētam apkopes personālam. Apkope ir nepieciešama, ja ierīce ir kādā veidā bojāta, piemēram, ja ir bojāts barošanas vads vai spraudnis, ja uz ierīces ir uzliets šķidrums vai tajā ir iekrituši priekšmeti, ja ierīce ir bijusi pakļauta lietum vai mitrumam, nedarbojas normāli vai ir nokritusi.
23. Ilgstoša pakļaušana skaļiem trokšņiem no personālajiem mūzikas atskaņotājiem var izraisīt pagaidu vai pastāvīgu dzirdes zudumu.
24. Ja produkts tiek piegādāts ar barošanas vadu vai maiņstrāvas adapteri:
    - Ja rodas kādas problēmas, atvienojiet maiņstrāvas vadu un nododiet ierīci apkalpošanai kvalificētam personālam.
    - Nekāpiet uz strāvas adaptera un neiespiediet to starp priekšmetiem. Esiet īpaši uzmanīgi, jo īpaši pie kontaktdakšām un kabeļa iziešanas vietas. Nelieciet smagus priekšmetus uz strāvas adaptera, jo tas var to sabojāt. Glabājiet visu ierīci bērniem nepieejamā vietā! Spēlējoties ar strāvas kabeli, bērni var nopietni savainoties.
    - Atvienojiet šo ierīci no strāvas padeves zibens negaisa laikā vai ja tā netiek lietota ilgāku laiku.
    - Rozetei jābūt uzstādītai iekārtas tuvumā un viegli pieejamai.
    - Nepārslodziet maiņstrāvas rozetes vai pagarinātājus. Pārslodze var izraisīt ugunsgrēku vai elektriskās strāvas triecienu.
    - Ierīces ar 1. klases konstrukciju jāpievieno galvenajai rozetei ar aizsargājošu zemējumu.
    - Ierīcēm ar 2. klases konstrukciju nav nepieciešams zemējums.
    - Izvelkot spraudni no galvenās rozetes, vienmēr turiet to aiz roktura. Nevilciet pa barošanas vadu. Tas var izraisīt īsslēgumu.
    - Nelietojiet bojātu barošanas vadu vai spraudni, kā arī vaļīgu kontaktligzdu. Tas var izraisīt ugunsgrēku vai elektriskās strāvas triecienu.
25. Brīdinājums par bateriju lietošanu:
    - Nepareizi nomainot bateriju, pastāv sprādziena risks. Nomainiet tikai ar tāda paša vai līdzvērtīga tipa bateriju.
    - Lietošanas, uzglabāšanas vai transportēšanas laikā bateriju nedrīkst pakļaut ļoti augstām vai zemām temperatūrām, kā arī zemam gaisa spiedienam lielā augstumā.
    - Baterijas nomaiņa ar nepareizu tipu var izraisīt sprādzienu vai uzliesmojošas šķidruma vai gāzes noplūdi.
    - Akumulatora izmešana ugunī vai karstā krāsnī, kā arī tā mehāniska saspiešana vai sagriešana var izraisīt sprādzienu.
    - Akumulatora atstāšana ārkārtīgi augstas temperatūras vidē, kas var izraisīt sprādzienu vai uzliesmojošas šķidruma vai gāzes noplūdi.
    - Akumulatora pakļaušana ārkārtīgi zemam gaisa spiedienam, kas var izraisīt eksploziju vai uzliesmojošas šķidruma vai gāzes noplūdi.
    - Jāpievērš uzmanība akumulatora iznīcināšanas ietekmei uz vidi.

UZSTĀDĪŠANA
- Izpakojiet visas detaļas un noņemiet aizsargmateriālu.
- Nepieslēdziet ierīci elektrotīklam, pirms nav pārbaudīts elektrotīkla spriegums un nav izveidoti visi pārējie savienojumi.

*** Šīs instrukcijas attiecas tikai uz produktiem, kuros tiek izmantots barošanas kabelis vai maiņstrāvas adapteris.**

	
Lūdzu, izmantojiet USB adapteri, kas nodrošina vismaz 10 W jaudu	**USB barošanas adapteris komplektā nav iekļauts**

Iepakojuma saturs:
● 1 × portatīvs Bluetooth skaļrunis
● 1 × 80 cm USB-C–USB-C uzlādes un datu pārraides kabelis
● 1 × lietošanas rokasgrāmata

Produkta īpašības
- 2.1 kanālu audio sistēma: iespaidīgai stereo skaņai ar četriem pilna diapazona skaļruņiem un subvūferi
- Augsta izejas jauda: RMS 60 W, maksimālā jauda 120 W
- Auracast apraides tehnoloģija: vienlaikus savienojiet 100 vai vairāk dažādus skaļruņus ar to pašu Auracast, lai nodrošinātu sinhronizētu audio
- Bluetooth 6.0 savienojamība: uzlabota stabilitāte ar protokoliem A2DP/AVRCP/HFP/HSP
- IPX6 ūdensizturības klase: aizsargāts pret spēcīgiem ūdens strūklu triecieniem, ideāli piemērots lietošanai ārpus telpām
- PD 30 W ātrā uzlāde: 4800 mAh / 7,4 V akumulators ar atbalstu PD 3.0 UFP protokolam
- RGB LED apgaismojums: vairāki apgaismojuma režīmi ar sinhronizāciju ar mūziku, lai radītu labāku atmosfēru
- Mūzikas atskaņošanas režīmi: Bluetooth / USB-A / USB-C (OTG)
- EQ funkcija: lietošanai telpās un ārpus telpām

Tehniskie parametri

Bluetooth versija: Bluetooth 6.0

Skaļruņa izmērs: 1 x 4 collu subwoofer, 4 x 43 mm pilna diapazona skaļruņi + 2 pasīvie radiatori

RMS jauda: 60 W, 4 Ω

Maksimālā jauda: 120 W, 4 Ω

Akumulatora kapacitāte: 7,4 V, 4800 mAh

Frekvenču diapazons: 80 Hz–16 kHz

Atkārtošanas laiks (ar ieslēgtām gaismām): 2 stundas (maksimālais skaļums) un 7,5 stundas (50 % skaļums)

Atkārtošanas laiks (Bluetooth režīmā, 33 % skaļumā, izslēgtas gaismas): apm. 13 stundas

Bluetooth savienojuma darbības rādiuss: 35 m

Ierīces izmēri: 194,2 × 278 × 215 mm (garums × augstums × platums)

Ieejas barošanas avots: DC 5 V/3 A, 9 V/2 A, 12 V/2,5 A

Produkta informācija:

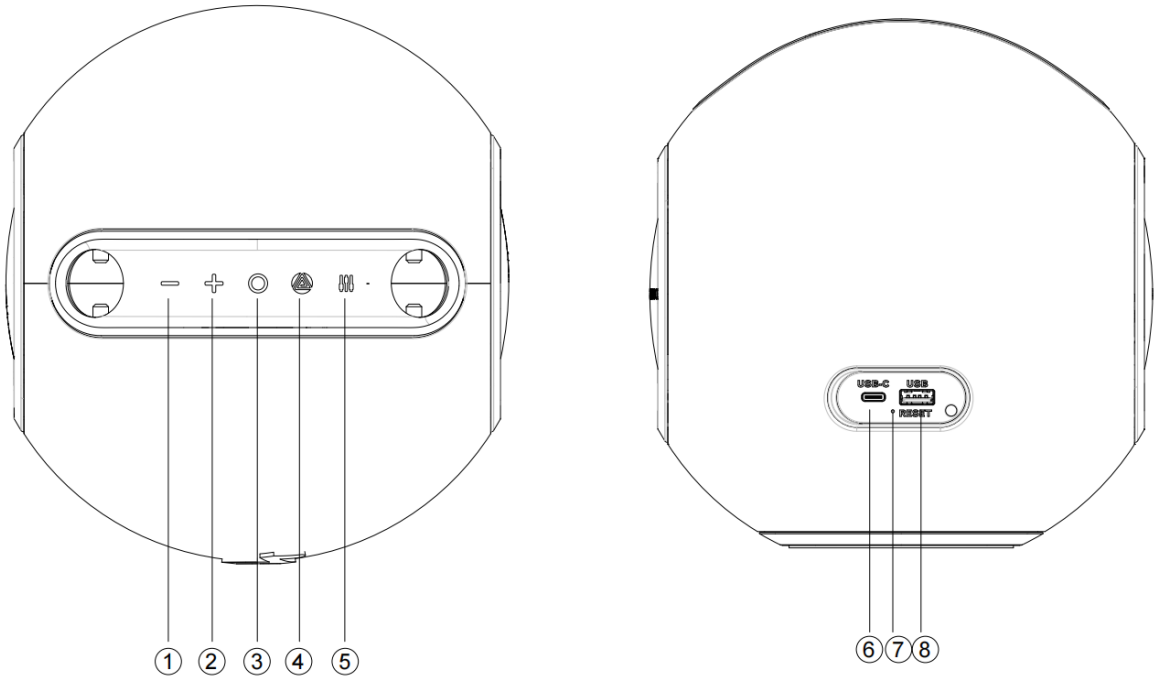

1) Iepriekšējais skaņdarbs / Skaļuma samazināšana
2) Nākamais skaņdarbs / Skaļuma palielināšana
3) Ieslēgšana/izslēgšana un atskaņošana/pauze
4) Režīma slēdzis (BT / USB-A / USB-C (OTG)) / Auracast
5) EQ / Gaismas slēdzis
6) USB-C ports
7) Atjaunot
8) USB-A ports

- Ieslēgšanas poga: Nospiediet un turiet nospiestu 2 sekundes, lai ieslēgtu vai izslēgtu skaļruni. Nospiediet īsi, lai atskaņotu vai apturētu mūziku.
- Skaļuma samazināšanas poga: nospiediet īsi, lai samazinātu skaļumu; nospiediet un turiet nospiestu 2 sekundes, lai izvēlētos iepriekšējo dziesmu; nospiediet un turiet nospiestu 8 sekundes, lai veiktu rūpnīcas iestatījumu atjaunošanu un izslēgtu ierīci.
- Skaļuma palielināšanas poga: nospiediet īsi, lai palielinātu skaļumu; nospiediet un turiet nospiestu 2 sekundes, lai pārietu uz nākamo dziesmu.
- Poga: nospiediet īsi, lai pārslēgtos starp atskaņošanu caur Bluetooth, USB-A un USB-C (USB-A un USB-C ir pieejami tikai tad, ja ir pievienoti); nospiediet un turiet nospiestu 2 sekundes, lai aktivizētu vai pārtrauktu Auracast apraidi
- EQ poga: īsi nospiediet, lai pārslēgtos starp apgaismojuma režīmiem (9 režīmi). Ilgi nospiediet 2 sekundes, lai pārslēgtos starp āra un iekštelpu EQ. Noklusējuma EQ ir āra režīms.

Skaļruņa ieslēgšana

1. Nospiediet un turiet ieslēgšanas pogu aptuveni 2 sekundes, lai ieslēgtu skaļruni.
2. Strāvas LED indikators lēni mirgos.

Bluetooth savienojums

1. Pārliecinieties, ka jūsu mobilajā ierīcē ir ieslēgts Bluetooth.
2. Meklējiet pieejamās Bluetooth ierīces un no saraksta izvēlieties „Lenco ORBITA-360”.
3. Pēc veiksmīgas savienošanās strāvas LED indikators degs nepārtraukti, un atskanēs savienošanās signāls.
4. Bluetooth efektīvais darbības rādiuss ir līdz 35 metriem atklātā vietā bez traucējumiem.
5. Lai atvienotu Lenco Orbita-360 no pašlaik savienotā tālruņa, divreiz nospiediet ieslēgšanas pogu. Skaļrunis atvienosies un kļūs pieejams pārošanai ar citu ierīci.

Audio atskaņošana caur USB-A

1. Ievietojiet USB-A portā USB zibatmiņu, kurā ir MP3, WMA, WAV vai FLAC faili (maksimālā ietilpība: 128 GB).
2. Vajadzības gadījumā nospiediet pogu „ ”, lai pārslēgtos uz USB režīmu.
3. Izmantojiet atskaņošanas vadības pogas, lai pārvietotos pa dziesmām.

USB-C ieejas savienojums

1. Pievienojiet ārējo audio ierīci, izmantojot USB-C kabeli, USB-C portam.
2. Nospiediet pogu „ ”, lai nepieciešamības gadījumā pārslēgtos uz USB-C atskaņošanas režīmu.
3. No pievienotās ierīces nākošais audio tiks atskaņots caur skaļruni.

Auracast apraides iestatīšana (vairāku skaļruņu savienojums)

Ieslēdziet visus skaļruņus, kurus vēlaties savienot ar Auracast, izvēlieties galveno skaļruni A un izpildiet turpmāk minētos soļus.

● Pievienojiet skaļruni A ārējām ierīcēm (viedtālrunim / USB atskaņotājam / OTG).

● Nospiediet un turiet pogu „ ” 2 sekundes, lai sagatavotu to savienošanai ar papildu skaļruņiem B, C, D... (pēc pogas „ ” nospiešanas atskanēs signāls, kas norāda, ka ierīce ir gatava savienot citus skaļruņus).

● Pārslēdziet skaļruni B uz Bluetooth atvienošanas režīmu, pēc tam 2 sekundes ilgi nospiediet pogu „ ”, lai skaļrunis B sāktu meklēt galveno skaļruni A, ar kuru tas automātiski savienosies.

● Lai pārtrauktu Auracast savienojumu, atkārtoti nospiediet un turiet pogu „ ” uz skaļruņa A vai B.
● Lai savienotu vai atvienotu skaļruņus C, D, E..., veiciet tās pašas darbības, kas aprakstītas iepriekš.
● Sinhronizētai audio atskaņošanai var savienot līdz pat 100 un vairāk skaļruņiem.

Apgaismojuma režīmi

1. Īsi nospiediet pogu „EQ”, lai ieslēgtu apgaismojumu; ir pieejami 9 apgaismojuma režīmi, kas uzskaitīti zemāk:

1. režīms: ieslēdzas silti balta gaisma
2. režīms: silti balta gaisma pulsē mūzikas ritmā
3. režīms: ieslēgta gaiši zila gaisma
4. režīms: gaiši zila gaisma pulsē mūzikas ritmā
5. režīms: ieslēgta oranža gaisma
6. režīms: oranža gaisma pulsē mūzikas ritmā
7. režīms: ieslēgta violeta gaisma
8. režīms: Violeta gaisma pulsē mūzikas ritmā
9. režīms: gaisma izslēgta

2. Gaismas režīms mainās saskaņā ar iepriekš minēto secību.

Akumulators un uzlāde:

Akumulatora indikatori

1. Kad akumulatora uzlādes līmenis sasniedz 20 %, vienu reizi atskan brīdinājuma signāls par zemu akumulatora uzlādes līmeni.
2. Kad akumulatora uzlādes līmenis ir 10 % vai zemāks, atskan vēl viens brīdinājuma signāls par zemu akumulatora uzlādes līmeni.
3. Kad akumulatora līmenis ir zems, barošanas LED indikators kļūst sarkans un nepārtraukti mirgo, vienlaikus skanot brīdinājuma signāliem.
4. Lādēšanas laikā barošanas indikators paliks sarkans un izslēgsies, kad akumulators būs pilnībā uzlādēts.

Skaļruņa uzlādēšana

1. Lādēšanai izmantojiet komplektā iekļauto USB-C kabeli.
2. Pievienojiet to savietojamam strāvas adapterim, kas atbalsta PD 30 W ātro uzlādi.
3. Uzlādes laiks var atšķirties: aptuveni 2,5 stundas (30 W), 3 stundas (20 W) vai 6 stundas (10 W).
4. Saderīgs ar lielāko daļu mobilo tālruņu adapteru.
5. Maksimālā uzlādes ieejas strāva ir 3,6 A.
6. Pārsprieguma aizsardzība nodrošina drošu uzlādi, atbalstot ieejas spriegumu līdz 28 V.
7. Šī izstrādājuma lietošana vidē ar augstu temperatūru var izraisīt uzlādes kļūdas.

Automātiskā izslēgšanās

Skaļrunis automātiski izslēgsies pēc 10 minūtēm bezdarbības šādos gadījumos:
1. Nav signāla ieejas no jebkura avota
2. Bluetooth režīms: nav pieslēgts mobilais tālrunis
3. Bluetooth režīms: tālrunis ir pieslēgts, bet 10 minūtes pēc kārtas netiek atskaņota mūzika vai nospiestas pogas
4. USB-A režīms: 10 minūtes pēc kārtas nav atskaņošanas vai pogu darbības
5. USB-C režīms: 10 minūtes pēc kārtas nav bijusi ne atskaņošana, ne pogu darbība

Rūpnīcas iestatījumu atjaunošana
1. Jebkurā režīmā nospiediet un turiet nospiestu skaļuma samazināšanas pogu aptuveni 8 sekundes.
2. Skaļrunis atjaunos rūpnīcas iestatījumus, dzēsīs visus pārošanas ierakstus un automātiski izslēgsies.
3. Ja skaļrunis neizslēdzas vai nereaģē, nospiediet RESET pogu ar mazu apaļu adatu. Skaļrunis tiks atiestatīts un izslēgts.
4. Atkārtoti ieslēdziet skaļruni, lai pabeigtu atjaunošanas procesu.

Papildu piezīmes:
● Noklusējuma skaļums ir 50 % no maksimālā skaļuma.
● Atskaņošanas laiks var atšķirties atkarībā no skaļuma līmeņa un mūzikas stila.

Brīdinājums:
● Lūdzu, glabājiet un lietojiet šo produktu normālas temperatūras apstākļos.
● Lūdzu, nepakļaujiet šo produktu lietum vai mitrumam.
● Lūdzu, neizjauciet, nelabojiet un nemodificējiet šo produktu paši bez atļaujas.
● Tīrot šo produktu, lūdzu, izmantojiet mīkstu drānu vai, ja nepieciešams, nedaudz ūdens; lūdzu, tīrīšanai neizmantojiet ķīmiskas vielas.
● Lai pagarinātu produkta kalpošanas laiku un pasargātu savu dzirdi, lūdzu, izvairieties no ilgstošas mūzikas klausīšanās maksimālajā skaļumā.
● Produktā ir iebūvēta litija baterija. Lai izvairītos no briesmām, lūdzu, neizmetiet to un nemetiet ugunī.

Brīdinājums: Bateriju var nomainīt lietotājs. Tomēr pēc baterijas nomaiņas vairs nevar garantēt izstrādājuma IP klasi un ūdensizturību.

Lai saglabātu sākotnējo IP klasi, baterijas nomaiņu jāveic kvalificētam personālam.

Noņemamās baterijas lietošanas rokasgrāmata
Baterijas uzbūve
1) Baterijas kabeļa iziešanas virziens un atrašanās vieta
2) Akumulatora kabelis (40 mm)
3) Savienotājs
4) V0 ugunsdrošs papīra apvalks
5) Akumulatora aizsardzības PCBA novietojums
6) EVA aizsargmateriāls

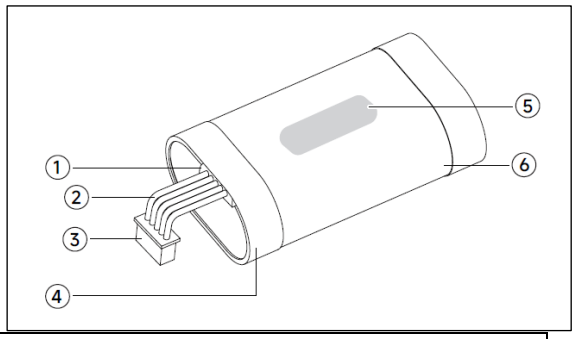

Akumulatora specifikācijas

Nominālais spriegums	7,4 V
Kapacitāte	4800 mAh
Svars	151,76 g
Akumulatora elementa modelis	21700
Akumulatora elementu skaits	2 gab.
Akumulatora sērijveida/paralēlā konfigurācija	Sērija

Attēlos redzamie skrūvgrieži ir plaši pieejami darbarīki un nav iekļauti piederumu komplektā.
1) Produkta 2D rasējumā divas pelēkās atzīmes norāda sieta rāmja fiksatoru atrašanās vietu (abās pusēs), kuras var atvērt, izmantojot plakanu skrūvgriezi, lai atspiestu produkta priekšējo sieta rāmi uz āru un noņemtu sieta rāmi. Lūdzu, ņemiet vērā, ka siets ar logotipu atrodas priekšpusē.

Piezīme: Lietojiet nelielu spēku un izjauciet lēnām; neizjauciet ar spēku.



2) Pēc priekšējā sieta noņemšanas vidū redzams akumulatora vāciņš (atzīmēts ar burtiem BAT); akumulatora vāciņam ir četras melnas, cinkotas PA3*15 mm krustgalvju skrūves (skatīt bultiņu atzīmes), kuras var izskrūvēt ar krustgalvju skrūvgriezi.

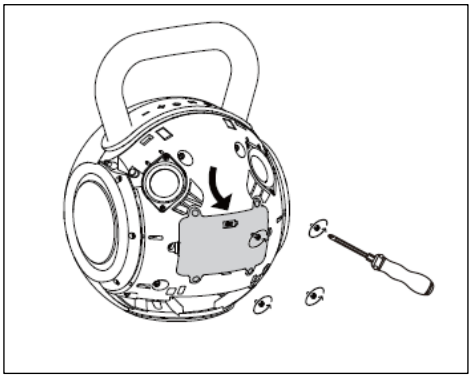

3) Izņemiet bateriju no bateriju nodalījuma zem aizmugurējā vāka, atvienojiet iekšējā baterijas savienojuma vada savienotāju un izņemiet bateriju.

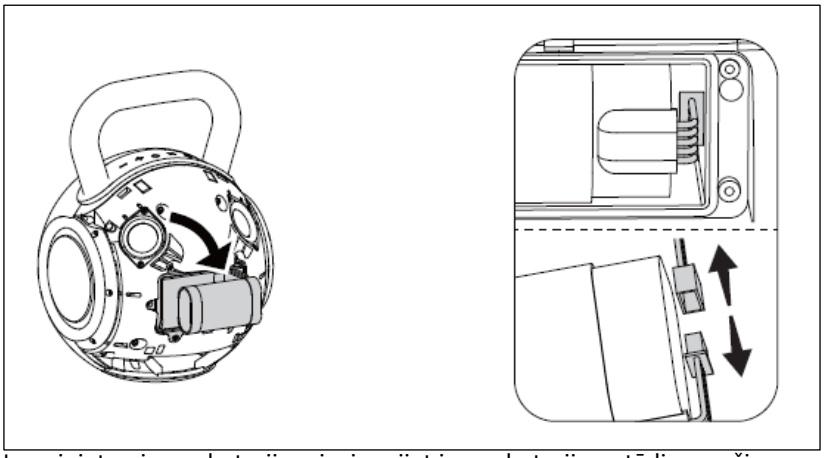

4) Nomainiet ar jaunu bateriju: pievienojiet jaunu bateriju ar tādiem pašiem parametriem savienotājam uz baterijas savienojuma vada priekšējā korpusā. Ievietojiet jauno bateriju baterijas nodalījumā priekšējā korpusā, kā parādīts attēlā.

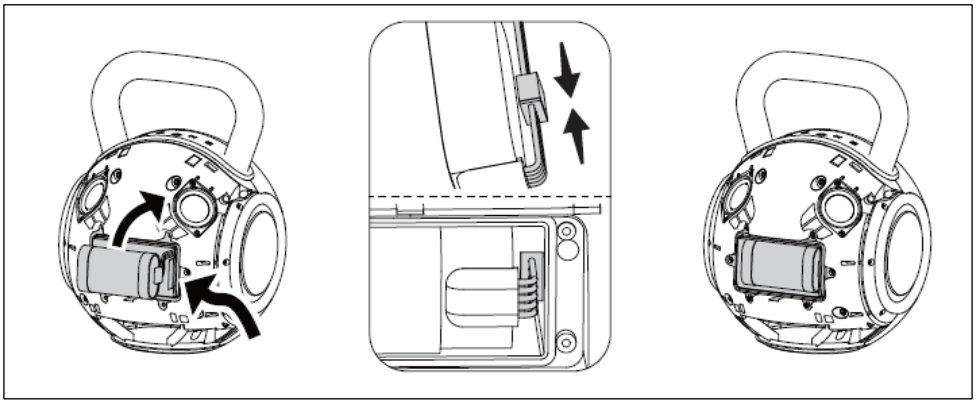

5) Uzstādiet baterijas vāciņu: uzstādiet baterijas vāciņu uz priekšējā korpusa un pievelciet četras skrūves (skatiet bultiņu atzīmes).

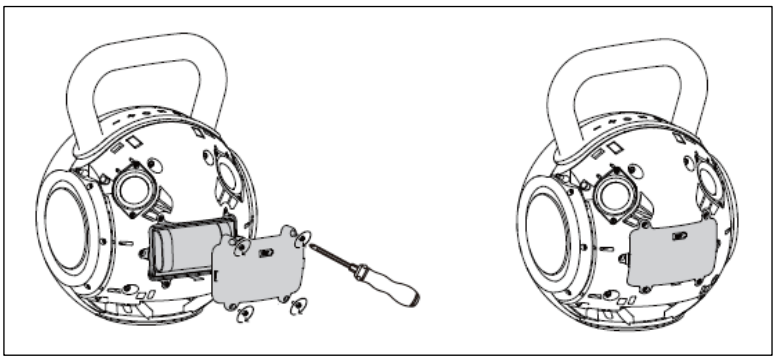

6) Ievietojiet priekšējo sietu priekšējā korpusā atbilstoši attiecīgajai sprādzes pozīcijai, nospiediet visas priekšējā sieta sprādzes, līdz tas ir vienā līmenī ar virsmu, un baterijas nomaiņa ir pabeigta.

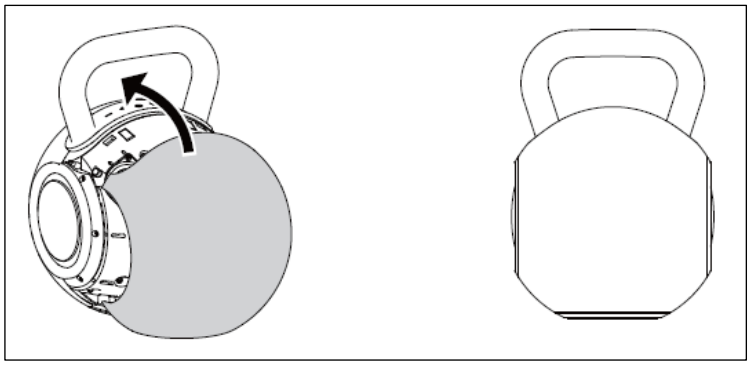

Kontaktinformācija par rezerves akumulatoru: support@lenco.com

Piesardzības pasākumi akumulatora nomaiņai:

1. Pirms baterijas nomaiņas skaļrunis ir jāizslēdz.
2. Akumulatoru nedrīkst pakļaut uguns vai ūdens iedarbībai.
3. Lai novērstu negadījumus, bateriju turiet bērniem nepieejamā vietā.
4. Rezerves akumulatora blokam jābūt tādam pašam kā vecajam – ar tādu pašu formu, modeli, parametriem un jaudu.
5. Ieslēdziet skaļruni, lai pārbaudītu jauno akumulatoru, pirms uzstādāt aizmugurējo sieta rāmi.
6. Akumulatora vāciņu jānostiprina ar 4 PA3 skrūvēm, lai novērstu vibrāciju.
7. Nedrīkst izjaukt, atvērt vai sasmalcināt akumulatora bloku vai jebkuru akumulatora elementu.
8. Nedrīkst izraisīt elementa vai akumulatora īsslēgumu. Nedrīkst glabāt elementus vai akumulatorus bez kārtības kastē vai atvilktnē, kur tie var īsslēgties savstarpēji vai kur tos var īsslēgt citi metāla priekšmeti.
9. Nepakļaujiet elementus vai akumulatorus mehāniskiem triecieniem.
10. Vienmēr iegādājieties šim aprīkojumam ierīces ražotāja ieteikto akumulatoru.

Izlietotā akumulatora izmešana:

1. Uzturiet bateriju komplektu veselu, to nedrīkst saspiest vai caurdurēt.
2. Līdz iznīcināšanai glabājiet bateriju neelektrisko materiālu iepakojumā, piemēram, plastmasas maisiņā vai papīra kastē.
3. Glabājiet akumulatoru vēsā un vēdināmā vietā, tālu no uguns, siltuma, kodīgām ķimikālijām, pārtikas un dzērieniem.
4. Izlietoto bateriju bloku var pārvadāt pa gaisu, jūru vai autoceļiem, izmantojot atbilstošu izolētu iepakojumu saskaņā ar „Ieteikumiem par bīstamo kravu pārvadājumiem” (TRANSPORT OF DANGEROUS GOODS Model Regulations).
5. Lūdzu, izmetiet akumulatoru saskaņā ar vietējiem likumiem. Ja kāds no iepriekš minētajiem ieteikumiem ir pretrunā ar vietējiem likumiem, lūdzu, ievērojiet vietējos likumus.

Rūpnīcas iestatījumu atjaunošana

1. Jebkurā režīmā nospiediet un turiet nospiestu skaļuma samazināšanas pogu aptuveni 8 sekundes — skaļrunis atjaunos rūpnīcas iestatījumus, dzēsīs visus pārošanas ierakstus un automātiski izslēgsies.
2. Ja skaļrunis neizslēdzas vai nereaģē, lietotājs var nospiest RESET pogu ar mazu apaļu adatu. Tādējādi skaļrunis tiks atjaunots uz rūpnīcas iestatījumiem un izslēgts.
3. Atkārtoti ieslēdziet skaļruni, lai pabeigtu atjaunošanas procesu.

Garantija

Commaxx B.V. piedāvā servisu un garantiju saskaņā ar Eiropas tiesību aktiem, kas nozīmē, ka remonta gadījumā (gan garantijas perioda laikā, gan pēc tā) jums jāsazinās ar vietējo izplatītāju.

Svarīga piezīme: Produktus, kuriem nepieciešams remonts, nav iespējams nosūtīt tieši uz Commaxx B.V.

Svarīga piezīme: ja šo ierīci kādā veidā atver vai tai piekļūst neoficiāls servisa centrs, garantija zaudē spēku.

Šī ierīce nav paredzēta profesionālai lietošanai. Profesionālas lietošanas gadījumā visi ražotāja garantijas pienākumi tiks atcelti.

Atbrīvojums no atbildības
Programmatūras un/vai aparatūras komponentu atjauninājumi tiek veikti regulāri. Tāpēc daži no šajā dokumentācijā sniegtajiem norādījumiem, specifikācijām un attēliem var nedaudz atšķirties no jūsu konkrētās situācijas. Visi šajā rokasgrāmatā aprakstītie elementi ir paredzēti tikai ilustrācijas nolūkos un var neattiekties uz konkrētu situāciju. No šajā rokasgrāmatā sniegtā apraksta nevar izrietēt nekādas juridiskas tiesības vai prasības.

Vecās ierīces iznīcināšana



Šis simbols norāda, ka attiecīgo elektrotehnisko izstrādājumu vai bateriju Eiropā nedrīkst izmest kopā ar parastajiem sadzīves atkritumiem. Lai nodrošinātu izstrādājuma un baterijas pareizu apstrādi, lūdzu, izmetiet tos saskaņā ar visiem piemērojamiem vietējiem likumiem vai prasībām par elektrotehnisko iekārtu vai bateriju iznīcināšanu. Tādējādi jūs palīdzēsiet taupīt dabas resursus un uzlabot vides aizsardzības standartus elektrotehnisko atkritumu apstrādē un iznīcināšanā (Direktīva par elektrisko un elektronisko iekārtu atkritumiem).

ATBILSTĪBAS DEKLARĀCIJA
Ar šo Commaxx B.V. paziņo, ka radioiekārta [Lenco ORBITA-360] atbilst Direktīvai 2014/53/ES. ES atbilstības deklarācijas pilns teksts ir pieejams šādā interneta adresē:
https://doc.nedis.com/lv-lv/ORBITA360GY
https://doc.nedis.com/lv-lv/ORBITA360BK

Tips RF	Frekvenču diapazons (MHz)	Jauda (dBm)
Bluetooth	2402–2480	< 10

Pakalpojumi
Lai iegūtu vairāk informācijas un saņemtu atbalsta dienesta palīdzību, lūdzu, apmeklējiet www.lenco.com
Commaxx B.V. Wiebachstraat 37, 6466 NG Kerkrade, Nīderlande

LT

ĮSPĖJIMAS:
Jei naudositės valdymo elementais, atliksite reguliavimus ar procedūras, kurios nėra nurodytos šiame dokumente, galite patirti pavojingą radiacijos poveikį.

ATSARGUMO PRIEMONĖS PRIEŠ NAUDOJIMĄ

ATSIŽVELKITE Į ŠIAS INSTRUKCIJAS:

1. Nedengite ir neužblokuokite jokių ventiliacijos angų. Pastatydami prietaisą ant lentynos, palikite 5 cm (2 colius) laisvos erdvės aplink visą prietaisą.
2. Įrenginį montuokite pagal pridedamą vartotojo vadovą.
3. Laikykite prietaisą atokiau nuo šilumos šaltinių, pvz., radiatorių, šildytuvų, krosnių, žvakių ir kitų šilumą skleidžiančių gaminių ar atviros ugnies. Prietaisą galima naudoti tik vidutinio klimato sąlygomis. Reikėtų vengti itin šaltos arba karštos aplinkos. Darbinė temperatūra – nuo 0° iki 35°C.
4. Venkite naudoti prietaisą šalia stiprių magnetinių laukų.
5. Elektrostatinis iškrovimas gali sutrikdyti įprastą šio įrenginio veikimą. Tokiu atveju tiesiog iš naujo nustatykite ir paleiskite įrenginį pagal naudojimo instrukciją. Perduodant failus, elkitės atsargiai ir dirbkite aplinkoje, kurioje nėra statinės elektros.
6. Įspėjimas! Niekada neįkiškite jokių daiktų į prietaisą per ventiliacijos angas ar kitus atvirus tarpus. Prietaisu teka aukšta įtampa, todėl įkišus daiktą galite gauti elektros smūgį ir (arba) sukelti vidinių dalių trumpąjį jungimą. Dėl tos pačios priežasties ant prietaiso neleiskite patekti vandens ar kitų skysčių.
7. Nenaudokite šio įrenginio, jei gali susidaryti kondensatas. Naudojant įrenginį šiltoje ir drėgnoje patalpoje, jo viduje gali susidaryti drėgmė, vandens lašeliai ar kondensatas, dėl ko įrenginys gali veikti netinkamai; prieš įjungiant maitinimą, palikite įrenginį išjungtą 1–2 valandas: prieš prijungiant maitinimą, įrenginys turi būti sausas.
8. Nors šis prietaisas pagamintas su didžiausia rūpestingumu ir prieš išvežant iš gamyklos keletą kartų patikrintas, vis dėlto, kaip ir su visais elektros prietaisais, gali kilti problemų. Jei pastebite dūmus, pernelyg didelį karštį ar kitus netikėtus reiškinius, nedelsdami ištraukite kištuką iš elektros lizdo.
9. Šis prietaisas turi būti maitinamas iš maitinimo šaltinio, nurodyto techninių duomenų etiketėje. Jei nesate tikri, kokio tipo maitinimo šaltinis naudojamas jūsų namuose, pasikonsultuokite su pardavėju arba vietine elektros energijos tiekimo įmone.
10. Laikykite atokiau nuo gyvūnų. Kai kurie gyvūnai mėgsta kramtyti maitinimo laidus.
11. Prietaisą valykite minkštu sausu skudurėliu. Nenaudokite tirpiklių ar benzino pagrindu pagamintų skysčių. Norėdami pašalinti sunkiai nuvalomas dėmes, galite naudoti drėgną skudurėlį su praskiestu plovikliu.
12. Tiekėjas neatsako už žalą ar prarastus duomenis, atsiradusius dėl prietaiso gedimo, netinkamo naudojimo, modifikavimo ar baterijos keitimo.
13. Jei prietaisas turi USB atkūrimo funkciją, USB atminties kortelę reikia įjungti tiesiai į prietaisą. Nenaudokite USB prailginimo laido, nes jis gali sukelti trukdžius, dėl kurių gali būti prarasti duomenys.
14. Techninių duomenų etiketė yra pritvirtinta prietaiso apačioje arba galiniame skydelyje.
15. Šis prietaisas nėra skirtas naudoti žmonėms (įskaitant vaikus), turintiems fizinių, jutimo ar protinių negalių arba neturintiems patirties ir žinių, nebent jie būtų prižiūrimi arba būtų gavę instrukcijas dėl teisingo prietaiso naudojimo iš asmens, atsakingo už jų saugumą.
16. Šis gaminys skirtas tik neprofesionaliam naudojimui, o ne komerciniam ar pramoniniam naudojimui.
17. Įsitikinkite, kad prietaisas yra pastatytas stabilioje padėtyje. Žala, patirta naudojant šį produktą nestabilioje padėtyje, dėl vibracijos ar smūgių arba nesilaikant bet kokių kitų šioje vartotojo instrukcijoje pateiktų įspėjimų ar atsargumo priemonių, nebus padengiama garantija.
18. Niekada nenuimkite šio prietaiso korpuso.
19. Niekada nestatykite šio prietaiso ant kitos elektros įrangos.
20. Neleiskite vaikams liesti plastikinių maišelių.
21. Naudokite tik gamintojo nurodytus priedus ir aksesuarus.
22. Visus techninės priežiūros darbus patikėkite kvalifikuotiems techninės priežiūros specialistams. Techninė priežiūra reikalinga, jei prietaisas buvo kokiu nors būdu pažeistas (pavyzdžiui, maitinimo laidas ar kištukas), jei ant prietaiso buvo išlietas skystis arba į jį įkrito daiktai, jei prietaisas buvo veikiamas lietaus ar drėgmės, neveikia kaip įprasta arba buvo numestas.
23. Ilgalaikis buvimas šalia asmeninių muzikos grotuvų, skleidžiančių garsus, gali sukelti laikiną arba nuolatinį klausos praradimą.
24. Jei gaminys tiekiamas su maitinimo kabeliu arba kintamosios srovės maitinimo adapteriu:
    - Jei kyla kokių nors problemų, atjunkite kintamosios srovės maitinimo laidą ir kreipkitės į kvalifikuotą personalą dėl remonto.
    - Nesispauskite ant maitinimo adapterio ir jo nesuspaudžiokite. Būkite labai atsargūs, ypač šalia kištukų ir laido išėjimo vietos. Ant maitinimo adapterio nedėkite sunkių daiktų, nes tai gali jį sugadinti. Visą įrenginį laikykite vaikams nepasiekiamoje vietoje! Žaisdami su maitinimo kabeliu, vaikai gali rimtai susižeisti.
    - Per perkūniją arba ilgą laiką nenaudojant prietaisą atjunkite iš elektros tinklo.
    - Maitinimo lizdas turi būti įrengtas šalia įrangos ir turi būti lengvai pasiekiamas.
    - Nepersikraukite kintamosios srovės lizdų ar prailginimo laidų. Perkrova gali sukelti gaisrą arba elektros smūgį.
    - 1 klasės konstrukcijos įrenginiai turi būti prijungti prie pagrindinės elektros lizdo su apsauginiu įžeminimu.
    - 2 klasės konstrukcijos prietaisams įžeminimo jungties nereikia.
    - Ištraukdami kištuką iš pagrindinės elektros lizdo, visada laikykite už paties kištuko. Netraukite už maitinimo laido. Tai gali sukelti trumpąjį jungimą.
    - Nenaudokite pažeisto maitinimo laido ar kištuko arba laisvos rozetės. Tai gali sukelti gaisrą arba elektros smūgį.
25. Įspėjimas dėl baterijų naudojimo:
    - Neteisingai pakeitus bateriją kyla sprogimo pavojus. Keiskite tik tokio paties arba lygiaverčio tipo baterija.
    - Naudojimo, laikymo ar transportavimo metu baterija neturi būti veikiama itin aukštos ar žemos temperatūros, taip pat žemo oro slėgio dideliame aukštyje.
    - Baterijos pakeitimas netinkamo tipo baterija gali sukelti sprogimą arba degių skysčių ar dujų išsiliejimą.
    - Baterijos išmetimas į ugnį ar karštą orkaitę, taip pat mechaninis baterijos suspaudimas ar supjaustymas gali sukelti sprogimą.
    - Palikus bateriją itin aukštoje aplinkos temperatūroje, gali įvykti sprogimas arba užsidegantis skystis ar dujos gali išsilieti.
    - Akumuliatoriui veikiant itin žemam oro slėgiui, gali įvykti sprogimas arba išsilieti degus skystis ar dujos.

- Reikėtų atkreipti dėmesį į akumuliatoriaus šalinimo aplinkosaugos aspektus.

ĮRENGIMAS
- Išpakuokite visas dalis ir nuimkite apsaugines medžiagas.
- Prijunkite įrenginį prie elektros tinklo tik patikrinę tinklo įtampą ir atlikę visus kitus prijungimus.

*** Šios instrukcijos taikomos tik tiems gaminiams, kurie maitinami maitinimo kabeliu arba kintamosios srovės maitinimo adapteriu.**

	
Prašome naudoti USB maitinimo adapterį, kurio galia ne mažesnė kaip 10 W	**USB maitinimo adapteris į komplektą neįeina**

Pakuotės turinys:
● 1 × nešiojamas „Bluetooth“ garsiakalbis
● 1 × 80 cm USB-C į USB-C įkrovimo ir duomenų perdavimo kabelis
● 1 × vartotojo vadovas

Produkto savybės
- 2.1 kanalų garso sistema: įtraukiantis stereo garsas su keturiais visų dažnių garsiakalbiais ir žemų dažnių garsiakalbiu
- Didelė išėjimo galia: RMS 60 W, o didžiausia galia – 120 W
- „Auracast“ transliavimo technologija: vienu metu prijunkite 100 ar daugiau skirtingų garsiakalbių, turinčių tą pačią „Auracast“ technologiją, ir mėgaukitės sinchronizuotu garsu
- „Bluetooth“ 6.0 ryšys: didesnis stabilumas naudojant A2DP/AVRCP/HFP/HSP protokolus
- IPX6 atsparumo vandeniui klasė: apsaugota nuo galingų vandens srovių, idealiai tinka naudoti lauke
- 30 W greitasis įkrovimas pagal PD standartą: 4800 mAh / 7,4 V baterija, palaikanti PD 3.0 UFP protokolą
- RGB LED apšvietimas: keli apšvietimo režimai, sinchronizuoti su muzika, kad sukurtų geresnę atmosferą
- Muzikos atkūrimo režimai: „Bluetooth“ / USB-A / USB-C (OTG)
- EQ funkcija: viduje ir lauke

Techniniai duomenys

„Bluetooth“ versija: „Bluetooth 6.0“

Garsiakalbių dydis: 1 x 4 colių žemų dažnių garsiakalbis, 4 x 43 mm visų dažnių garsiakalbiai + 2 pasyvūs radiatoriai

RMS galia: 60 W, 4 Ω

Maksimali galia: 120 W, 4 Ω

Akumuliatoriaus talpa: 7,4 V, 4800 mAh

Dažnių atsakas: 80 Hz–16 kHz

Grojimo trukmė (su įjungtu apšvietimu): 2 val. (maks. garsumas) ir 7,5 val. (50 % garsumo)

Grojimo trukmė (Bluetooth režimu, 33 % garsumo, išjungtas apšvietimas): apytikriai 13 val.

„Bluetooth“ ryšio nuotolis: 35 m

Gaminio matmenys: 194,2 × 278 × 215 mm (ilgis × aukštis × plotis)

Maitinimo šaltinis: 5 V DC/3 A, 9 V DC/2 A, 12 V DC/2,5 A

Produkto detalės:

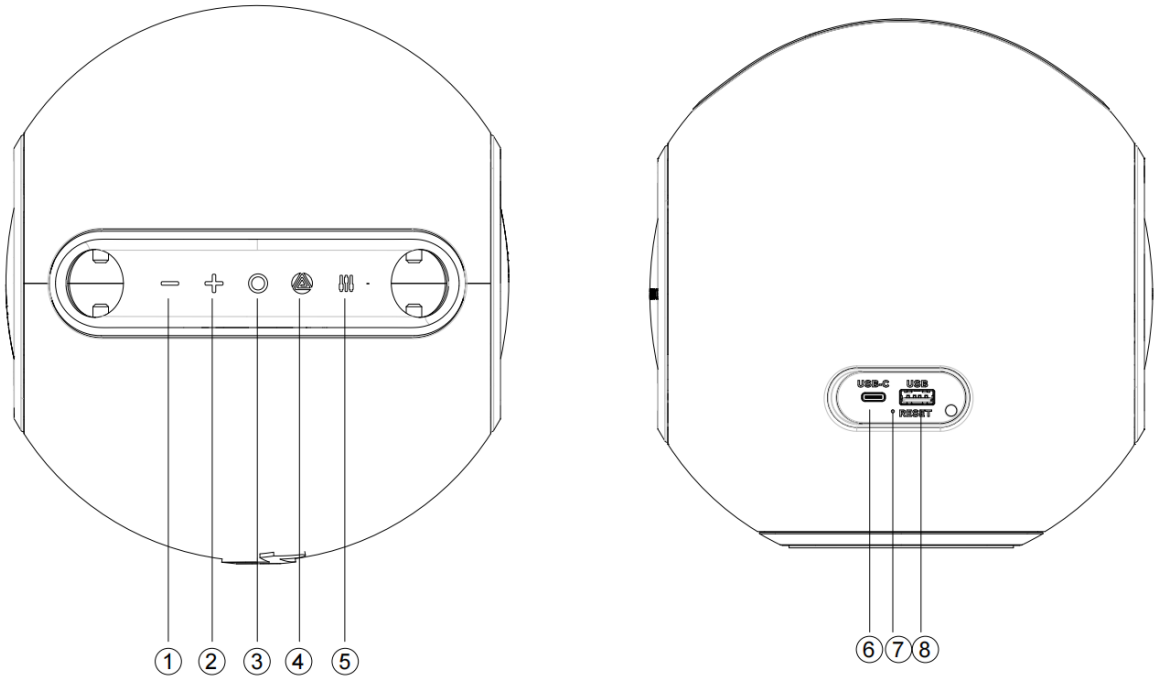

1) Ankstesnis kūrinys / Garsumo mažinimas
2) Kitas kūrinys / garsumo didinimas
3) Įjungimas / išjungimas ir grojimas / pauzė
4) Režimo perjungimas (BT / USB-A / USB-C (OTG)) / „Auracast“
5) EQ / Šviesos jungiklis
6) USB-C jungtis
7) Atstatymas
8) USB-A jungtis

- Įjungimo mygtukas: ilgai paspauskite 2 sekundes, kad įjungtumėte arba išjungtumėte garsiakalbį. Trumpai paspauskite, kad paleistumėte arba pristabdytumėte muziką.
- Garsumo mažinimo mygtukas: trumpai paspauskite, kad sumažintumėte garsumą; ilgai paspauskite 2 sekundes, kad pasirinkite ankstesnį kūrinį; ilgai paspauskite 8 sekundes, kad atstatytumėte gamyklinius nustatymus ir išjungtumėte garsiakalbį.
- Garsumo didinimo mygtukas: trumpai paspauskite, kad padidintumėte garsumą; ilgai paspauskite 2 sekundes, kad pereitumėte prie kito kūrinio.
- Mygtukas: trumpai paspauskite, kad perjungtumėte tarp „Bluetooth“, USB-A ir USB-C atkūrimo (USB-A ir USB-C veikia tik tada, kai yra prijungti); ilgai paspauskite 2 sekundes, kad įjungtumėte arba sustabdytumėte „Auracast“ transliaciją
- EQ mygtukas: trumpai paspauskite, kad perjungtumėte apšvietimo režimus (9 režimai). Ilgai paspauskite 2 sekundes, kad perjungtumėte tarp lauko ir vidaus EQ. Numatytasis EQ yra „Outdoor“.

Garsiakalbio įjungimas

1. Paspauskite ir palaikykite maitinimo mygtuką maždaug 2 sekundes, kad įjungtumėte garsiakalbį.
2. Maitinimo LED indikatorius mirgės lėtai.

„Bluetooth“ ryšys

1. Įsitikinkite, kad jūsų mobiliajame įrenginyje įjungtas „Bluetooth“.
2. Ieškokite prieinamų „Bluetooth“ įrenginių ir sąraše pasirinkite „Lenco ORBITA-360“.
3. Sėkmingai prisijungus, maitinimo LED indikatorius švies nuolat, o išgirsite ryšio užmezgimo signalą.
4. „Bluetooth“ veiksmingas veikimo nuotolis atviroje vietoje be trukdžių siekia iki 35 metrų.
5. Norėdami atjungti „Lenco Orbita-360“ nuo šiuo metu prijungto telefono, du kartus paspauskite maitinimo mygtuką. Garsiakalbis atsijungs ir bus pasirengęs susieti su kitu įrenginiu.

Garso atkūrimas per USB-A

1. Į USB-A prievadą įdėkite USB atmintinę su MP3, WMA, WAV arba FLAC failais (maksimali talpa: 128 GB).
2. Jei reikia, paspauskite mygtuką „ “, kad perjungtumėte į USB režimą.
3. Naudokite atkūrimo valdiklius, kad naršytumėte po įrašus.

USB-C įvesties jungtis

1. Prijunkite išorinį garso įrenginį USB-C kabeliu prie USB-C prievado.
2. Jei reikia, paspauskite mygtuką „ “, kad perjungtumėte į USB-C atkūrimo režimą.
3. Garso signalas iš prijungto įrenginio bus perduodamas per garsiakalbį.

„Auracast“ transliacijos nustatymas (kelių garsiakalbių prijungimas)

Įjunkite visus garsiakalbius, kuriuos norite prijungti per „Auracast“, pasirinkite pagrindinį garsiakalbį A ir atlikite toliau nurodytus veiksmus.

● Prijunkite garsiakalbį A prie išorinių įrenginių (išmaniojo telefono / USB grotuvo / OTG).

● Ilgai (2 sekundes) paspauskite mygtuką „ “, kad garsiakalbis būtų paruoštas prijungti papildomus garsiakalbius B, C, D...

(paspaudus mygtuką „ “, pasigirs signalas, reiškiantis, kad garsiakalbis yra paruoštas prijungti kitus garsiakalbius).

● Perjunkite garsiakalbį B į „Bluetooth“ atjungimo režimą, tada ilgai (2 sekundes) paspauskite mygtuką „ “, kad garsiakalbis B pradėtų ieškoti pagrindinio garsiakalbio A, su kuriuo jis automatiškai prisijungs.

● Norėdami nutraukti „Auracast“ ryšį, vėl ilgai paspauskite mygtuką „ “ garsiakalbyje A arba B.

● Norėdami prijungti arba atjungti garsiakalbius C, D, E... atlikite tuos pačius veiksmus kaip nurodyta aukščiau.

● Sinchronizuotam garso atkūrimui galima prijungti iki 100 ir daugiau garsiakalbių.

Apšvietimo režimai

1. Trumpai paspauskite mygtuką „EQ“, kad įjungtumėte apšvietimą. Galima rinktis iš 9 apšvietimo režimų, išvardytų žemiau:

1 režimas: įjungta šilta balta šviesa

2 režimas: šilta balta šviesa mirga pagal muziką

3 režimas: įjungta šviesiai mėlyna šviesa

4 režimas: šviesiai mėlyna šviesa mirga pagal muzikos ritmą

5 režimas: įjungta oranžinė šviesa

6 režimas: oranžinė šviesa mirga pagal muziką

7 režimas: įjungta violetinė šviesa

8-asis režimas: Violetinė šviesa mirga pagal muziką

9 režimas: Šviesa išjungta

2. Šviesos režimas keičiasi pagal aukščiau nurodytą seką.

Baterija ir įkrovimas:

Baterijos indikatoriai

1. Kai baterijos įkrovos lygis pasiekia 20 %, vieną kartą nuskambės žemas baterijos įkrovos lygio įspėjamasis signalas.
2. Kai baterijos įkrovos lygis pasiekia 10 % ar mažiau, pasigirs dar vienas žemas baterijos įkrovos lygio įspėjamasis signalas.
3. Kai baterija išsikrauna, maitinimo LED lemputė užsidega raudonai ir nuolat mirksi kartu su įspėjamaisiais signalais.
4. Įkrovimo metu maitinimo indikatorius švies raudonai, o kai baterija bus visiškai įkrauta, indikatorius išsijungs.

Garsiakalbio įkrovimas

1. Įkrovimui naudokite pridedamą USB-C laidą.
2. Prijunkite prie suderinamo maitinimo adapterio, palaikančio 30 W greitąjį įkrovimą (PD).
3. Įkrovimo trukmė skiriasi: maždaug 2,5 valandos (30 W), 3 valandos (20 W) arba 6 valandos (10 W).
4. Suderinamas su dauguma mobiliųjų telefonų maitinimo adapterių.
5. Maksimali įkrovimo įėjimo srovė yra 3,6 A.
6. Apsauga nuo viršįtampio palaiko įėjimo įtampą iki 28 V, užtikrinančią saugų įkrovimą.
7. Jei šį gaminį naudosite aukštoje temperatūroje, gali sutrikti įkrovimas.

Automatinis išjungimas

Garsiakalbis automatiškai išsijungs po 10 minučių neveikimo šiomis aplinkybėmis:

1. Nėra signalo iš jokio šaltinio
2. „Bluetooth“ režimas: neprijungtas mobilusis telefonas
3. „Bluetooth“ režimas: telefonas prijungtas, bet 10 minučių iš eilės negirdimas garso atkūrimas arba nenaudojami mygtukai
4. USB-A režimas: 10 minučių iš eilės negrojama arba nespaudžiami mygtukai
5. USB-C režimas: 10 minučių iš eilės negrojama muzika ir nespaudžiami mygtukai

Atstatymas į gamyklinius nustatymus

1. Bet kuriame režime paspauskite ir laikykite nuspaudę garsumo mažinimo mygtuką maždaug 8 sekundes.
2. Garsiakalbis atkurs gamyklinius nustatymus, ištrins visus suporavimo įrašus ir automatiškai išsijungs.
3. Jei garsiakalbis neišsijungia arba nereaguoja, paspauskite RESET mygtuką maža apvaliu kaišteliu. Garsiakalbis bus atstatytas į gamyklinius nustatymus ir išsijungs.
4. Vėl įjunkite garsiakalbį, kad užbaigtumėte atstatymo procesą.

Papildomos pastabos:

● Numatytasis garsumo lygis yra 50 % maksimalaus garsumo.
● Grojimo trukmė gali skirtis priklausomai nuo garsumo lygio ir muzikos stiliaus.

Įspėjimas:

● Šį gaminį laikykite ir naudokite normalios temperatūros aplinkoje.
● Šio produkto nelaikykite lietaus ar drėgmės paveiktoje aplinkoje.
● Be leidimo savarankiškai neišardykite, neremontuokite ir nemodifikuokite šio produkto.
● Valydami šį gaminį, naudokite minkštą šluostę arba, jei reikia, šiek tiek vandens; nenaudokite cheminių valymo priemonių.
● Siekiant prailginti produkto tarnavimo laiką ir apsaugoti klausą, venkite ilgai klausytis muzikos maksimaliu garsumu.
● Gaminyje įmontuota ličio baterija. Siekiant išvengti pavojaus, jos neišmeskite ir nemeskite į ugnį.

Įspėjimas: Bateriją gali pakeisti pats vartotojas. Tačiau po baterijos pakeitimo negalima garantuoti produkto IP klasės ir atsparumo vandeniui.

Norint išlaikyti pradinį IP laipsnį, bateriją turėtų keisti kvalifikuotas personalas.

Nuimamo akumuliatoriaus naudojimo instrukcija

Baterijos sandara

1) Baterijos laido išėjimo kryptis ir vieta
2) Baterijos kabelis (40 mm)
3) Jungtis
4) V0 ugniai atsparus popierinis įvyniojimas
5) Akumuliatoriaus apsaugos PCBA vieta
6) EVA apsauginė medžiaga

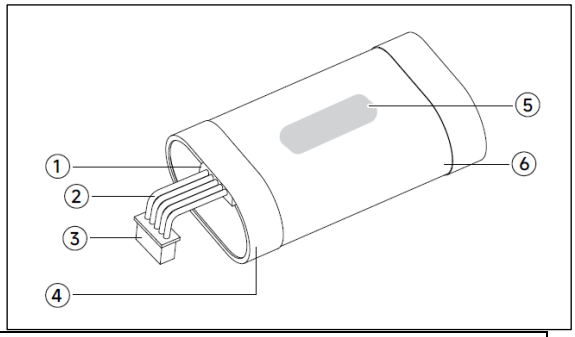

Akumuliatoriaus techniniai duomenys

Vardinė įtampa	7,4 V
Talpa	4800 mAh
Svoris	151,76 g
Akumuliatoriaus elemento modelis	21700
Akumuliatoriaus elementų skaičius	2 vnt.
Baterijos serijinė / lygiagreti konfigūracija	Serijinė

Nuotraukose pavaizduoti atsuktuvai yra įprasti, rinkoje lengvai prieinami įrankiai, tačiau jie nėra įtraukti į priedų komplektą.

1) Produkto 2D brėžinyje dvi pilkos žymės nurodo tinklinio rėmo tarpiklio spaustukų vietą (abiejose pusėse), prie kurių galima prieiti naudodami plokščia galvute atsuktuvą, kad atlenktumėte produkto priekinį tinklinį rėmą į išorę ir jį nuimtumėte. Atkreipkite dėmesį, kad tinklelis su logotipu yra priekinėje pusėje.

Pastaba: naudokite nedidelę jėgą ir išardykite lėtai; neišardykite smarkiai.



2) Nuėmus priekinį tinklelį, viduryje matysite akumuliatoriaus dangtelį (pažymėtą raidėmis „BAT“); akumuliatoriaus dangtelyje yra keturi juodi, cinkuoti PA3*15 mm kryžminės galvutės varžtai (žr. rodyklių žymes), kuriuos galima išsukti kryžminiu atsuktuvu.

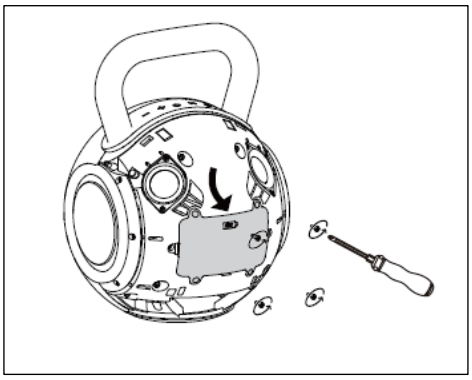

3) Išimkite bateriją iš baterijos skyriaus po galiniu dangteliu, atjunkite vidinio baterijos jungiamojo laido jungtį ir išimkite bateriją.

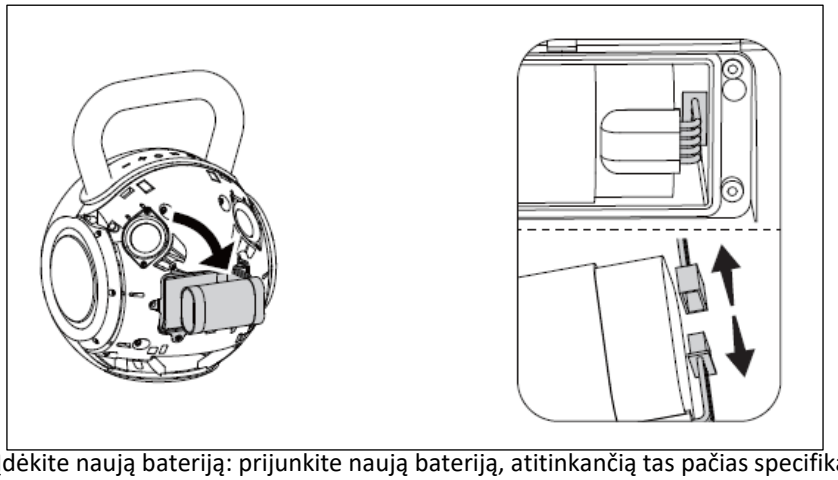

4) Įdėkite naują bateriją: prijunkite naują bateriją, atitinkančią tas pačias specifikacijas, prie jungties ant baterijos jungiamojo laido, esančio priekinio korpuso viduje. Įdėkite naują bateriją į baterijos skyrių priekinio korpuso viduje, kaip parodyta schemoje.

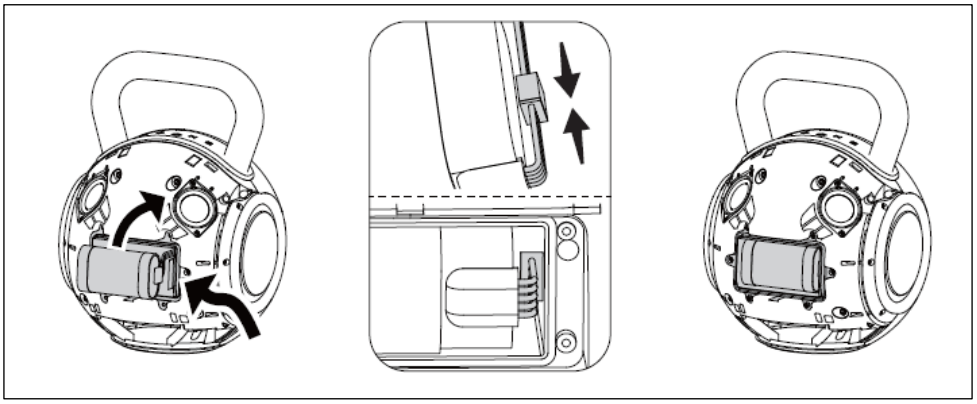

5) Uždenkite baterijos dangtelį: uždėkite baterijos dangtelį ant priekinio korpuso ir priveržkite keturis varžtus (žr. rodyklių žymes).

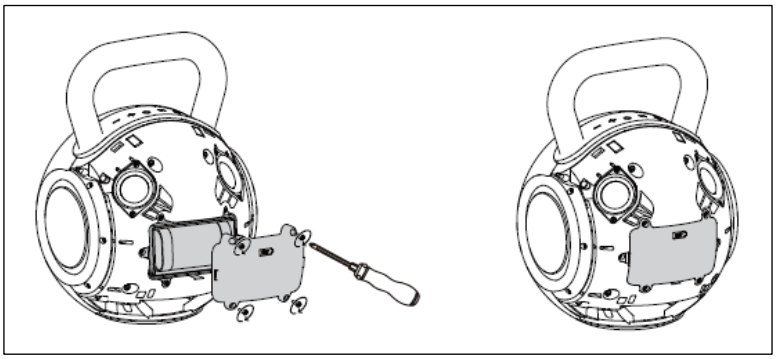

6) Įdėkite priekinį tinklelį į priekinį korpusą pagal atitinkamą sagtelės padėtį, paspauskite visas priekinio tinklelio sagteles, kol jis bus lygus su paviršiumi, ir baterijos keitimas bus baigtas.

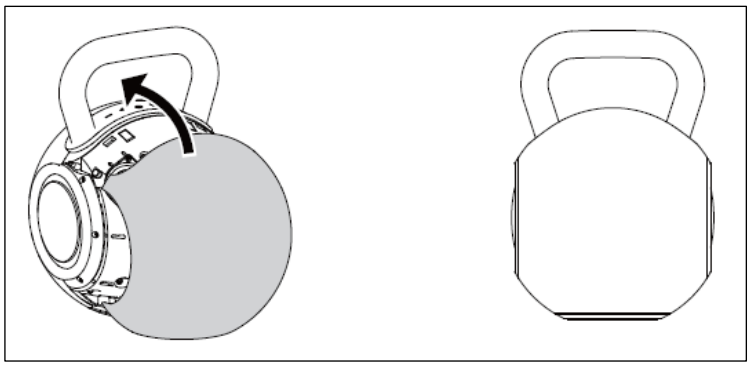

Kontaktiniai duomenys atsarginiam akumuliatoriui įsigyti: support@lenco.com

Atsargumo priemonės keičiant bateriją:

1. Prieš keičiant bateriją, garsiakalbį reikia išjungti.
2. Baterijų bloką laikykite atokiau nuo ugnies ir vandens.
3. Siekiant išvengti nelaimingų atsitikimų, baterijos paketą laikykite vaikams nepasiekiamoje vietoje.
4. Atsarginis akumuliatorius turi būti toks pat kaip ir senasis – tokios pačios formos, modelio, parametrų ir talpos.
5. Prieš montuodami galinį tinklinį rėmą, įjunkite garsiakalbį, kad patikrintumėte naują baterijų rinkinį.
6. Akumuliatoriaus dangtelį reikia pritvirtinti 4 PA3 varžtais, kad būtų išvengta vibracijos.
7. Negalima išardyti, atidaryti ar susmulkinti akumuliatoriaus bloko ar bet kokių akumuliatoriaus elementų.
8. Nesukelkite elementų ar akumuliatoriaus trumpojo jungimo. Nelaikykite elementų ar akumuliatorių bet kaip dėžėje ar stalčiuje, kur jie gali sukelti tarpusavio trumpojo jungimo arba būti sujungti su kitais metaliniais daiktais.
9. Neleiskite, kad elementai ar baterijos patirtų mechaninius smūgius.
10. Visada pirkite įrenginio gamintojo rekomenduojamą bateriją šiai įrangai.

Išsikrovusio akumuliatoriaus šalinimas:

1. Išmeskite visą baterijų rinkinį, jo nesulaužykite ir neperdūrkite.
2. Išmetimui bateriją laikykite nelaidžioje pakuotėje, pavyzdžiui, plastikinėje maišelyje ar popierinėje dėžutėje.
3. Laikykite bateriją vėsioje ir vėdinamoje vietoje, atokiai nuo ugnies, šilumos, ėsdinančių cheminių medžiagų, maisto ir gėrimų.
4. Išsikrovusį baterijų rinkinį galima vežti oro, jūros ar kelių transportu, naudojant tinkamą izoliuotą pakuotę pagal „Pavojingų krovinių vežimo“ pavyzdinių taisyklių rekomendacijas.
5. Bateriją išmeskite laikydamiesi vietos teisės aktų. Jei kuri nors iš aukščiau pateiktų rekomendacijų prieštarauja vietos teisės aktams, laikykitės vietos teisės aktų.

Gamyklinių nustatymų atstatymas

1. Bet kuriame režime paspauskite ir laikykite nuspaudę garsumo mažinimo mygtuką maždaug 8 sekundes – garsiakalbis atkurs gamyklinius nustatymus, ištrins visus suporavimo įrašus ir automatiškai išsijungs.
2. Jei garsiakalbis neišsijungia arba nereaguoja, vartotojas gali paspausti mygtuką „RESET“ naudodamas mažą apvalų kaištelį. Garsiakalbis bus atstatytas į gamyklinius nustatymus ir išsijungs.
3. Vėl įjunkite garsiakalbį, kad užbaigtumėte atstatymo procesą.

Garantija

„Commaxx B.V.“ teikia paslaugas ir garantiją pagal Europos Sąjungos teisės aktus, o tai reiškia, kad remonto atveju (tiek garantinio laikotarpio metu, tiek po jo) turėtumėte kreiptis į vietinį platintoją.

Svarbi pastaba: Remontuotinų gaminių negalima siųsti tiesiogiai į „Commaxx B.V.“.

Svarbi pastaba: Jei šis įrenginys bus atidarytas arba prie jo bet kokiu būdu prisiliestų neoficialus aptarnavimo centras, garantija nustoja galioti.

Šis prietaisas nėra skirtas profesionaliam naudojimui. Jei prietaisas bus naudojamas profesionaliai, visos gamintojo garantinės prievolės bus panaikintos.

Atsakomybės apribojimas
Programinės įrangos ir (arba) aparatinės įrangos komponentų atnaujinimai atliekami reguliariai. Todėl kai kurios šioje dokumentacijoje pateiktos instrukcijos, specifikacijos ir nuotraukos gali šiek tiek skirtis nuo jūsų konkrečios situacijos. Visi šiame vadove aprašyti elementai pateikiami tik iliustravimo tikslais ir gali nebūti taikomi konkrečioje situacijoje. Remiantis šioje instrukcijoje pateiktu aprašymu negalima įgyti jokių teisinių teisių ar reikalavimų.

Senojo įrenginio utilizavimas



Šis simbolis reiškia, kad atitinkamas elektros prietaisas ar baterija Europoje neturi būti šalinami kaip įprastos buitinės atliekos. Siekiant užtikrinti tinkamą produkto ir baterijos atliekų tvarkymą, prašome juos šalinti laikantis visų galiojančių vietos teisės aktų, reglamentuojančių elektros įrangos ar baterijų šalinimą. Taip elgdamiesi, padėsite tausoti gamtos išteklius ir gerinti aplinkos apsaugos standartus tvarkant bei šalinant elektros atliekas (Direktyva dėl elektros ir elektroninės įrangos atliekų).

ATITIKTIES DEKLARACIJA
Šiuo dokumentu „Commaxx B.V.“ deklaruoja, kad radijo įrangos tipas [Lenco ORBITA-360] atitinka Direktyvą 2014/53/ES. Visas ES atitikties deklaracijos tekstas yra pasiekiamas šiuo interneto adresu:
https://doc.nedis.com/lt-lt/ORBITA360GY
https://doc.nedis.com/lt-lt/ORBITA360BK

Tipas RF	Dažnių diapazonas (MHz)	Galia (dBm)
„Bluetooth“	2402–2480	< 10

Aptarnavimas
Daugiau informacijos ir pagalbos rasite svetainėje www.lenco.com
„Commaxx B.V.“ Wiebachstraat 37, 6466 NG Kerkrade, Nyderlandai

TR

DİKKAT:
Burada belirtilenler dışındaki kontrollerin veya ayarların kullanılması ya da prosedürlerin uygulanması, tehlikeli radyasyona maruz kalmaya neden olabilir.

KULLANIM ÖNCESİ ÖNLEMLER

BU TALİMATLARI AKLINIZDA TUTUN:

1. Havalandırma deliklerini örtmeyin veya tıkamayın. Cihazı bir rafa yerleştirirken, cihazın çevresinde 5 cm (2”) boşluk bırakın.
2. Cihazı, ürünle birlikte verilen kullanım kılavuzuna uygun şekilde kurun.
3. Cihazı radyatörler, ısıtıcılar, sobalar, mumlar ve diğer ısı üreten ürünler veya açık alev gibi ısı kaynaklarından uzak tutun. Cihaz yalnızca ılımlı iklimlerde kullanılabilir. Aşırı soğuk veya sıcak ortamlardan kaçınılmalıdır. Çalışma sıcaklığı 0° ile 35°C arasındadır.
4. Cihazı güçlü manyetik alanların yakınında kullanmaktan kaçının.
5. Elektrostatik deşarj, bu cihazın normal kullanımını bozabilir. Böyle bir durumda, kullanım kılavuzundaki talimatları izleyerek cihazı sıfırlayın ve yeniden başlatın. Dosya aktarımı sırasında lütfen dikkatli davranın ve statik elektrik bulunmayan bir ortamda çalışın.
6. Uyarı! Havalandırma deliklerinden veya açıklıklardan cihaza asla herhangi bir nesne sokmayın. Cihazda yüksek gerilim akımı bulunur ve bir nesne sokulması elektrik çarpmasına ve/veya iç parçaların kısa devre yapmasına neden olabilir. Aynı nedenle, cihazın üzerine su veya sıvı dökmeyin.
7. Yoğuşma oluşabileceği durumlarda bu cihazı kullanmayın. Cihaz, nemli ve sıcak bir odada kullanıldığında, cihazın içinde su damlacıkları veya yoğuşma oluşabilir ve cihaz düzgün çalışmayabilir; cihazı açmadan önce 1 veya 2 saat boyunca kapalı konumda bekletin: Cihaz, güç verilmeden önce kurutulmalıdır.
8. Bu cihaz, azami özenle üretilmiş ve fabrikadan çıkmadan önce birkaç kez kontrol edilmiş olsa da, tüm elektrikli cihazlarda olduğu gibi sorunların ortaya çıkması mümkündür. Duman, aşırı ısınma veya başka herhangi bir beklenmedik durum fark ederseniz, fişi derhal ana prizden çekmelisiniz.
9. Bu cihaz, teknik özellik etiketinde belirtilen güç kaynağıyla çalıştırılmalıdır. Evinizde kullanılan güç kaynağının türünden emin değilseniz, satıcınıza veya yerel elektrik şirketine danışın.
10. Hayvanlardan uzak tutun. Bazı hayvanlar elektrik kablolarını ısırmaktan hoşlanır.
11. Cihazı temizlemek için yumuşak ve kuru bir bez kullanın. Çözücü veya benzin bazlı sıvılar kullanmayın. İnatçı lekeleri çıkarmak için seyreltilmiş deterjanla nemlendirilmiş bir bez kullanabilirsiniz.
12. Tedarikçi, cihazın arızalanması, yanlış kullanımı, üzerinde değişiklik yapılması veya pilin değiştirilmesi nedeniyle meydana gelen hasarlardan veya veri kaybından sorumlu değildir.
13. Cihazda USB oynatma işlevi varsa, USB bellek çubuğu doğrudan cihaza takılmalıdır. USB uzatma kablosu kullanmayın; bu, parazite neden olarak veri kaybına yol açabilir.
14. Teknik özellik etiketi, cihazın alt veya arka panelinde yer almaktadır.
15. Bu cihaz, fiziksel, duyusal veya zihinsel engelli ya da deneyim ve bilgi eksikliği olan kişiler (çocuklar dahil) tarafından, güvenliklerinden sorumlu bir kişi tarafından gözetim altında tutulmadıkları veya cihazın doğru kullanımı konusunda talimat almadıkları sürece kullanılmak üzere tasarlanmamıştır.
16. Bu ürün yalnızca profesyonel olmayan kullanım için tasarlanmıştır; ticari veya endüstriyel kullanım için uygun değildir.
17. Cihazın sabit bir konuma ayarlandığından emin olun. Bu ürünün dengesiz bir konumda kullanılması, titreşimler veya darbeler ya da bu kullanım kılavuzunda yer alan diğer uyarı ve önlemlerin dikkate alınmaması sonucu meydana gelen hasarlar garanti kapsamında değildir.
18. Bu cihazın kasasını asla çıkarmayınız.
19. Bu cihazı asla başka bir elektrikli ekipmanın üzerine koymayın.
20. Çocukların plastik poşetlere erişmesine izin vermeyin.
21. Yalnızca üretici tarafından belirtilen ek parçaları/aksesuarları kullanın.
22. Tüm servis işlemlerini kalifiye servis personeline yaptırın. Cihazın güç kablosu veya fişi gibi herhangi bir parçası hasar gördüğünde, cihazın içine sıvı döküldüğünde veya nesneler düştüğünde, cihaz yağmura veya neme maruz kaldığında, normal çalışmadığında veya düşürüldüğünde servis gereklidir.
23. Kişisel müzik çalarların çıkardığı yüksek seslere uzun süre maruz kalmak, geçici veya kalıcı işitme kaybına yol açabilir.
24. Ürün, güç kablosu veya AC güç adaptörü ile birlikte teslim edilirse:
    - Herhangi bir sorun meydana gelirse, AC güç kablosunu çıkarın ve onarım için yetkili personele başvurun.
    - Güç adaptörünün üzerine basmayın veya sıkıştırmayın. Özellikle fişlerin ve kablonun çıkış noktasının yakınında çok dikkatli olun. Güç adaptörünün üzerine ağır nesneler koymayın, bu adaptöre zarar verebilir. Cihazın tamamını çocukların erişemeyeceği bir yerde tutun! Çocuklar güç kablosuyla oynarken kendilerine ciddi şekilde zarar verebilirler.
    - Yıldırım fırtınası sırasında veya uzun süre kullanılmayacağı zamanlarda bu cihazın fişini prizden çekin.
    - Priz, cihazın yakınına kurulmalı ve kolayca erişilebilir olmalıdır.
    - AC prizlerini veya uzatma kablolarını aşırı yüklemeyin. Aşırı yükleme yangına veya elektrik çarpmasına neden olabilir.
    - Sınıf 1 yapılı cihazlar, koruyucu topraklama bağlantısı olan bir ana prize bağlanmalıdır.
    - Sınıf 2 yapıya sahip cihazlar için topraklama bağlantısı gerekmez.
    - Ana prizden fişi çıkarırken daima fişin sapından tutun. Güç kablosunu çekmeyin. Bu, kısa devreye neden olabilir.
    - Hasarlı bir güç kablosu veya fiş ya da gevşek bir priz kullanmayın. Aksi takdirde yangın veya elektrik çarpmasına neden olabilirsiniz.
25. Pillerin kullanımıyla ilgili uyarı:
    - Pil yanlış takılırsa patlama tehlikesi vardır. Yalnızca aynı veya eşdeğer tipte bir pil ile değiştirin.
    - Pil, kullanım, depolama veya nakliye sırasında aşırı yüksek veya düşük sıcaklıklara, yüksek irtifada düşük hava basıncına maruz bırakılmamalıdır.
    - Yanlış tipte bir pilin takılması, patlamaya veya yanıcı sıvı veya gaz sızıntısına neden olabilir.
    - Pilin ateşe veya sıcak bir fırına atılması ya da mekanik olarak ezilmesi veya kesilmesi, patlamaya neden olabilir.
    - Pilin, patlamaya veya yanıcı sıvı veya gaz sızıntısına neden olabilecek aşırı yüksek sıcaklıktaki bir ortamda bırakılması.
    - Bir pilin, patlamaya veya yanıcı sıvı ya da gaz sızıntısına yol açabilecek aşırı düşük hava basıncına maruz kalması.
    - Pil imhasının çevresel yönlerine dikkat edilmelidir.

KURULUM

- Tüm parçaları ambalajından çıkarın ve koruyucu malzemeleri kaldırın.
- Şebeke gerilimini kontrol etmeden ve diğer tüm bağlantılar yapılmadan önce üniteyi şebekeye bağlamayınız.

*** Bu talimatlar yalnızca güç kablosu veya AC güç adaptörü kullanan ürünlerle ilgilidir.**

	
Lütfen en az 10 W güç sağlayan bir USB adaptörü kullanın	**USB güç adaptörü dahil değildir**

Paket İçeriği:

● 1 × Taşınabilir Bluetooth Hoparlör
● 1 × 80 cm USB-C - USB-C Şarj ve Veri Kablosu
● 1 × Kullanım Kılavuzu

Ürün Özellikleri

- 2.1 Kanal Ses Sistemi: Dört tam aralıklı sürücü ve bir subwoofer ile sürükleyici stereo ses
- Yüksek Çıkış Gücü: RMS 60 W, 120 W tepe gücü
- Auracast Yayın Teknolojisi: Aynı Auracast ile 100 veya daha fazla farklı hoparlörü aynı anda bağlayarak senkronize ses elde edin
- Bluetooth 6.0 Bağlantısı: A2DP/AVRCP/HFP/HSP protokolleriyle gelişmiş kararlılık
- IPX6 Su Geçirmezlik Sınıfı: Güçlü su püskürmelerine karşı korumalı, dış mekan kullanımı için ideal
- PD 30 W Hızlı Şarj: PD 3.0 UFP protokolünü destekleyen 4800 mAh / 7,4 V pil
- RGB LED Aydınlatma: Daha iyi bir atmosfer için müzikle senkronize edilen çeşitli aydınlatma modları
- Müzik çalma modları: Bluetooth / USB-A / USB-C (OTG)
- EQ işlevi: İç Mekan ve Dış Mekan

Teknik Özellikler

Bluetooth sürümü: Bluetooth 6.0

Hoparlör Boyutu: 1 x 4 inç Subwoofer, 4 x 43 mm tam aralıklı sürücüler + 2 pasif radyatör

RMS çıkışı: 60 W, 4 Ω

Maksimum Çıkış: 120 W, 4 Ω

Pil Kapasitesi: 7,4 V, 4800 mAh

Frekans Tepkisi: 80 Hz-16 kHz

Çalma Süresi (ışık açık): 2 saat (maks. ses seviyesi) ve 7,5 saat (ses seviyesi %50)

Çalma süresi (Bluetooth modu, %33 ses seviyesi, ışıklar kapalı): Yaklaşık 13 saat

Bluetooth bağlantı menzili: 35 m

Ürün Boyutu: 194,2 × 278 × 215 mm (U × Y × G)

Giriş Güç Kaynağı: DC 5 V/3 A, 9 V/2 A, 12 V/2,5 A

Ürün Detayları:

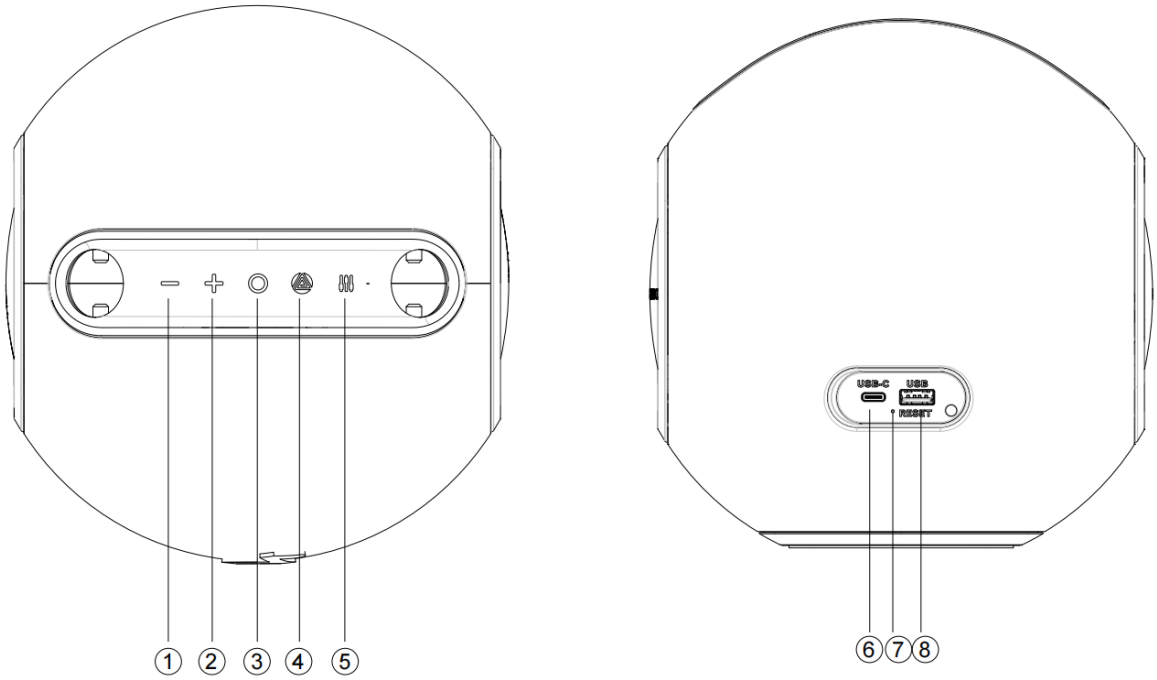

1) Önceki Parça / Ses Azaltma
2) Sonraki Parça / Ses Seviyesini Artır
3) Güç Açma / Kapama ve Çalma / Duraklatma
4) Mod Anahtarı (BT / USB-A / USB-C (OTG)) / Auracast
5) EQ / Işık Anahtarı
6) USB-C Bağlantı Noktası
7) Sıfırla
8) USB-A Bağlantı Noktası

- Güç Düğmesi: Hoparlörü açmak veya kapatmak için 2 saniye boyunca uzun basın. Müziği çalmak veya duraklatmak için kısa basın.
- Ses Azaltma Düğmesi: Sesi azaltmak için kısa basın; önceki parçayı seçmek için 2 saniye uzun basın; fabrika ayarlarına sıfırlama ve kapatma işlemi yapmak için 8 saniye uzun basın.
- Ses Seviyesi + Düğmesi: Ses seviyesini artırmak için kısa basın; bir sonraki parçaya atlamak için 2 saniye boyunca uzun basın.
- Düğme: Bluetooth, USB-A ve USB-C çalma modları arasında geçiş yapmak için kısa basın (USB-A ve USB-C yalnızca bağlıyken kullanılabilir); Auracast yayınını etkinleştirmek veya durdurmak için 2 saniye uzun basın
- EQ Düğmesi: Işık modları arasında geçiş yapmak için kısa basın (9 mod). Dış Mekan veya İç Mekan EQ arasında geçiş yapmak için 2 saniye boyunca uzun basın. Varsayılan EQ ayarı Dış Mekan'dır.

Hoparlörü Açma

1. Hoparlörü açmak için güç düğmesini yaklaşık 2 saniye basılı tutun.
2. Güç LED göstergesi yavaşça yanıp sönecektir.

Bluetooth Bağlantısı

1. Mobil cihazınızda Bluetooth'un etkinleştirildiğinden emin olun.
2. Kullanılabilir Bluetooth cihazlarını arayın ve listeden "Lenco ORBITA-360" seçeneğini seçin.
3. Bağlantı başarıyla kurulduğunda, Güç LED göstergesi sabit olarak yanacak ve bir bağlantı uyarı sesi duyulacaktır.
4. Bluetooth'un etkili menzili, parazitsiz açık bir alanda 35 metreye kadardır.
5. Lenco Orbita-360'ı o anda bağlı olan telefondan ayırmak için Güç düğmesine iki kez basın. Hoparlör bağlantısı kesilecek ve başka bir cihazla eşleştirilmeye hazır hale gelecektir.

USB-A Ses Çalma

1. MP3, WMA, WAV veya FLAC dosyaları içeren bir USB sürücüsünü (maksimum kapasite: 128 GB) USB-A bağlantı noktasına takın.
2. Gerekirse, USB moduna geçmek için " " düğmesine basın.
3. Parçalar arasında gezinmek için çalma kontrollerini kullanın.

USB-C Giriş Bağlantısı

1. Bir USB-C kablosu kullanarak harici bir ses cihazını USB-C bağlantı noktasına bağlayın.
2. Gerekirse, USB-C çalma moduna geçmek için " " düğmesine basın.
3. Bağlı cihazdan gelen ses, hoparlörden çıkacaktır.

Auracast Yayın Kurulumu (Çoklu Hoparlör Bağlantısı)

Auracast ile bağlamanız gereken tüm hoparlörleri açın, ana hoparlör A'yı seçin ve aşağıdaki adımları izleyin.

● Hoparlör A'yı harici cihazlara (akıllı telefon / USB oynatıcı / OTG) bağlayın.

● Ek hoparlörler B, C, D... ile bağlantı için hazır hale getirmek üzere " " düğmesine 2 saniye boyunca uzun basın (düğmesine basıldıktan sonra, diğer hoparlörlere bağlanmaya hazır olduğunu belirtmek için bir ses çıkaracaktır).

● Hoparlör B'yi Bluetooth bağlantı kesme moduna getirin, ardından düğmesine 2 saniye boyunca basılı tutun; böylece hoparlör B, ana hoparlör A'yı arayacak ve otomatik olarak hoparlör A'ya bağlanacaktır.

● Auracast bağlantısını iptal etmek için, hoparlör A veya B'deki " " düğmesine tekrar uzun basın.

● Hoparlör C, D, E...'yi bağlamak veya bağlantısını kesmek için yukarıdaki işlemlerin aynısını uygulayın.

● Senkronize ses çalma için 100'den fazla hoparlör bağlanabilir.

Aydınlatma Modları

1. EQ düğmesine kısa bir şekilde basarak ışıkları açın; aşağıda listelenen 9 ışık modu mevcuttur:

Mod 1: Sıcak Beyaz ışık açık

Mod 2: Müzik ritmine göre yanıp sönen sıcak beyaz ışık

Mod 3: Açık mavi ışık açık

Mod 4: Mavi ışık, müzik ritmine göre yanıp sönüyor

Mod 5: Turuncu ışık açık

Mod 6: Müzik ritmine göre yanıp sönen turuncu ışık

Mod 7: Mor ışık yanıyor

Mod 8: Müzik ritmine göre yanıp sönen mor ışık

Mod 9: Işık kapalı

2. Işık modu yukarıdaki sırayla değişir.

Pil ve Şarj:

Pil Göstergeleri

1. Pil seviyesi %20'ye düştüğünde, düşük pil uyarı sesi bir kez çalar.
2. Pil seviyesi %10 veya altına düştüğünde, başka bir düşük pil uyarı sesi duyulur.
3. Pil seviyesi düşük olduğunda, Güç LED'i kırmızıya döner ve uyarı sesleriyle birlikte sürekli yanıp söner.
4. Şarj sırasında Güç LED'i sabit kırmızı renkte kalır ve şarj tamamlandığında söner.

Hoparlörün Şarj Edilmesi

1. Şarj etmek için ürünle birlikte verilen USB-C kablosunu kullanın.
2. PD 30W hızlı şarjı destekleyen uyumlu bir güç adaptörüne bağlayın.
3. Şarj süresi değişebilir: yaklaşık 2,5 saat (30W), 3 saat (20W) veya 6 saat (10W).
4. Çoğu cep telefonu adaptörüyle uyumludur.
5. Maksimum şarj giriş akımı 3,6 A'dır.
6. Aşırı gerilim koruması, güvenli şarj için 28V'a kadar giriş gerilimini destekler.
7. Bu ürünü kullanım sırasında yüksek sıcaklıklı bir ortama maruz bırakmak şarj hatasına neden olabilir.

Otomatik Kapanma

Aşağıdaki durumlarda, hoparlör 10 dakika boyunca kullanılmadığında otomatik olarak kapanır:

1. Herhangi bir kaynaktan sinyal girişi yok

2. Bluetooth modu: Bağlı cep telefonu yok
3. Bluetooth modu: Telefon bağlı ancak 10 dakika boyunca ses çalınmıyor veya düğme işlem yapılmıyor
4. USB-A modu: 10 dakika boyunca aralıksız olarak ses çalma veya düğme kullanımı olmaması
5. USB-C modu: 10 dakika boyunca aralıksız olarak ses çalma veya düğme kullanımı olmaması

Fabrika Ayarlarına Sıfırlama

1. Herhangi bir modda, Ses Düşür düğmesini yaklaşık 8 saniye basılı tutun.
2. Hoparlör fabrika ayarlarına geri dönecek, tüm eşleştirme kayıtlarını silecek ve otomatik olarak kapanacaktır.
3. Hoparlör kapanmazsa veya yanıt vermezse, küçük yuvarlak bir iğne ile RESET düğmesine basın. Hoparlör sıfırlanacak ve kapanacaktır.
4. Sıfırlama işlemini tamamlamak için hoparlörü tekrar açın.

Diğer Notlar:

● Varsayılan ses seviyesi, maksimum ses seviyesinin %50'sidir.
● Çalma süresi, ses seviyesi ve müzik türüne göre değişebilir.

Uyarı:

● Lütfen bu ürünü normal sıcaklıktaki bir ortamda saklayın ve kullanın.
● Lütfen bu ürünü yağmura veya nemli ortamlara maruz bırakmayın.
● Lütfen bu ürünü izinsiz olarak kendi başınıza sökmeyin, onarmayın veya değiştirmeyin.
● Bu ürünü temizlerken lütfen yumuşak bir bez kullanın veya gerekirse az miktarda su kullanın; temizlik için kimyasal maddeler kullanmayın.
● Ürünün ömrünü uzatmak ve işitme duyunuzu korumak için lütfen uzun süre maksimum ses seviyesinde müzik dinlemekten kaçının.
● Üründe dahili bir lityum pil bulunmaktadır. Tehlikeyi önlemek için lütfen pili atmayın veya ateşe atmayın.

Uyarı: Pil, kullanıcı tarafından değiştirilebilir. Ancak, pil değiştirildikten sonra ürünün IP derecesi ve su geçirmezliği garanti edilemez.

Orijinal IP derecesini korumak için pil değişimi, kalifiye personel tarafından yapılmalıdır.

Çıkarılabilir Pil Kullanım Kılavuzu

Pil yapısı

1) Pil kablosunun çıkış yönü ve konumu
2) Pil kablosu (40 mm)
3) Konektör
4) V0 yanmaz kağıt ambalaj
5) Akü koruma PCBA'sının konumu
6) EVA koruyucu malzeme

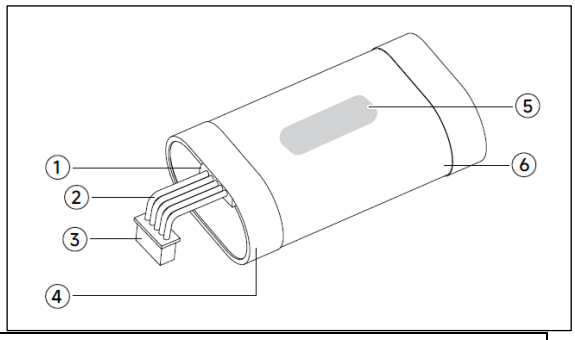

Pil Özellikleri

Nominal voltaj	7,4 V
Kapasite	4800 mAh
Ağırlık	151,76 g
Pil hücresi modeli	21700
Pil hücresi sayısı	2 adet
Pil seri / paralel konfigürasyonu	Seri

Resimlerde gösterilen tornavidalar piyasada yaygın olarak bulunan aletlerdir ve aksesuar olarak ürünle birlikte verilmemektedir.

1) Ürünün 2D çiziminde, iki gri işaret, örgü çerçeve boşluk klipslerinin (her iki tarafta) konumunu göstermektedir; bu klipslere düz uçlu bir tornavida kullanılarak erişilebilir ve ürünün ön örgü çerçevesi dışa doğru kaldırılıp çıkarılabilir. Logolu örgünün ön tarafta olduğuna lütfen dikkat edin.

Not: Hafif bir kuvvet uygulayın ve yavaşça sökün; zorlayarak sökmeyin.

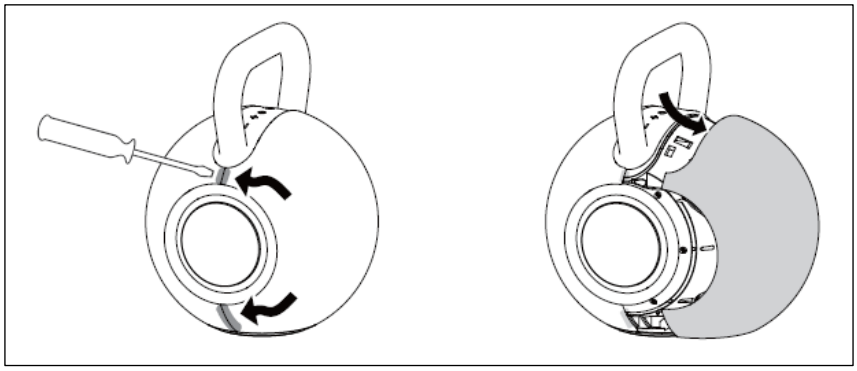

2) Ön ızgarayı çıkardıktan sonra, ortada pil kapağını görebilirsiniz (BAT harfleriyle işaretlenmiştir); Pil kapağında, bir yıldız tornavida ile çıkarılabilen dört adet PA3*15 mm siyah çinko kaplı yıldız başlı vida (ok işaretlerine bakın) bulunmaktadır.

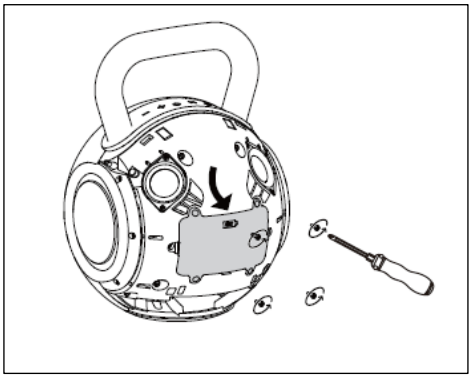

3) Arka kapağın altındaki pil yuvasından pili çıkarın, dahili pil bağlantı kablosunun konnektörünü ayırın ve pili çıkarın.

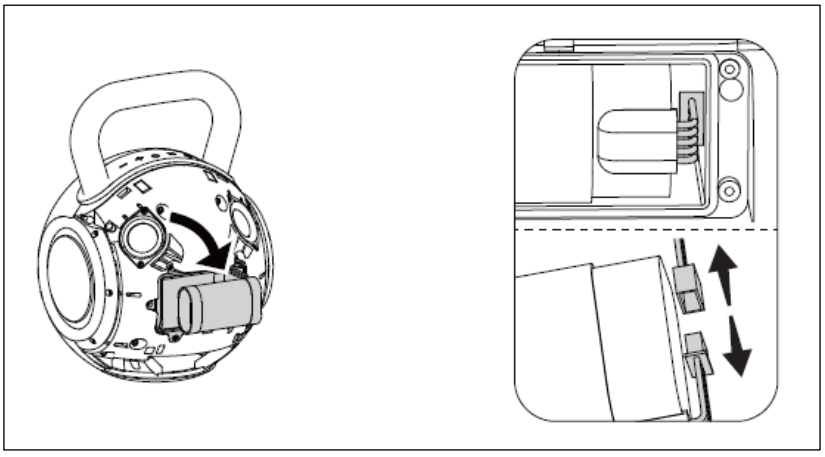

4) Yeni bir pil takın: Aynı özelliklere sahip yeni bir pili, ön kasanın içindeki pil bağlantı kablosundaki konektöre takın. Şemada gösterildiği gibi yeni pili ön kasadaki pil yuvasına yerleştirin.

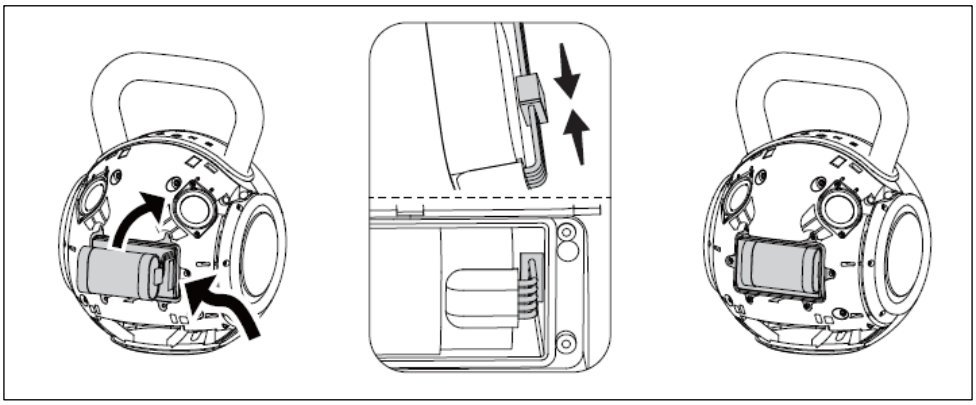

5) Pil kapağını takın: Pil kapağını ön kasaya takın ve dört vidayı sıkın (ok işaretlerine bakın).

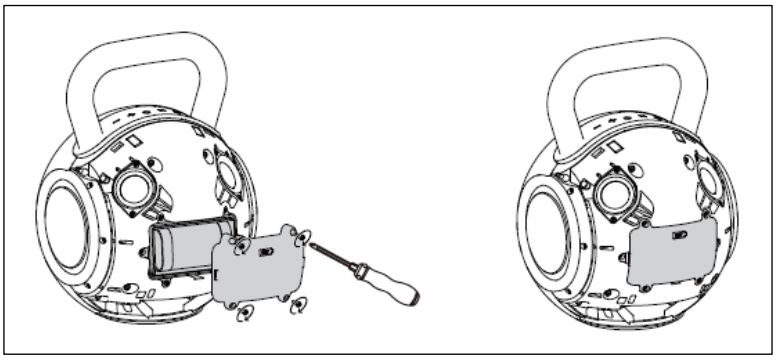

6) Ön ızgarayı, ilgili toka konumuna göre ön kasaya yerleştirin, yüzeyle aynı hizaya gelene kadar ön ızgaradaki tüm tokaları bastırın; pil değişimi tamamlanmıştır.

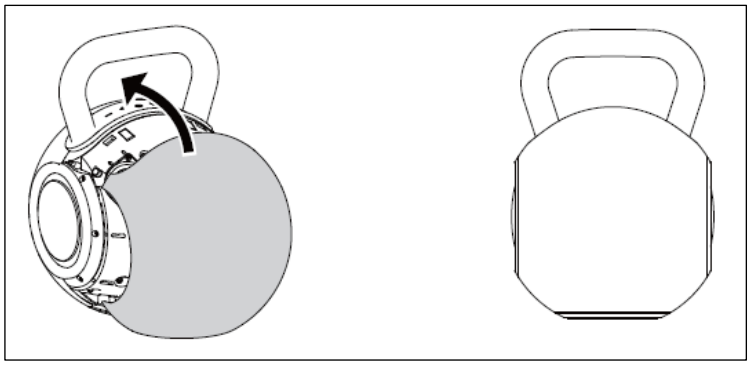

Yedek pil paketi için iletişim bilgileri: support@lenco.com

Pil değiştirme önlemleri:

1. Pil değiştirilmeden önce hoparlörün gücü kapatılmalıdır.
2. Pil takımını ateşten ve sudan uzak tutun.
3. Herhangi bir kazayı önlemek için pil takımını çocukların erişemeyeceği bir yerde tutun.
4. Yedek pil takımı, şekil, model, parametre ve kapasite açısından eskisiyle aynı olmalıdır.
5. Arka ızgara çerçevesini monte etmeden önce hoparlörü açarak yeni pil takımını test edin.
6. Titreşimi önlemek için pil kapağı 4 adet PA3 vida ile sabitlenmelidir.
7. Pil takımını veya herhangi bir pil hücresini sökmeyin, açmayın veya parçalamayın.
8. Bir hücreyi veya pili kısa devre yaptırmayın. Hücreleri veya pilleri, birbirleriyle kısa devre yapabilecekleri veya diğer metal nesneler tarafından kısa devreye uğrayabilecekleri bir kutu veya çekmecede gelişigüzel bir şekilde saklamayın.
9. Hücreleri veya pilleri mekanik darbelere maruz bırakmayın.
10. Bu ekipman için her zaman cihaz üreticisi tarafından önerilen pili satın alın.

Bitmiş pil takımının imhası:

1. Pil takımını bir bütün olarak atın; pil takımının hiçbir parçasını ezmeyin veya delmeyin.
2. Atmak için pili plastik torba veya kağıt kutu gibi iletken olmayan bir ambalajda saklayın.
3. Pili, ateş, ısı, aşındırıcı kimyasallardan, yiyecek ve içeceklerden uzak, serin ve havalandırılmış bir alanda saklayın.
4. Kullanım ömrü dolmuş pil paketi, "TEHLİKELİ MALLARIN TAŞINMASI" Model Yönetmeliklerine ilişkin Tavsiyeler uyarınca uygun şekilde yalıtılmış bir ambalaj içinde hava, deniz veya karayolu ile taşınabilir.
5. Lütfen pil takımını yerel yasalara uygun şekilde imha edin. Yukarıdaki önerilerden herhangi biri yerel yasalarla çelişiyorsa, lütfen yerel yasalara uyun.

Fabrika Ayarlarına Sıfırlama

1. Herhangi bir modda, Ses Düşürme düğmesini yaklaşık 8 saniye basılı tutun; hoparlör fabrika ayarlarına dönecek, tüm eşleştirme kayıtlarını silecek ve otomatik olarak kapanacaktır.
2. Hoparlör kapanmazsa veya yanıt vermezse, kullanıcı küçük yuvarlak bir iğne ile RESET düğmesine basabilir. Böylece hoparlör sıfırlanacak ve kapanacaktır.
3. Sıfırlama işlemini tamamlamak için hoparlörü tekrar açın.

Garanti

Commaxx B.V., Avrupa yasalarına uygun olarak servis ve garanti hizmeti sunmaktadır; bu, onarım gerektiren durumlarda (hem garanti süresi içinde hem de sonrasında) yerel bayinizle iletişime geçmeniz gerektiği anlamına gelir.

Önemli not: Onarım gerektiren ürünleri doğrudan Commaxx B.V.'ye göndermek mümkün değildir.

Önemli not: Bu ünite herhangi bir şekilde resmi olmayan bir servis merkezi tarafından açılırsa veya bu merkez tarafından müdahale edilirse garanti geçersiz hale gelir.

Bu cihaz profesyonel kullanıma uygun değildir. Profesyonel kullanım durumunda, üreticinin tüm garanti yükümlülükleri geçersiz hale gelir.

Sorumluluk Reddi
Firmware ve/veya donanım bileşenlerine düzenli olarak güncellemeler yapılır. Bu nedenle, bu belgede yer alan bazı talimatlar, teknik özellikler ve resimler, sizin durumunuzdan biraz farklı olabilir. Bu kılavuzda açıklanan tüm öğeler yalnızca örnek amaçlıdır ve belirli bir duruma uygulanmayabilir. Bu kılavuzda yer alan açıklamalardan herhangi bir yasal hak veya menfaat elde edilemez.

Eski Cihazın İmhası



Bu sembol, ilgili elektrikli ürünün veya pilin Avrupa'da genel evsel atık olarak atılmaması gerektiğini belirtir. Ürünün ve pilin doğru şekilde bertaraf edilmesini sağlamak için lütfen bunları, elektrikli ekipman veya pillerin bertarafına ilişkin geçerli yerel yasalara veya gerekliliklere uygun olarak atınız. Böylece, doğal kaynakların korunmasına katkıda bulunacak ve elektrikli atıkların işlenmesi ve bertarafında çevre koruma standartlarının iyileştirilmesine yardımcı olacaksınız (Elektrikli ve Elektronik Ekipman Atıkları Direktifi).

UYUM BEYANI
Commaxx B.V., [Lenco ORBITA-360] tipi radyo ekipmanının 2014/53/EU sayılı direktife uygun olduğunu beyan eder. AB uygunluk beyanının tam metni aşağıdaki internet adresinde mevcuttur:
https://doc.nedis.com/tr-tr/ORBITA360GY
https://doc.nedis.com/tr-tr/ORBITA360BK

Tip RF	Frekans aralığı (MHz)	Güç (dBm)
Bluetooth	2402-2480	< 10

Hizmet
Daha fazla bilgi ve yardım masası desteği için lütfen www.lenco.com adresini ziyaret edin
Commaxx B.V. Wiebachstraat 37, 6466 NG Kerkrade, Hollanda.