S10

Window Cleaning Robot

User Manual

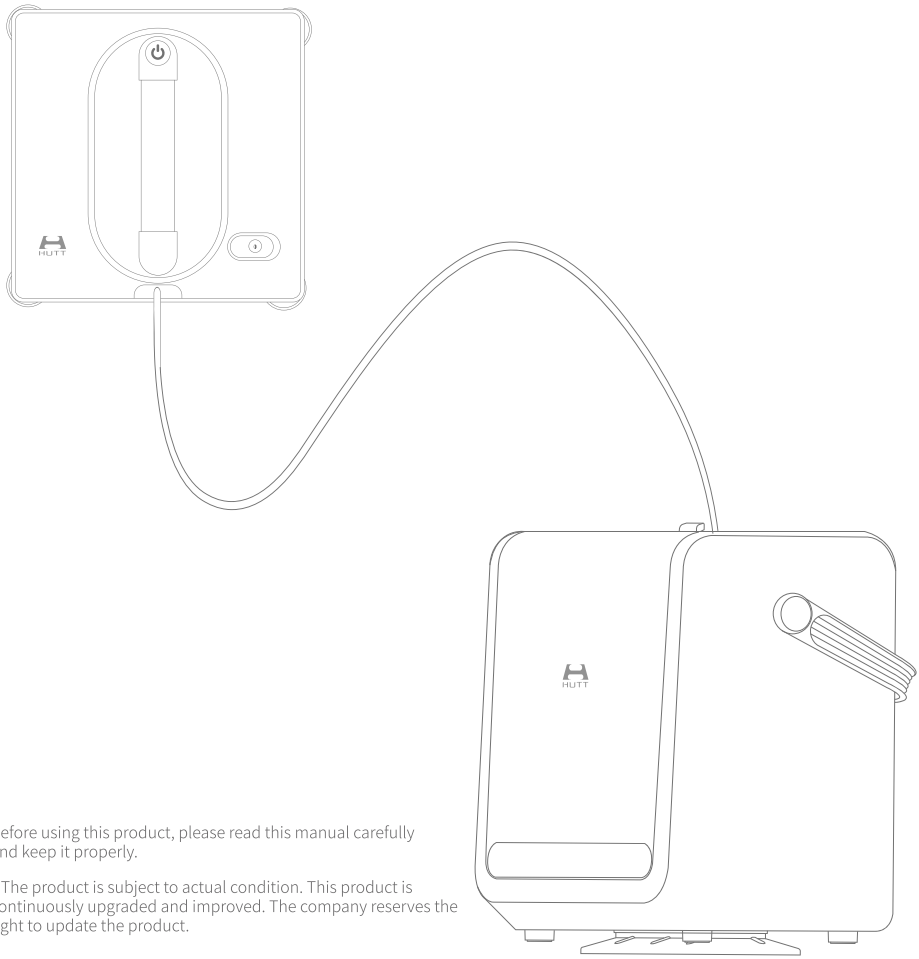

Before using this product, please read this manual carefully and keep it properly.

* The product is subject to actual condition. This product is continuously upgraded and improved. The company reserves the right to update the product.

Inhaltsverzeichnis

- Sicherheitshinweise 87
- Lieferumfang 90
- Produktbeschreibung 90
- Erklärung der LED-Anzeigen 92
- Gebrauchsanleitung 93
- Produktbetrieb 94
- Roboter verstauen 96
- Verwendung der Fernbedienung 97
- Reinigung und Wartung 98
- Beschreibung der Reinigungslogik 98
- Technische Daten 99
- Häufige Fehlerbehebung 99
- LED-Anzeigen und Fehlerbeschreibungen 101
- WEEE-Informationen 102
- Konformität 103

Sicherheitshinweise

Lesen Sie vor der Verwendung dieses Produkts die folgenden Sicherheitshinweise sorgfältig durch und beachten Sie alle allgemeinen Sicherheitsvorkehrungen.

1. Befolgen Sie stets alle Hinweise und Warnungen bezüglich dieses Produkts.

2. Dieses Gerät kann von Kindern ab 8 Jahren sowie von Personen mit eingeschränkten körperlichen, sensorischen oder geistigen Fähigkeiten oder mit mangelnder Erfahrung und Kenntnis verwendet werden, wenn sie beaufsichtigt werden oder in den sicheren Gebrauch des Geräts eingewiesen wurden und die Gefahren verstanden haben. Kinder dürfen nicht mit dem Gerät spielen. Reinigung und Wartung durch Kinder dürfen nicht ohne Aufsicht erfolgen. (Erfüllt CE-Anforderungen); Personen (einschließlich Kinder) mit eingeschränkten körperlichen, sensorischen oder geistigen Fähigkeiten oder mit mangelnder Erfahrung und Kenntnis dürfen dieses Gerät nur verwenden, wenn sie von einer für ihre Sicherheit verantwortlichen Person beaufsichtigt oder in den Gebrauch eingewiesen wurden. Kinder sind zu beaufsichtigen, um sicherzustellen, dass sie nicht mit dem Gerät spielen. (Erfüllt CB-Anforderungen)

3. Verwenden Sie das Gerät nicht, wenn es heruntergefallen ist, sichtbare Schäden aufweist oder undicht ist.

4. Lagern Sie das Gerät an einem trockenen, kühlen Ort, fern von direkter Sonneneinstrahlung, hohen Temperaturen, Feuchtigkeit und brennbaren Materialien.

5. Während des Betriebs mit Netzanschluss oder während des Abkühlens ist das Gerät außerhalb der Reichweite von Kindern aufzubewahren.

6. Nur für den Hausgebrauch (einschließlich Reinigung von Außenfenstern). Verwendung in gewerblichen oder industriellen Umgebungen ist verboten.

7. Vor der Verwendung des Produkts muss das Sicherheitsseil korrekt angebracht werden.

Warnung

1. Bringen Sie Warnschilder an, um zu verhindern, dass Personen in den Betriebsbereich des Geräts gelangen.

2. Dieses Produkt muss an das Netzkabel angeschlossen sein, um ordnungsgemäß zu funktionieren.

3. Verwenden Sie nur das mitgelieferte Netzteil.

4. Richten Sie keine Flüssigkeiten oder Dampf direkt auf Teile des Geräts, die elektrische Komponenten enthalten.

5. Verwenden Sie keine anderen Akkus als die mitgelieferten; dies könnte das Gerät beschädigen.

6. Während des Betriebs des Geräts darf die Wasser-Einfüllöffnung nicht geöffnet werden.

7. Der eingebaute Akku dieses Geräts darf nur von Fachpersonal ausgetauscht werden.

8. Lassen Sie das Gerät nicht unbeaufsichtigt, während es an das Stromnetz angeschlossen ist.

9. Stellen Sie sicher, dass die Netzspannung mit der auf dem Netzteil angegebenen Nennspannung übereinstimmt.

10. Laden Sie keine nicht wiederaufladbaren Batterien.

11. Setzen Sie das Gerät oder den Akku keinen hohen Temperaturen aus.

12. Achten Sie darauf, dass Metallgegenstände keinen Kurzschluss an den Anschlüssen des akkubetriebenen Geräts oder des Akkus verursachen, da dies Sicherheitsrisiken birgt.

13. Nach dem Gebrauch und vor der Durchführung von Wartungsarbeiten muss der Netzstecker gezogen werden.

14. Während der Installation und des Betriebs des Geräts ist ein Mindestabstand von 20 cm zwischen der Strahlungsquelle (Antenne) und dem menschlichen Körper einzuhalten.

Vorsicht, Stromschlag

1. Nach dem Gebrauch und vor der Durchführung von Wartungsarbeiten muss der Netzstecker gezogen werden.

2. Wenn das Netzteil beschädigt ist, versuchen Sie nicht, es selbst zu reparieren. Wenden Sie sich für einen Austausch an den Kundendienst.

3. Zerlegen oder reparieren Sie dieses Produkt nicht eigenmächtig.

4. Sorgen Sie für gute Belüftung um Produkt und Netzteil. Decken Sie das Netzteil nicht ab.

5. Wenn der Roboter oder das Netzkabel beschädigt ist, nehmen Sie das Gerät nicht in Betrieb.

6. Dieses Produkt und das Netzteil sind nicht wasserdicht. Besprühen oder tauchen Sie sie nicht in Wasser.

7. Stellen Sie sicher, dass das Netzkabel nicht beschädigt oder verwickelt ist. Legen Sie keine schweren Gegenstände auf das Netzteil oder das Netzkabel, um Geräteschäden, Brand- oder Stromschlagunfälle zu vermeiden.

8. Verwenden Sie dieses Produkt nicht in Umgebungen mit starken Magnetfeldern, Feuchtigkeit oder hohen Temperaturen.

Sicherheitswarnungen für den Akku

1. Zerlegen Sie den eingebauten Akku nicht. Wenden Sie sich für einen Austausch an den Kundendienst.

2. Quetschen, stoßen Sie den Akku nicht und werfen Sie ihn nicht ins Feuer, um eine Explosion zu vermeiden.

3. Vor der Entsorgung des Akkus ziehen Sie den Netzstecker, entnehmen Sie den Akku und entsorgen Sie ihn gemäß den geltenden Vorschriften.

4. Halten Sie den Akku von allen Metallgegenständen wie Büroklammern, Münzen, Schlüsseln, Nägeln, Schrauben fern. Kurzschluss an den Akkuanschlüssen erhöht das Risiko von Brand oder Verbrennungen.

5. Verwenden Sie keine Akkus, die nicht speziell für dieses Gerät vorgesehen sind.

6. Bei Missbrauch kann der Akku Flüssigkeit austreten. Vermeiden Sie Kontakt mit dieser Flüssigkeit, da sie Hautreizungen oder Verbrennungen verursachen kann. Bei versehentlichem Kontakt sofort mit klarem Wasser abspülen. Bei Kontakt mit den Augen sofort einen Arzt aufsuchen.

7. Ein dauerhaft niedriger Ladezustand kann den Akku irreversibel schädigen. Laden Sie den Akku vor der Lagerung vollständig auf.

8. Verwenden Sie dieses Produkt nicht in extremen Umgebungen (Umgebungstemperatur unter 0°C oder über 40°C).

9. Akku-Ladetemperaturbereich: 0°C – 40°C.

10. Verfahren bei ausgelaufener Batterieflüssigkeit

1) Persönliche Schutzausrüstung: Tragen Sie vor der Handhabung Einweghandschuhe und eine Schutzbrille. Vermeiden Sie direkten Kontakt mit der ausgelaufenen Flüssigkeit; berühren Sie die betroffene Stelle nicht mit Händen oder Augen.

2) Isolieren Sie den ausgelaufenen Akku: Bringen Sie den Akku sofort von brennbaren Materialien, Metallgegenständen und elektronischen Geräten weg, um Korrosion oder Kurzschluss zu vermeiden.

3) Verpacken Sie den ausgelaufenen Akku: Legen Sie ihn in einen trockenen, nichtmetallischen, dichten Behälter (z.B. einen Plastikbeutel oder einen mit saugfähigem Papier ausgelegten Behälter), um eine Ausbreitung der Flüssigkeit zu verhindern. Kippen oder schütteln Sie den Akku nicht übermäßig.

4) Reinigung der kontaminierten Bereiche:

- Nicht-elektronische Oberflächen (z.B. Tisch, Boden): Wischen Sie mit einem Tuch, das mit einer schwachen Säure (z.B. Weißweinessig, Zitronensaft) getränkt ist, um die übliche alkalische ausgelaufene Flüssigkeit zu neutralisieren. Spülen Sie dann mit klarem Wasser und trocknen Sie gründlich ab.

- Elektronische Geräte: Wenn Flüssigkeit mit dem Gerät in Kontakt gekommen ist, trennen Sie es sofort vom Strom, entnehmen Sie den Akku und wischen Sie die Restflüssigkeit vorsichtig mit einem trockenen Tuch ab. Spülen Sie das Gerät nicht mit Wasser ab. Wenden Sie sich für eine professionelle Reinigung an den Kundendienst, um Sekundärschäden zu vermeiden.

5) Entsorgung des ausgelaufenen Akkus: Versiegeln Sie den Akku in einem Behälter und entsorgen Sie ihn gemäß den örtlichen Vorschriften für gefährliche Abfälle. Nicht mit dem normalen Hausmüll oder anderen Batterien mischen.

11. Anleitung zum sicheren Ausbau verbrauchter Akkus
Vor der Entsorgung des Geräts muss der interne Akku ausgebaut werden.
Vor dem Ausbau des Akkus muss das Gerät vom Netz getrennt sein.
Der Akku ist gemäß den Vorschriften sicher zu entsorgen.

Anleitung zum Ausbau des Akkus

1. Nehmen Sie die Reinigungshaupteinheit aus der Basisstation und legen Sie sie beiseite. Drehen Sie die Basisstation um, schrauben Sie die Schrauben mit einem Kreuzschlitzschraubendreher heraus, fassen Sie den Saugnapf und nehmen Sie die Bodenabdeckung ab.

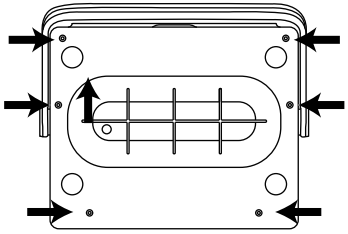

2. Stellen Sie die Basisstation aufrecht, ziehen Sie den Griff nach oben, um die obere Abdeckung zu entfernen, und trennen Sie das Flachbandkabel, das den Akku mit der Hauptplatine verbindet.

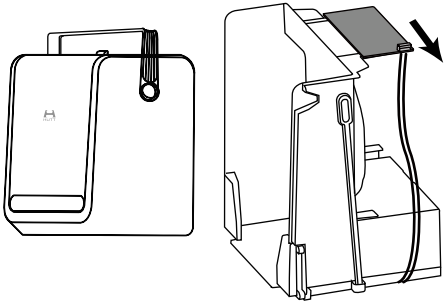

3. Drehen Sie die Basisstation erneut um und entnehmen Sie den Akku.

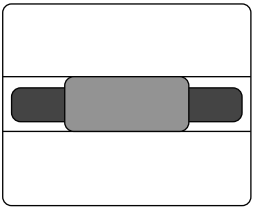

Hinweise zur Akku-Entsorgung

Die Kennzeichnung des Akkus, die Gebrauchsanweisung und die Verpackung weisen darauf hin: Nicht mit dem Hausmüll entsorgen. Wenn der Akku mit Hg (Quecksilber), Cd (Cadmium) oder Pb (Blei) gekennzeichnet ist, bedeutet dies, dass der Quecksilber-, Cadmium- oder Bleigehalt die Grenzwerte der EU-Richtlinie 2006/66 überschreitet. Bei der Entsorgung befolgen Sie die geltenden Abfallentsorgungsvorschriften und entsorgen Sie dieses Produkt und den eingebauten Akku ordnungsgemäß.

Gerätedienste

Dieses Gerät aktiviert die folgenden Dienste, um die Initialisierung und die Funktionsfähigkeit im Normalbetrieb zu gewährleisten:
TCP-Dienst: für die Netzwerkkonfiguration im AP-Modus und die Kommunikation im lokalen Netzwerk
UDP-Dienst: damit die Anwendung ihre eigenen Informationen broadcasten kann, um die Geräte-App-Paarung zu ermöglichen.
BLE-Dienst: unterstützt das Bluetooth 4.2 Low-Energy-Protokoll.
Netzwerkschnittstellen: Wi-Fi 802.11, Bluetooth 4.2

Lieferumfang

Produkt und Zubehör	Hauptgerät	Basisstation	Netzkabel (für die Basisstation)	Eckreinigungsauflage	Reinigungsauflage	
					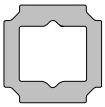	
	Sicherheitsseil (für die Basisstation)	Wasser-Einfüll-flasche	Sprühflasche	Fernbedienung	Bedienungsanlei-tung	Kurzanleitung
						

Produktbeschreibung

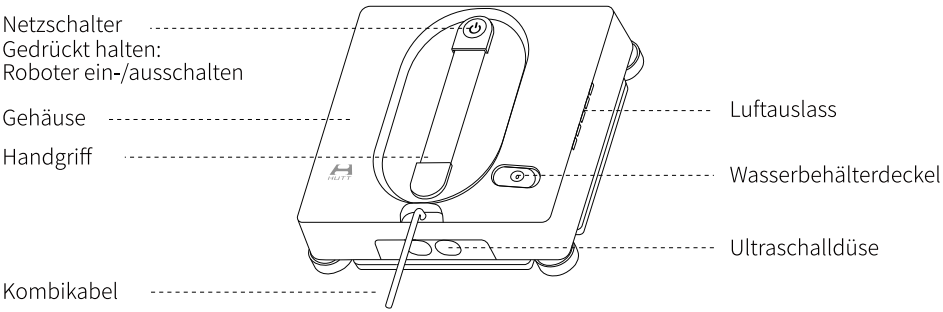

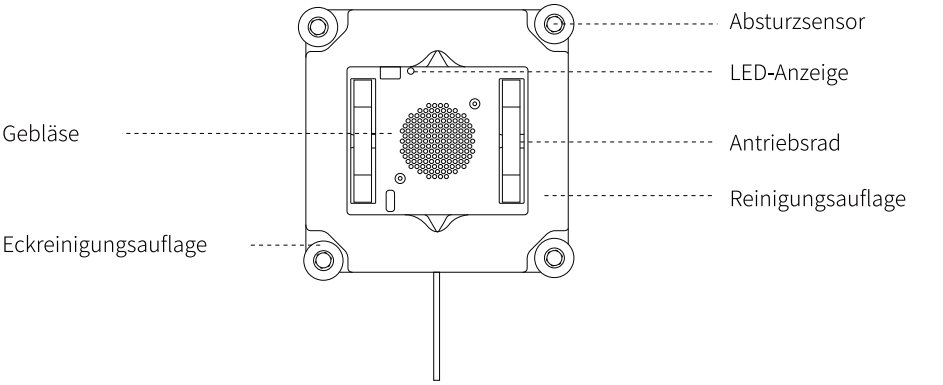

Kombikabel

Betriebsanzeige

Netzschalter

Automatische Kabeleinzieh-Taste

Flaschenfach

Vorderes Aufbewahrungsfach

Deckelverriegelung

Klappdeckel

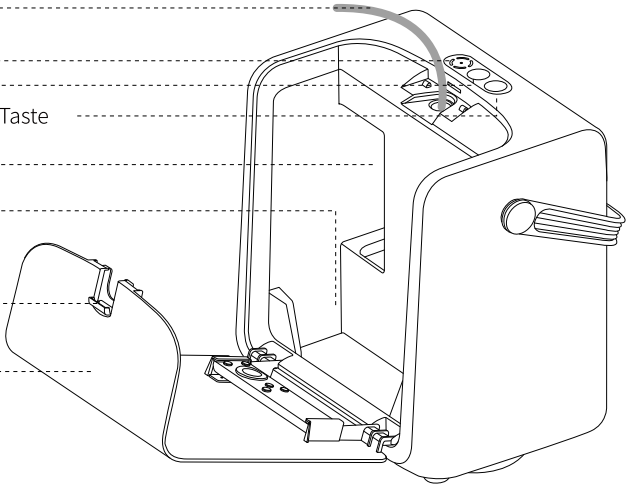

Tragegriff

Rückabdeckung

Hinteres Aufbewahrungs-
fach

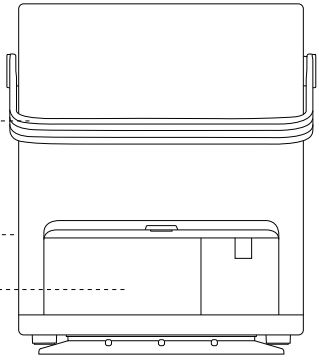

Saugnapf

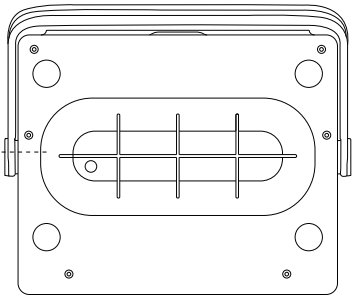

Erklärung der LED-Anzeigen

Blaue LED dauerhaft leuchtend:
Bereitschaft / Betrieb / Laden abgeschlossen / Netzwerkkonfiguration erfolgreich / Firmware-Aktualisierung erfolgreich

Blaue LED langsam pulsierend
Niedriger Akkustand, vor Gebrauch vollständig aufladen

Blaue LED langsam blinkend:
Wasserbehälter leer

Rote LED blinkend:
Netzkabel nicht richtig angeschlossen / Netzwerkkonfiguration fehlgeschlagen / Firmware-Update fehlgeschlagen / Gerät pausiert und hat einen Fehler

Blaue und rote LED im Wechsel blinkend:
Netzwerkkonfiguration läuft

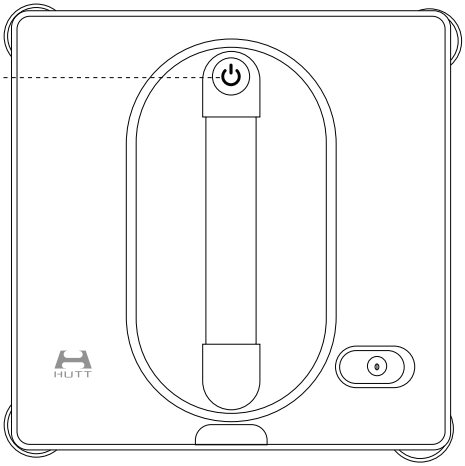

Betriebsanzeige

Blau dauerhaft: Akkustand ausreichend

Blau blinkend: Akkustand niedrig

Rot blinkend: Akkustand sehr niedrig

Anzeige der Basisstation

Blau dauerhaft: Bereitschaft / Betrieb

Rot blinkend: Basisstationsfehler

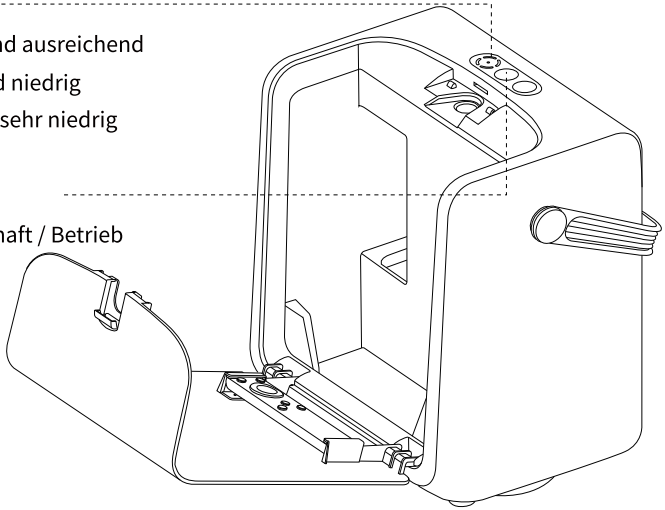

Roboter entnehmen

Öffnen Sie den Klappdeckel der Basisstation, schieben Sie die Deckelverriegelung zum Entriegeln und entnehmen Sie den Roboter.

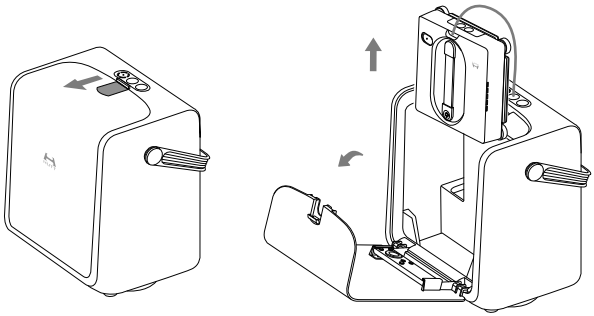

Reinigungsauflage anbringen

Bringen Sie die Reinigungsauflage flächig an der Unterseite der Wischplatte an. Achten Sie darauf, dass die Antriebsräder und der innere Hohlraum nicht abgedeckt werden.

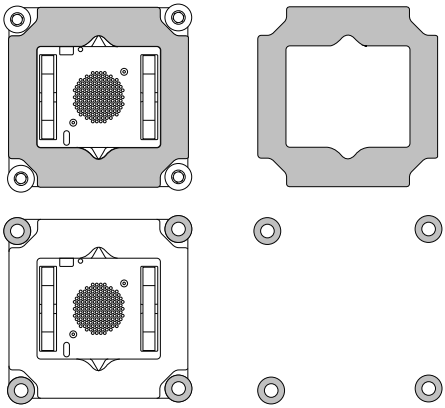

Warnung

Stellen Sie sicher, dass die Reinigungsauflage fest am Reinigungsring anliegt, um Luftlecks zu vermeiden.

Wasserbehälter befüllen

Legen Sie die Haupteinheit waagerecht, öffnen Sie den Wasserbehälterdeckel, füllen Sie mit der Wasserflasche gereinigtes Wasser ein und schrauben Sie den Deckel wieder fest.

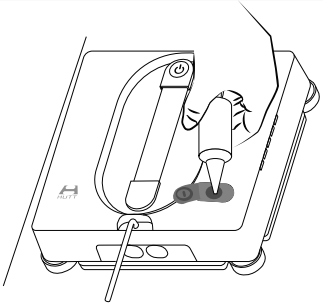

Hinweis

Wenn der Wasserbehälter während der Reinigung leer wird, halten Sie den Netzschalter der Haupteinheit 3 Sekunden lang gedrückt, um das Gebläse auszuschalten, nehmen Sie die Haupteinheit ab, füllen Sie gereinigtes Wasser oder das mitgelieferte Reinigungsmittel nach. Geben Sie keine anderen Reinigungsmittel in den Behälter.

Korrekte Aufstellung der Basisstation

Stellen Sie die Basisstation in der Nähe des zu reinigenden Fensters auf einen ebenen, fugenlosen Boden. Wenn der Tragegriff frei herunterhängt, saugt sich der Saugnapf an der Unterseite der Basisstation fest auf glattem Boden an.

Hinweis

Stellen Sie sicher, dass das Kombikabel frei liegt. Platzieren Sie keine Gegenstände zwischen dem Fensterputzroboter und der Basisstation und stellen Sie sich nicht dorthin, um Kabelverwicklungen und Stolperfallen zu vermeiden.

Stellen Sie die Basisstation nicht auf Möbeloberflächen (z.B. Tische, Schränke), um Verletzungen von Personen oder Haustieren durch Herunterfallen des Geräts zu vermeiden.

Stellen Sie die Basisstation nicht auf Teppiche oder unebene Böden, da sonst der Saugnapf nicht fest haftet.

Ziehen Sie beim Bewegen der Basisstation den Tragegriff vollständig senkrecht, bevor Sie sie anheben. Ziehen oder bewegen Sie das Gerät nicht gewaltsam, wenn der Griff nicht senkrecht steht.

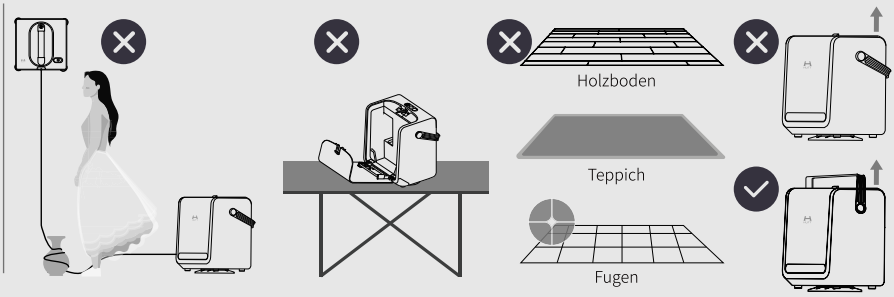

Montageanleitung für das Sicherheitsseil

Überprüfen Sie, ob das Sicherheitsseil unbeschädigt ist und der Karabiner sicher verriegelt, um ein Herunterfallen des Roboters zu verhindern.
Befestigen Sie das metallische Ende des Sicherheitsseils an der Mutternschraube des Roboters und binden Sie das andere Ende an einen stabilen Gegenstand im Raum.
Lassen Sie ausreichend Seillänge, damit der Roboter seinen normalen Arbeitsbereich hat.

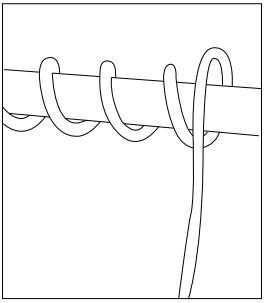

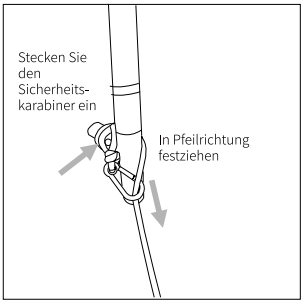

Produktbetrieb

Aufladen

Die Basisstation verfügt über einen eingebauten Lithium-Akku, der ab Werk nur eine geringe Ladung besitzt. Laden Sie das Produkt sofort nach Erhalt auf. Die erste Aufladung dauert 5–6 Stunden.

Basisstation einschalten

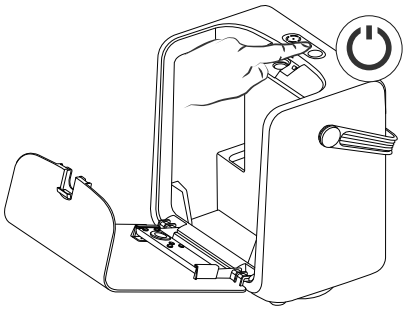

Betriebsanzeige
Netzschalter (gedrückt halten zum Ein-/Ausschalten)
Automatische Kabeleinzieh-Taste (kurz drücken)

Halten Sie den Netzschalter der Basisstation 3 Sekunden lang gedrückt, um sie einzuschalten. Vergewissern Sie sich vor dem Gebrauch, dass die Basisstation ausreichend geladen ist. Bei zu niedrigem Ladezustand folgen Sie den Anweisungen im Abschnitt „Aufladen“.

Roboter einschalten und starten

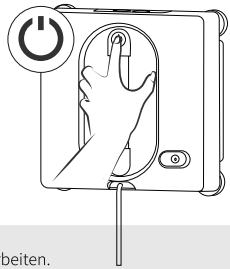

1. Halten Sie den Netzschalter des Roboters 3 Sekunden lang gedrückt, um ihn einzuschalten; der Roboter beginnt mit dem Ansaugen.

2. Setzen Sie den Roboter auf die Glasoberfläche. Sobald er fest angesaugt ist, lassen Sie los.

3. Drücken Sie kurz den Netzschalter, um die Reinigung zu starten.

Hinweis

Bei leicht geneigten Glasflächen kann der Roboter möglicherweise nicht ordnungsgemäß arbeiten.
Nicht bei Regen oder in feuchter Umgebung verwenden; Kondenswasser auf der Glasoberfläche beeinträchtigt das Reinigungsergebnis.
Entfernen Sie vor dem Gebrauch Aufkleber und andere Hindernisse von der Glasoberfläche.
Nicht auf beschädigtem Glas verwenden.
Seien Sie vorsichtig bei der Reinigung von beschichtetem oder reflektierendem Glas, um Kratzer durch Sand und Staub zu vermeiden.
Die Verwendung dieses Produkts auf Glas mit Rissen wird nicht empfohlen.

Reinigungstipps

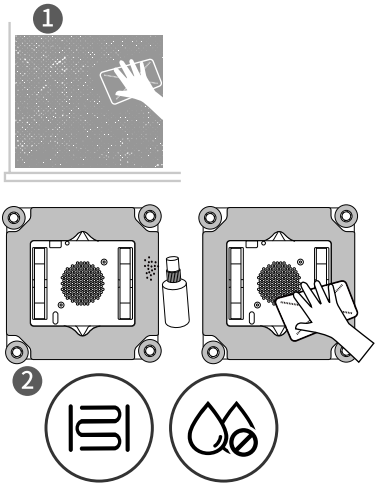

1. Nassreinigung zur Entfernung von Staub und Schmutz

1) Wenn sich viel Sand oder Schlamm auf dem Glas befindet, reinigen Sie zuerst eine etwa robotergroße Fläche, um Kratzer zu vermeiden.

2) Geben Sie gereinigtes Wasser in die Sprühflasche und sprühen Sie es gleichmäßig auf das Reinigungspad. Vermeiden Sie zu viel Wasser.

3)Es wird empfohlen, achtmal gleichmäßig entlang der langen Seite des Reinigungspads zu sprühen. Sprühen Sie kein Wasser auf die Absturzsensoren.

2. Wischen Sie nach dem Sprühen überschüssige Feuchtigkeit von den Antriebsrädern mit einem trockenen Tuch, um ein Rutschen während des Betriebs zu verhindern.

3. Behandlung von hartnäckigen Flecken

Aktivieren Sie den Tiefenreinigungsmodus, um das Glas gründlich zu reinigen und hartnäckige Flecken zu entfernen.

4. Behandlung von Wasserflecken

Verwenden Sie die Trockenreinigung und schalten Sie die automatische Sprühfunktion mit der Fernbedienung aus.

Roboter anhalten und abnehmen

Halten Sie den Roboter fest und drücken Sie den Netzschalter 3 Sekunden lang; der Roboter stoppt die Ansaugung und schaltet sich aus.

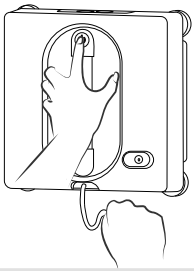

Roboter verstauen

Roboter verstauen

Legen Sie den Fensterputzroboter mit dem Kombikabelausgang nach oben und der Vorderseite nach außen in das vordere Aufbewahrungsfach der Basisstation.

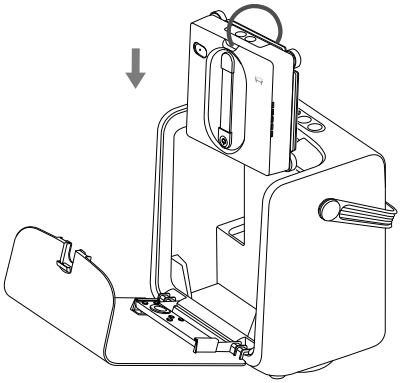

Drücken Sie kurz die automatische Kabeleinzieh-Taste an der Basisstation; die Basisstation zieht das Kombikabel sofort ein.

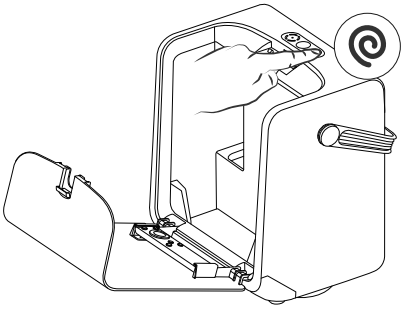

Hinweis

Wenn sich das Kombikabel während des Einziehens verwickelt und nicht vollständig eingezogen werden kann, entwirren Sie das Kabel manuell und drücken Sie die automatische Kabeleinzieh-Taste erneut kurz.

Halten Sie den Netzschalter der Basisstation 3 Sekunden lang gedrückt, um die Basisstation auszuschalten.

Lösen Sie das Sicherheitsseil, wickeln Sie es ordentlich auf und legen Sie es in das hintere Aufbewahrungsfach der Basisstation.

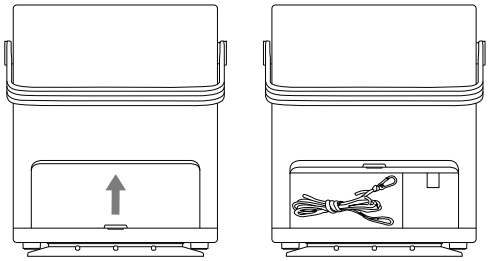

Stellen Sie die Basisstation in der Nähe einer Steckdose auf, laden Sie sie bei 0–40 °C. Wenn alle 4 Akkuanzeigen dauerhaft blau leuchten, ist der Ladevorgang abgeschlossen.

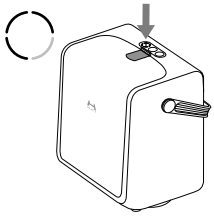

Verwendung der Fernbedienung



	Taste links	/
	Taste rechts	/
	Taste oben	/
	Taste unten	/
	Start-/Pause-Taste	/
	Taste für Tiefenreinigung	Tiefenreinigung + Kantenreinigung
	Punktuelle Reinigungstaste	Wiederholt Reinigung von Bereichen mit hartnäckigen Flecken
	Kantenreinigungstaste	Führt eine vollständige Reinigung der Glasränder durch
	Sprühen / Ein-/Aus Rollenreinigungstaste	Der Fensterputzroboter steuert die Sprühfunktion während des Betriebs automatisch. Wenn das Gerät angehalten ist, reinigen Sie die Hilfsrolle.
	Manuelle Sprühtaste	Jeder Tastendruck löst einen Sprühstoß aus.

Hinweis

Legen Sie vor dem Gebrauch Batterien in die Fernbedienung ein. Bei längerer Nichtbenutzung entnehmen Sie die Batterien.

Während der Reinigung kann der Reinigungsmodus nicht direkt mit der Fernbedienung gewechselt werden; Sie müssen zuerst pausieren und dann wechseln.

Reinigung und Wartung

1. Waschen Sie das Reinigungspad nach jedem Gebrauch, wringen Sie es aus und lassen Sie es an der Luft vollständig trocknen, um die Bildung von Bakterien zu vermeiden.



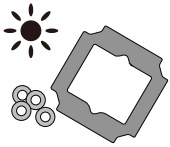

2. Entleeren Sie den Wasserbehälter nach jedem Gebrauch, um Geruchsbildung und Bakterienwachstum durch stehendes Wasser zu vermeiden.

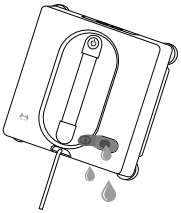

3. Wischen Sie nach dem Gebrauch die Feuchtigkeit von der Geräteoberfläche, bevor Sie es ordnungsgemäß verstauen.

Waschanleitung für die Reinigungsauflage:

- Waschtemperatur unter 60°C (140°F)
- Keinen Weichspüler verwenden
- Nicht bügeln
- Kein Bleichmittel verwenden
- Nicht chemisch reinigen

Wartungshäufigkeit: nach jedem Gebrauch



4. Reinigen Sie die Oberfläche der Basisstation: Wischen Sie das Gehäuse mit einem trockenen, weichen Tuch ab, um Staub und Wasserflecken zu entfernen.

Beschreibung der Reinigungslogik

Automatische Reinigung

Waagerechtes Glas wird in einer Z-förmigen Bahn gereinigt; kleine senkrechte Gläser in einer N-förmigen Bahn.

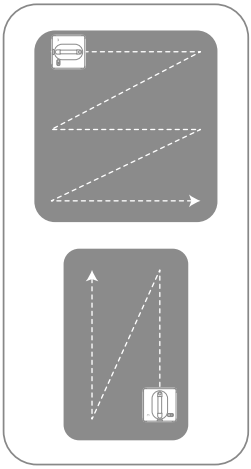

Tiefenreinigung

Hauptbahn in Z-/N-Form + Kantenreinigungsbahn.

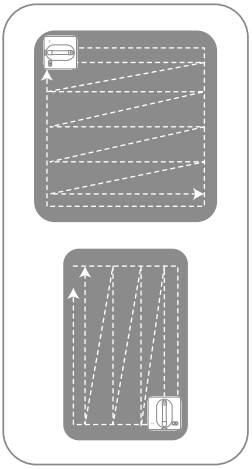

Punktuelle Reinigung

Der Roboter reinigt den Zielbereich wiederholt, um hartnäckige Flecken zu entfernen.

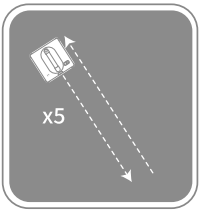

Kantenreinigung

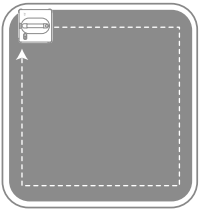

Technische Daten

Komponente	Parameter	Wert
Fernbedienung	Batterie	AAA
	Frequenzbereich	2402-2478 MHz
	Maximale Sendeleistung	<10 dBm
Hauptgerätemodell	Produktabmessungen	L225 × B225 × H70 mm
	Wasserbehältervolumen	100 ml
	Eingang	24V ⎓3A
	Frequenzbereich	2402-2480 MHz (BLE), 2412-2472 MHz (Wi-Fi), 2402–2478 MHz (nur SRD-Empfang)
	Maximale Sendeleistung	<10 dBm (BLE), <20 dBm (Wi-Fi)
Basisstation	Produktabmessungen	L275 × B230 × H405 mm
	Eingang	100-240 V AC, 50/60 Hz, 2,0 A
	Ausgang	24 V DC⎓3A
	Nenneingangsleistung	86 W

Hinweis

Erläuterung zum Aus-Modus: Im Aus-Modus beträgt die Leistungsaufnahme <0,3 W. Nach vollständiger Aufladung wechselt das Gerät innerhalb von 20 Minuten in den Aus-Modus, um Energie zu sparen.

Häufige Fehlerbehebung

Nr.	Fehlererscheinung	Lösung
1	Der Roboter rutscht während der Arbeit nach unten	Überprüfen Sie, ob die Glasoberfläche nach mehreren Reinigungen rutschig geworden ist.
		Wenn das Reinigungspad zu nass ist, kann der Roboter auf glatten Glasflächen leicht abrutschen. Tauschen Sie das Pad gegen ein trockenes aus und setzen Sie die Reinigung fort.

Nr.	Fehlererscheinung	Lösung
2	Plötzlicher Stromausfall	Die Basisstation verfügt über eine unterbrechungsfreie Stromversorgung (USV). Nach einem Stromausfall wird für 30 Minuten weiter Strom geliefert und ein Alarm ausgelöst.
		Nehmen Sie den Roboter so schnell wie möglich ab oder stellen Sie die Stromversorgung wieder her.
3	Wasserflecken auf dem Glas nach der Reinigung	Das Reinigungspad ist zu stark verschmutzt. Tauschen Sie es aus und reinigen Sie die Glasfläche erneut.
		Bei starken Verschmutzungen können Sie eine kleine Menge speziellen Glasreiniger gleichmäßig auf die Glasoberfläche sprühen.
4	Roboter stoppt in der Höhe und gibt rote Warnanzeige	Prüfen Sie, ob die Netzwerkverbindung unterbrochen ist.Nach dem erneuten Verbinden starten Sie mit der Starttaste der Fernbedienung neu.
		Ziehen Sie leicht am Sicherheitsseil in einem flachen Winkel nahe am Glas, um ein Herunterfallen zu verhindern.
		Prüfen Sie auf lose elektrische Kontakte oder Kabelbeschädigungen.
5	Roboter kehrt nach der Reinigung nicht zum Ausgangspunkt zurück	Nach Abschluss der Reinigung kehrt der Roboter in einen Bereich von 30 cm um den Startpunkt zurück. Mit den Richtungstasten der Fernbedienung können Sie den Roboter beim Einparken unterstützen.
6	Roboter sprüht nicht	1. Erstmalige Verwendung: Die innere Wasserleitung ist möglicherweise noch nicht vollständig gefüllt, was vorübergehend zu fehlendem Sprühnebel führt. Dies ist normal und behebt sich nach mehrmaligem Sprühen von selbst. 2. Wasserbehälter leer: Nehmen Sie den Roboter vom Glas, füllen Sie gereinigtes Wasser nach. 3. Ultraschalldüse verstopft: Die Düse kann vorübergehend durch Staub oder einen Wasserfilm blockiert sein. Mehrmaliges Sprühen beseitigt dies in der Regel. Sie können auch mit einem Wattestäbchen leicht über die Düse wischen, um die Wiederherstellung zu beschleunigen.
7	Akkuanzeige der Basisstation funktioniert nicht und blinkt rot	1. Nehmen Sie das Netzkabel aus dem hinteren Aufbewahrungsfach der Basisstation, schließen Sie es an eine Steckdose an und drücken Sie kurz die Start-/Pause-Taste am Roboter oder an der Fernbedienung, um den Betrieb wieder aufzunehmen. 2. Laden Sie die Basisstation nach Beendigung der Reinigung und Abnahme des Roboters weiter, bis sie vollständig geladen ist.

Hinweis

1. Bei schwacher Fernbedienungsbatterie oder unzureichender Saugkraft des Roboters ist die Fernbedienung riskant; es ist eine Aufsicht erforderlich.
2. Dieses Produkt ist nicht zur Reinigung von stark verschmutztem Glas geeignet.
3. Bei der Bedienung mit der Fernbedienung stellen Sie sicher, dass sich das Gerät im sicheren Bereich bewegt. Halten Sie einen Abstand von mindestens 50 cm vom Glasrand ein. Beobachten Sie die Bewegungsbahn des Roboters und weichen Sie Hindernissen aus.

LED-Anzeigen und Fehlerbeschreibungen

Anzeigestatus	Fehlererscheinung	Lösung
Blau und rot blinken abwechselnd	Firmware wird aktualisiert	Warten Sie, bis das Update abgeschlossen ist.
Rot blinkend	Saugdruck zu niedrig	1.Prüfen Sie, ob das Reinigungspad korrekt angebracht ist, und bringen Sie es andernfalls gemäß der Anleitung erneut an. 2. Prüfen Sie die Glasoberfläche auf Erhebungen. Die Arbeitsfläche muss eben und frei von Erhebungen sein. 3. Prüfen Sie, ob das Glas gebogen ist. Gebogenes Glas führt leicht zu Luftverlust. 4. Prüfen Sie, ob das Glas Risse oder Spalten aufweist. Diese verursachen Luftverlust. 5. Prüfen Sie, ob der Luftansaugstutzen blockiert ist.
	Roboter fällt ab	Entfernen Sie den Roboter nicht gewaltsam. Halten Sie den Netzschalter 3 Sekunden lang gedrückt, um das Gebläse auszuschalten, fassen Sie dann den Handgriff fest und nehmen Sie ihn ab. Wenn das Gerät bereits heruntergefallen ist, führen Sie eine vollständige Überprüfung gemäß dem Fehler „Saugdruck zu niedrig“ durch. installieren Sie sie gemäß der Anleitung. Prüfen Sie, ob das Reinigungspad richtig sitzt, und bringen Sie es gegebenenfalls gemäß der Anleitung erneut an. Prüfen Sie die Glasoberfläche auf Erhebungen: Die Aufsetzfläche muss glatt und frei von Erhebungen sein. Prüfen Sie, ob das Glas gebogen ist – bei gebogenem Glas tritt Luftverlust auf. Prüfen Sie auf Risse oder Spalten – diese verursachen Luftverlust. Prüfen Sie, ob der Lufteinlass blockiert ist.
	Fehler am Absturzsensor	1. Prüfen Sie, ob das Reinigungspad korrekt angebracht ist und die vier Absturzsensoren des Roboters nicht abdeckt. 2. Prüfen Sie, ob die Oberfläche der Absturzsensoren verschmutzt ist. 3. Nehmen Sie den Roboter ab und starten Sie das Gerät neu. Wenn es nicht wieder normal funktioniert, wenden Sie sich an den Kundendienst.

WEEE-Informationen



Korrekte Entsorgung von Altgeräten:

Das Symbol der durchgestrichenen Abfalltonne auf Rädern auf einem Elektro- oder Elektronikgerät, der Verpackung oder Gebrauchsanweisung weist darauf hin, dass das Elektro oder Elektronikgerät nicht im normalen Haushaltsabfall entsorgt werden darf, sondern einer getrennten Sammlung zugeführt werden muss. Sie sind verpflichtet, dieses Gerät und Zubehörteile einer vom Hausmüll getrennten Erfassung zuzuführen. Altbatterien und Altakkumulatoren, die nicht vom Altgerät umschlossen sind, sowie Lampen, die zerstörungsfrei aus dem Altgerät entnommen werden können, sind vor der Abgabe an einer Erfassungsstelle zerstörungsfrei vom Altgerät zu trennen. Vertreiber von Elektro- oder Elektronikgeräten, einschließlich des Lebensmittelzeitalters, Fernabsatz- und Versandhandels, sind ab einer bestimmten Verkaufs-, Lager- bzw. Versandflächengröße gesetzlich grundsätzlich zur unentgeltlichen Rücknahme von Altgeräten verpflichtet, wenn Sie bei dem Vertreiber ein neues Gerät kaufen oder es sich um ein kleines Altgerät handelt, das bestimmte Maße nicht überschreitet. Nähere Informationen und Einzelheiten zu diesen Rücknahmemöglichkeiten und -pflichten erhalten Sie von dem jeweiligen Vertreiber. Endnutzer einschließlich privater Nutzer wenden sich an ihren öffentlichen/rechtlichen Entsorgungsträger, um in Erfahrung zu bringen, wo sie das Altgerät für eine umweltfreundliche Entsorgung zurückgeben können. Gewerblichen Endnutzern stehen zusätzliche herstellerspezifische Möglichkeiten zur Rückgabe zur Verfügung, die sie direkt beim Hersteller erfragen können.

Bitte löschen Sie vor Abgabe an einer Erfassungsstelle selbstständig alle personenbezogenen Daten auf Ihrem Gerät.

Akku entfernen:

・Wenden Sie sich an ein autorisiertes Servicecenter, wenn der Akku entnommen werden soll. Eine Anleitung zum Entfernen des Akkus erhalten Sie bei berechtigter Interesse und falls dies technisch möglich ist unter https://www.axdiaservice.com.



Ordnungsgemäße Entsorgung der Batterien in diesem Gerät

Diese Kennzeichnung auf der Batterie, dem Handbuch oder der Verpackung bedeutet, dass die Batterie am Ende ihrer Lebensdauer nicht im normalen Hausmüll entsorgt werden dürfen. Die Kennzeichnung mit den chemischen Symbolen „Hg“, „Cd“ oder „Pb“ bedeutet, dass die Batterie in Quecksilber, Cadmium oder Blei in Mengen enthält, die die Grenzwerte der EU-Verordnung (EU) 2023/1542 übersteigt. Der Batterietyp ist modelabhängig.

Bei beiliegenden bzw. entnehmbaren Gerätebatterien oder Allzweck-Gerätebatterien

Wenn Batterien nicht ordnungsgemäß entsorgt werden, können diese Substanzen- die Gesundheit von Menschen oder die Umwelt gefährden. Zum Schutz der natürlichen Ressourcen und zur Förderung der Wiederverwertung von Materialien trennen Sie die Batterien von anderem Müll und führen Sie sie Ihrem örtlichen Recyclingsystem zu.

Konformität

Wir, die Beijing Hutt Wisdom Technology Co., Ltd, erklären hiermit, dass dieses Gerät den grund legenden Anforderungen und relevanten Vorschriften der Richtlinien 2014/53/EU und 2011/65/EU entspricht.

Die CE-Konformitätserklärung für dieses Produkt finden Sie unter:

https://www.huttwisdom.com/pages/hutt-wisdom-certificats

EC REP

Name : EUREPSTAR GmbH
Add : Unterlettenweg 1a, 85051 Ingolstadt, Germany
Zip Code : 85051
E-mail:eurep@eurep-gmbh.de
Tel: +49 841 8869 7744



Pursue the ultimate window cleaning experience

Manufacturer：Beijing Hutt wisdom Technology Co.,Ltd

Address:432#,Fourth floor,Building 12,8#of Xinjiekouwai Street,Xicheng District,Beijing city,China

Website：www.huttwisdom.com

Email：biz@huttwisdom.com

Customer Service Hotline：+86 400-160-8988